Zeitschrift: Chronique archéologique = Archäologischer Fundbericht
Herausgeber: Service archéologique cantonal
Band: - (1980-1982)

Artikel: Époque de Hallstatt = Hallstattzeit
Autor: [s.n.]
DOI: https://doi.org/10.5169/seals-388903

Nutzungsbedingungen
Die ETH-Bibliothek ist die Anbieterin der digitalisierten Zeitschriften auf E-Periodica. Sie besitzt keine Urheberrechte an den Zeitschriften und ist nicht verantwortlich für deren Inhalte. Die Rechte liegen in der Regel bei den Herausgebern beziehungsweise den externen Rechteinhabern. Das Veröffentlichen von Bildern in Print- und Online-Publikationen sowie auf Social Media-Kanälen oder Webseiten ist nur mit vorheriger Genehmigung der Rechteinhaber erlaubt. Mehr erfahren

Conditions d'utilisation
L'ETH Library est le fournisseur des revues numérisées. Elle ne détient aucun droit d'auteur sur les revues et n'est pas responsable de leur contenu. En règle générale, les droits sont détenus par les éditeurs ou les détenteurs de droits externes. La reproduction d'images dans des publications imprimées ou en ligne ainsi que sur des canaux de médias sociaux ou des sites web n'est autorisée qu'avec l'accord préalable des détenteurs des droits. En savoir plus

Terms of use
The ETH Library is the provider of the digitised journals. It does not own any copyrights to the journals and is not responsible for their content. The rights usually lie with the publishers or the external rights holders. Publishing images in print and online publications, as well as on social media channels or websites, is only permitted with the prior consent of the rights holders. Find out more

Download PDF: 06.09.2025

ETH-Bibliothek Zürich, E-Periodica, https://www.e-periodica.ch

ÉPOQUE DE HALLSTATT

Premier Age du fer 750–450 av. J.-C.

Le début du premier Age du fer est marqué chez nous par l'apparition de la longue épée en fer et des bouterolles de fourreau d'épée munies d'ailettes ainsi que par la coutume d'enterrer les morts, spécialement les chefs, sous un tumulus. Une de ces épées fut découverte dans un tumulus du bois de Chiemi à Guin et une bouterolle à ailettes en bronze provient du bois d'Everdes dans la commune d'Echarlens.

Au cours des dernières années, un grand nombre de nécropoles à tumulus et des tumuli isolés ont été découverts dans notre canton. Quelques-uns seulement ont fait l'objet d'une recherche systématique. Dans nos régions, l'étude du premier Age du fer n'est donc qu'à ses débuts.

Pour avoir la certitude qu'un tumulus, c'est-à-dire qu'un tertre de pierre érigé par l'homme soit une tombe de l'époque de Hallstatt, il faut l'explorer de façon systématique. Une telle recherche a été entreprise au « tumulus » de la Räbhalta à Tinterin, qui était condamné à disparaître. Le résultat a démontré qu'il s'agissait d'un tas de pierres amenées par l'homme qui ne renfermait aucune tombe, ni à incinération ni à inhumation.

Par contre, une autre exploration a eu des résultats fort réjouissants. Dans le cadre de la construction de la RN1, au Löwenberg près de Morat, un tumulus qui n'était plus visible en surface, a été découvert et exploré entièrement. Il renfermait les tombes d'une famille s'étalant sur plusieurs générations et englobant le passage du milieu et de la fin de l'époque de Hallstatt au début de l'époque La Tène. Cette période de transition entre les deux Ages du fer est encore très peu connue sur le Plateau suisse, c'est la raison pour laquelle la découverte de Löwenberg est de première importance.

Sur le plan scientifique, l'habitat fortifié de Châtillon-sur-Glâne datant de la fin de l'époque de Hallstatt occupe également une place de première importance ; grâce aux fouilles effectuées sur ce site princier au confluent de la Sarine et de la Glâne, nous sommes mieux renseignés sur les relations commerciales existant entre le Sud de l'Angleterre d'une part et l'Etrurie et la Grèce d'autre part et qui remontent à la fin du premier Age du fer.

HALLSTATTZEIT

Ältere Eisenzeit 750–450 v. Chr.

Der Beginn der älteren Eisenzeit ist bei uns durch das Erscheinen des langen eisernen Schwertes und der Flügelortbänder der Schwertscheiden sowie durch den Brauch, die Toten und vor allem die führende Schicht unter einem Grabhügel zu bestatten, gekennzeichnet. Ein derartiges Schwert wurde in einem Grabhügel im Chiemiwald bei Düdingen entdeckt, und ein Flügelortband aus Bronze stammt aus dem Bois d'Everdes in der Gemeinde Echarlens.

Im Verlaufe der letzten Jahre wurden in unserem Kanton eine große Zahl Grabhügelnekropolen und einzelne Grabhügel entdeckt, wobei nur einige wenige davon systematisch untersucht werden konnten. In unserem Gebiet hat somit die Erforschung der älteren Eisenzeit erst begonnen.

Um sicher zu sein, daß es sich bei einem Tumulus, das heißt bei einem künstlich aufgeschütteten runden Hügel, tatsächlich um ein hallstattzeitliches Grab handelt, muß dieser unbedingt systematisch untersucht werden. Eine derartige Untersuchung mußte beim « Tumulus » in der Räbhalte bei Tentlingen vorgenommen werden, da dieser eingeebnet werden sollte. Sie ergab, daß der Hügel sehr wohl künstlich aufgeschüttet worden war, daß er aber weder ein Brand- noch ein Körpergrab enthalten hatte.

Eine andere Untersuchung dagegen erbrachte höchst erfreuliche Resultate. Im Rahmen des Baus der N1 wurde in Löwenberg bei Murten ein Grabhügel, der im Gelände nicht mehr erkennbar war, entdeckt und vollständig ausgegraben. Er enthielt die Gräber einer Familie, deren Grablegung sich über den Zeitraum von der mittleren über die späte Hallstattzeit bis zur frühen Latènezeit erstreckt. Dieser Übergang von der älteren zur jüngeren Latènezeit ist im schweizerischen Mittelland noch kaum erfaßt ; daher kommt der Entdeckung von Löwenberg eine ganz besondere Bedeutung zu.

Aus wissenschaftlicher Sicht steht auch die befestigte Anlage vom Ende der Hallstattzeit in Châtillon-sur-Glâne an erster Stelle. Dank der in diesem Fürstensitz bei Zusammenfluß von Saane und Glâne durchgeführten Untersuchungen wurden unsere Kenntnisse über die hallstattzeitlichen Handelsbeziehungen zwischen Südengland einerseits und Etrurien und Griechenland andererseits erheblich erweitert.

Galmiz (Seebezirk)
Rüblimatten
LK 1165, 578 / 625 / 199 300

Auf der im Rahmen des Autobahnbaus untersuchten Fundstelle Galmiz/Rüblimatten wurde auch ein hallstattzeitlicher Horizont festgestellt. Im Bereiche des erhaltenen Teils eines Steinkranzes (Abb. 55) entdeckte man das Fragment eines

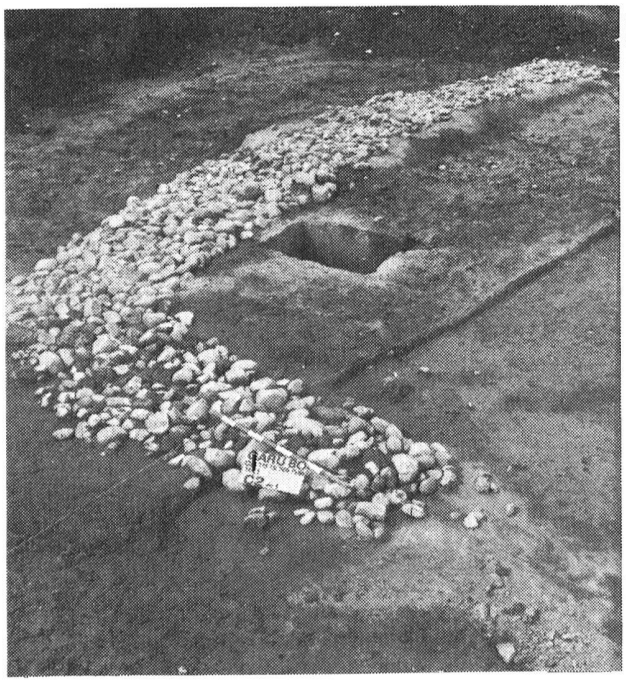

Fig./*Abb. 55* *Steinkranz*

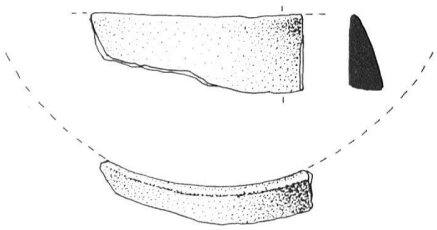

Fig./*Abb. 56* *Fragment eines Lignitarmringes (1:1)*

Armrings aus Lignit (Abb. 56), der typisch ist für eine frühe Phase der Hallstattzeit.

(Ausführlicher Bericht in RN1–Archéologie/N1–Archäologie, rapports de fouilles/Grabungsberichte 1979–1982; Archéologie fribourgeoise/Freiburger Archäologie, Fribourg/Freiburg 1983.)

Murten (Seebezirk)
Löwenberg
LK 1165, 577 780 / 198 480

Bei Sondiergrabungen im Rahmen des Baus der N 1 im Löwenberg stiess man auf den Steinkern eines hallstattzeitlichen Grabes (Abb. 57).

Im Bereiche dieses Steinkerns fanden sich Spuren von vier Bestattungen der Hallstattzeit, der mittleren und beginnenden Späthallstattzeit. Im Westen des Steinkerns befand sich ein Grab mit typischen Beigaben von Hallstatt D 2 (Abb. 58) und im Süden des Steinkerns ein Grab mit Funden von Hallstatt D3. Ein Grab im Osten des Steinkerns enthielt typische Funde der frühen Latènezeit (Abb. 59). Alle diese Gräber waren Körperbestattungen, ein einziges Grab (6) im Südosten des Steinkerns war ein Brandgrab, das mit seinem mondsichelförmigen Rasiermesser noch in die mittlere Hallstattzeit einzuordnen ist. Die Bestattungen waren ursprünglich von einem Grabhügel überdeckt gewesen. Im Westen dieses Hügels wurde ein großer Steinkranz mit einem fiktiven Tor aufgedeckt (Abb. 60).

(Ausführlicher Bericht in RN1–Archéologie/N1–Archäologie, rapports de fouilles/Grabungsberichte 1979–1982; Archéologie fribourgeoise/Freiburger Archäologie, Fribourg/Freiburg 1983, sowie in Archäologisches Korrespondenzblatt, Jg. 14, Mainz 1984, Heft 1 unter dem Titel: H. Schwab, Ein späthallstatt- bis frühlatènezeitlicher Bestattungsplatz in Murten-Löwenberg, Kt. Freiburg.)

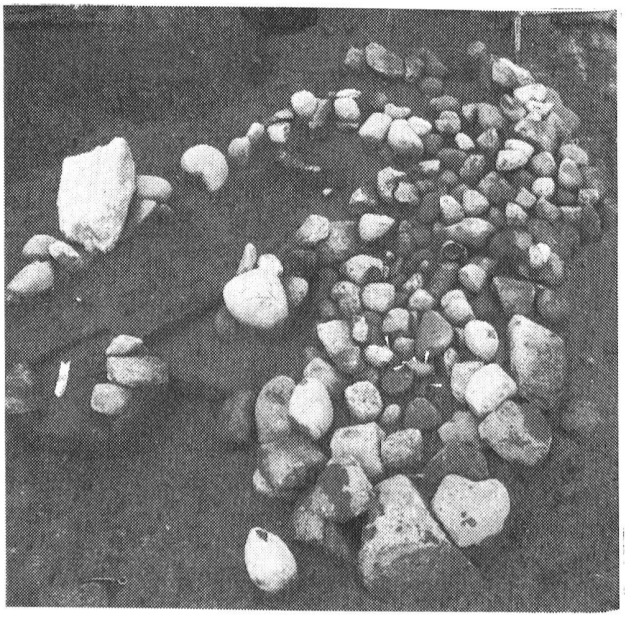

Fig./*Abb. 57* *Steinkern einer Hallstattgrabanlage*

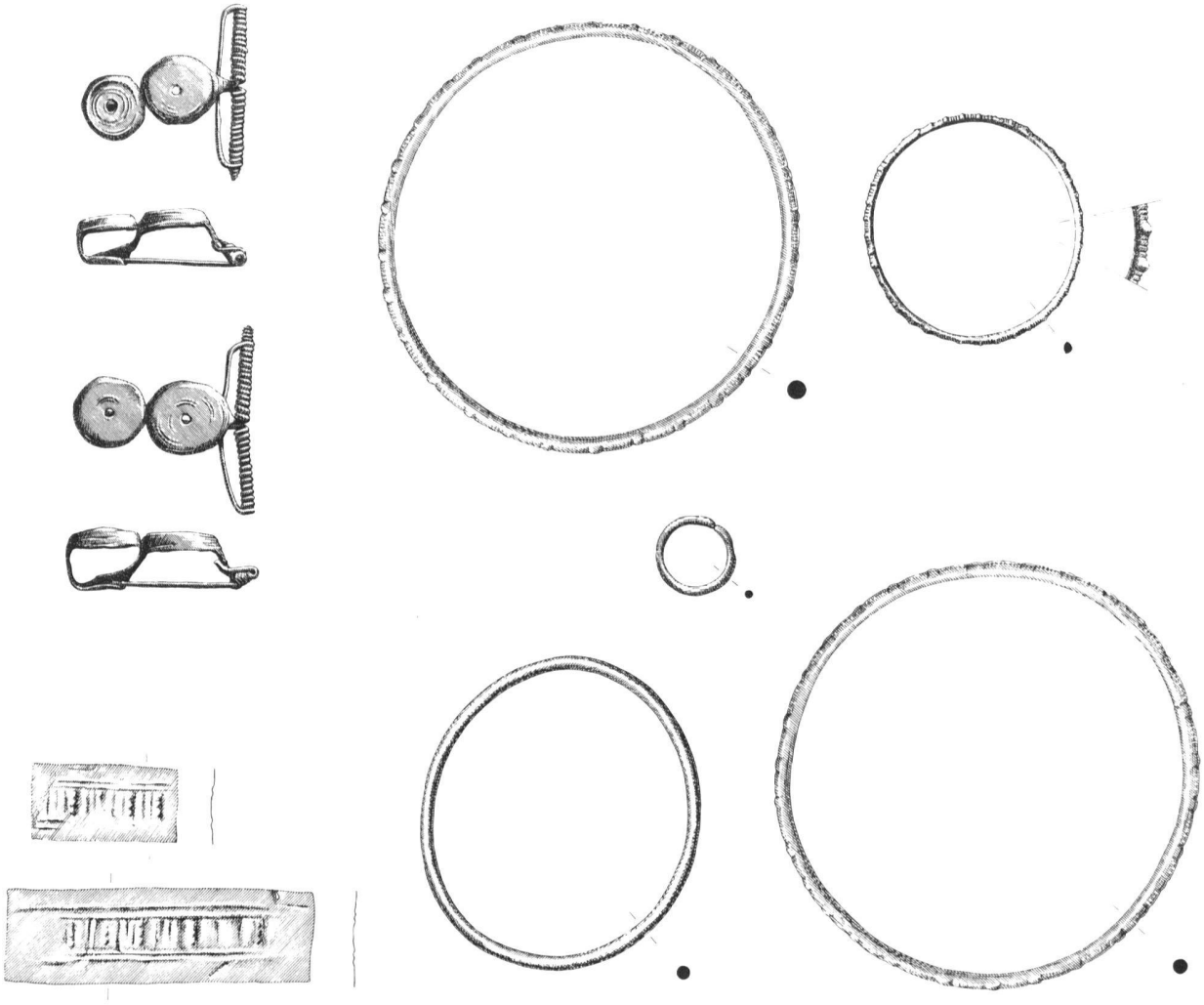

Fig./*Abb. 58* *Beigaben des Grabes 3 (1:2)*

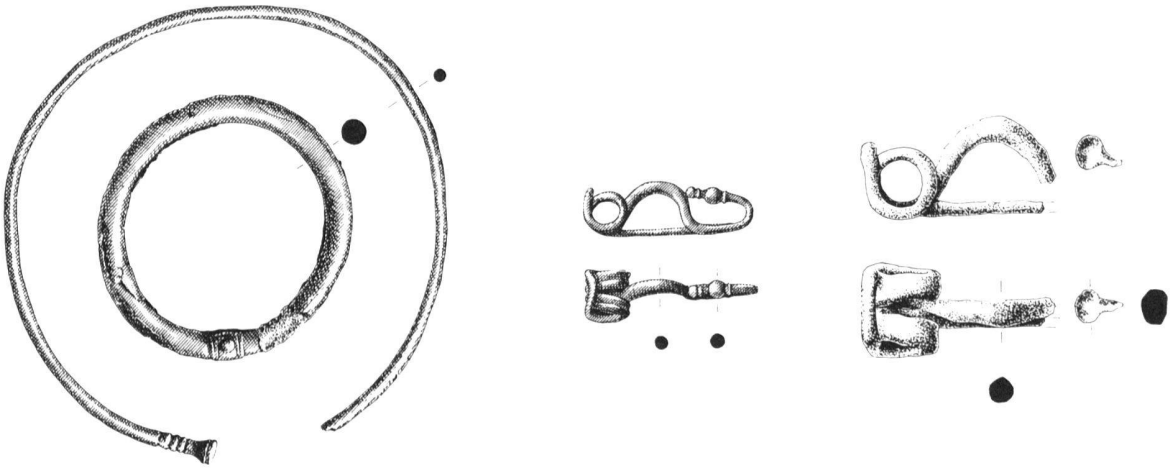

Fig./*Abb. 59* *Beigaben des Grabes 2 (frühe Latènezeit) (1:2)*

Fig./*Abb. 60* *Steinkranz mit fiktivem Tor*

Posieux (Sarine)
Châtillon-sur-Glâne
CN 1205, 576 250 / 181 450

La dernière étape des fouilles archéologiques sur l'éperon barré de Châtillon-sur-Glâne a pris fin en novembre 1981. Après 7 années de recherches (1974-1981), à raison de 2 mois de travail sur le terrain par an, 2 zones couvrant une superficie totale de 130 m² ont été fouillées. Les 2 campagnes organisées en 1981, la première au printemps, la seconde en automne, avaient pour but de terminer les travaux commencés au cours de campagnes précédentes. Le mobilier découvert dans les différents fossés confirme l'hypothèse d'une occupation intensive de courte durée (un demi-siècle?) au Hallstatt final. On signalera au passage la découverte de 3 nouveaux tessons grecs à figure noire (fig. 61), quelques fragments d'amphores massaliotes, une grande quantité de fragments d'écuelles et d'assiettes de production locale, et 2 fibules à disque d'arrêt en bronze (fig. 62).

Deux rapports présentant une partie du matériel découvert en stratigraphie sûre ont été publiés:

Denis Ramseyer
Châtillon-sur-Glâne FR, un habitat de hauteur du Hallstatt final. Synthèse de huit années de fouilles (1974-1981)
Annuaire de la Société suisse de préhistoire et d'archéologie, vol. 66, 1983, pp. 161-188.

Hanni Schwab
Châtillon-sur-Glâne FR, Bilanz der ersten Sondiergrabungen. Mit einem Beitrag von Lilly Kahil.
Germania 61, 1983, 2. Halbband, S. 405-458.

Fig./*Abb.* 61 tesson grec à figures noires

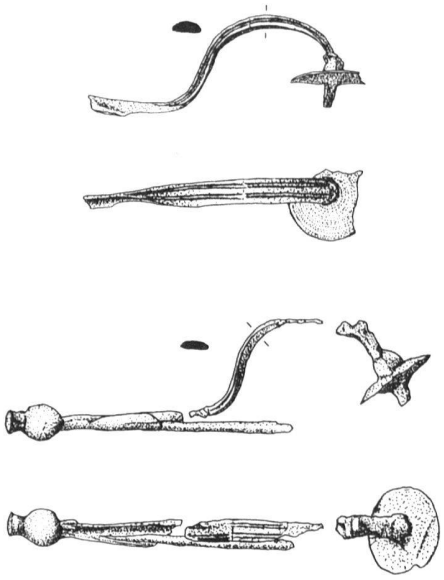

Fig./*Abb.* 62 fibules à disque d'arrêt (1:1)

Rossens (Sarine)
Sous les Pueys
CN 1205, 573 460 / 174 730

En mai 1980, un écolier passionné d'archéologie, Didier Pittet de Farvagny, signala au service archéologique l'existence d'un monticule assez régulier dans un bosquet au nord-ouest de Rossens (fig. 63). Ce monticule est formé d'un tertre de pierres de forme ovale, mesurant 16 m sur 26 m et ayant une hauteur d'environ 2 m. Il pourrait s'agir d'une tombe de l'époque de Hallstatt, vu qu'il y a plus au nord-ouest à l'angle de la forêt du Devin quatre tumulus qui n'ont pas encore fait l'objet d'une exploration systématique.

Fig./*Abb.* 63 bosquet avec tumulus

Tentlingen (Sensebezirk)
Räbhalta
LK 1205, 581 040 / 179 680

Fundmeldung
In den sechziger Jahren meldete German Kolly der Kantonsarchäologin, daß sich auf einer Ebene über dem Ärgerenbach, inmitten eines Feldes, ein runder Hügel befinde, der vielleicht ein Grabhügel sein könnte. Am 1. März 1982 wurde dieser Hügel von einem Trax angeschnitten, der Besitzer des Bodens wollte ihn einebnen lassen.

Lage
Das Feld mit dem Hügel liegt 1 km westlich vom Dorf Tentlingen auf einem Hochufer der Ärgera. Der runde Hügel hatte einen Durchmesser von 25 m und eine Höhe von 1,5 m.

Ausgrabung
Fünf Mitarbeiter des kantonalen archäologischen Dienstes beteiligten sich unter der örtlichen Leitung von Philippe Amourette an der Ausgrabung: Karl Revertera, Pascal Raetz, Pierre Rappo, Jean-Pierre Hurni, Eric Cavin.

Die Untersuchung dauerte vom 10. März bis zum 15. März 1982, mit zusammen vier Arbeitstagen. Es wurde ein 1 m breiter und 28 m langer Sondierschnitt bis auf den gewachsenen Boden ausgehoben. Im Schnitt konnte festgestellt werden, daß eine 90 cm tiefe und 18 m breite Mulde mit Steinen ausgefüllt worden war, und daß anschließend die Steinschicht in der Mitte noch bis zu 1,50 m überhöht worden war. Zwischen den Steinen fanden sich Fragmente von rezenten Ziegeln sowie Eisenteile von modernen Geräten.

Es handelte sich somit um einen vom Menschen errichteten Steinhügel, der aber nichts mit einem hallstattzeitlichen Grabhügel zu tun hat.