Zeitschrift: Bauen + Wohnen = Construction + habitation = Building + home : internationale Zeitschrift

Herausgeber: Bauen + Wohnen

Band: 17 (1963)

Heft: 4

Rubrik: Hinweise

Nutzungsbedingungen

Die ETH-Bibliothek ist die Anbieterin der digitalisierten Zeitschriften auf E-Periodica. Sie besitzt keine Urheberrechte an den Zeitschriften und ist nicht verantwortlich für deren Inhalte. Die Rechte liegen in der Regel bei den Herausgebern beziehungsweise den externen Rechteinhabern. Das Veröffentlichen von Bildern in Print- und Online-Publikationen sowie auf Social Media-Kanälen oder Webseiten ist nur mit vorheriger Genehmigung der Rechteinhaber erlaubt. Mehr erfahren

Conditions d'utilisation

L'ETH Library est le fournisseur des revues numérisées. Elle ne détient aucun droit d'auteur sur les revues et n'est pas responsable de leur contenu. En règle générale, les droits sont détenus par les éditeurs ou les détenteurs de droits externes. La reproduction d'images dans des publications imprimées ou en ligne ainsi que sur des canaux de médias sociaux ou des sites web n'est autorisée qu'avec l'accord préalable des détenteurs des droits. En savoir plus

Terms of use

The ETH Library is the provider of the digitised journals. It does not own any copyrights to the journals and is not responsible for their content. The rights usually lie with the publishers or the external rights holders. Publishing images in print and online publications, as well as on social media channels or websites, is only permitted with the prior consent of the rights holders. Find out more

Download PDF: 07.01.2026

ETH-Bibliothek Zürich, E-Periodica, https://www.e-periodica.ch

büro-tip

Wohntip Werkstätten für Möbel,
Büromöbel und Innenausbau
Walter Wirz Innenarchitekt SWB VSI
Sissach Gelterkinderstraße 28

Muba 1963 Halle 17, Stand 5690
Halle 11, Stand 4162

Schutzanstrich für feuchte Räume

In England wurde ein Anstrich entwickelt, der sich für den Schutz von Räumen eignet, die dauernder Feuchtigkeit ausgesetzt sind. Es handelt sich hier nicht um eine eigentliche Farbe, sondern um einen veredelten Baustoff auf Zementbasis. Das als Paintcrete bezeichnete Produkt kann auf nassem Mauerwerk, Zement- und Kalkputz, Sichtbeton, Eternit, auf altem und neuem Backsteinmauerwerk im Streich- oder im Spritzverfahren aufgetragen werden. Das Produkt ist zementecht, wasserfest, beständig gegen Salzwasser, Salzwasserdämpfe, Laugen, leichte Säuren, Milch- und Obstsäure. Der Schutzanstrich schließt den Untergrund nicht ab, sondern läßt demselben bei zweimaligem Anstrich seine freie Atmung. Erst wenn verstärkte Schichten aufgetragen werden, wirkt das Produkt abdichtend. Der Schutzanstrich wird härter als Zement und kann mit dem Wasserschlauch abgespritzt oder mit heißer Lauge abgewaschen werden. Ein sachgemäßer Paintcretanstrich erhält mit dem Untergrund eine derartige Bindung, daß ein Rissigwerden oder Absplittern unmöglich ist. Dem Schimmel in feuchten Räumen kann dadurch begegnet werden, daß man zunächst den Untergrund mit einem speziellen Mittel behandelt und dann dem Schutzanstrich eine besondere, antifungizide Lösung beifügt.

Hinweise

Liste der Photographen

Carel Blazer, Amsterdam
Violette Cornelius, Amsterdam
Egidius van Dum, Amsterdam
Klaus F. Kallmorgen, Hamburg
Fas Keuzenkamp, Utrecht
Karl-Krämer-Verlag, Stuttgart
Oscar de Milliano, Rotterdam
Publicam, Hilversum
Renes, Arnhem
Eberhard Troeger, Hamburg
Jan Versnel, Amsterdam
J. A. Vrijhof, Rotterdam
Steef Zoetmulder n.f.k., Rotterdam

Satz & Druck
Huber & Co. AG, Frauenfeld

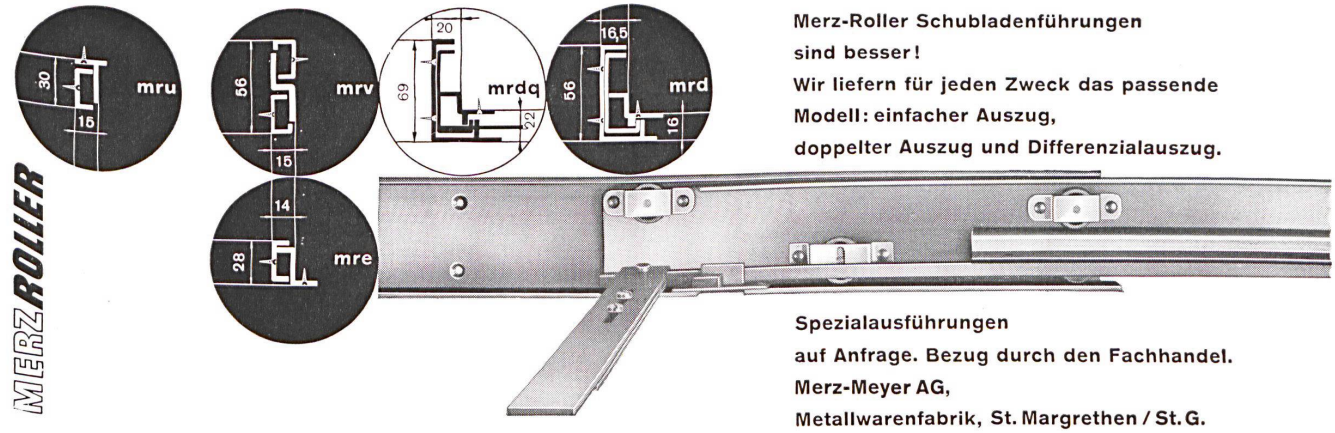

Merz-Roller Schubladenführungen sind besser!
Wir liefern für jeden Zweck das passende Modell: einfacher Auszug, doppelter Auszug und Differenzialauszug.

Spezialausführungen auf Anfrage. Bezug durch den Fachhandel.
Merz-Meyer AG,
Metallwarenfabrik, St. Margrethen / St. G.