Zeitschrift: Bauen + Wohnen = Construction + habitation = Building + home : internationale Zeitschrift

Herausgeber: Bauen + Wohnen

Band: 12 (1958)

Heft: 5: Bauten der Gesundheitspflege = Maisons de santé = Hospitals

Werbung

Nutzungsbedingungen

Die ETH-Bibliothek ist die Anbieterin der digitalisierten Zeitschriften auf E-Periodica. Sie besitzt keine Urheberrechte an den Zeitschriften und ist nicht verantwortlich für deren Inhalte. Die Rechte liegen in der Regel bei den Herausgebern beziehungsweise den externen Rechteinhabern. Das Veröffentlichen von Bildern in Print- und Online-Publikationen sowie auf Social Media-Kanälen oder Webseiten ist nur mit vorheriger Genehmigung der Rechteinhaber erlaubt. Mehr erfahren

Conditions d'utilisation

L'ETH Library est le fournisseur des revues numérisées. Elle ne détient aucun droit d'auteur sur les revues et n'est pas responsable de leur contenu. En règle générale, les droits sont détenus par les éditeurs ou les détenteurs de droits externes. La reproduction d'images dans des publications imprimées ou en ligne ainsi que sur des canaux de médias sociaux ou des sites web n'est autorisée qu'avec l'accord préalable des détenteurs des droits. En savoir plus

Terms of use

The ETH Library is the provider of the digitised journals. It does not own any copyrights to the journals and is not responsible for their content. The rights usually lie with the publishers or the external rights holders. Publishing images in print and online publications, as well as on social media channels or websites, is only permitted with the prior consent of the rights holders. Find out more

Download PDF: 16.12.2025

ETH-Bibliothek Zürich, E-Periodica, https://www.e-periodica.ch

Weltausstellung Brüssel 1958
Für den Schweizer Pavillon
von Theodor Schlatter & Co. AG, St. Gallen:
Täfer-Ausstattung, verschiedenes Mobiliar,
Ausbau der Bar im Schweizer Restaurant.

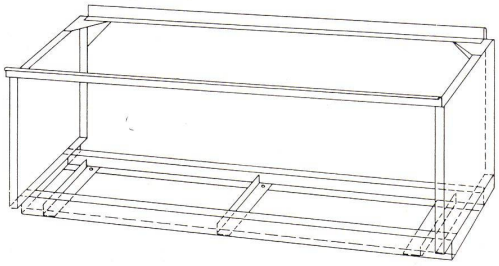

«Einbaurahmen» für Küchen-Elemente

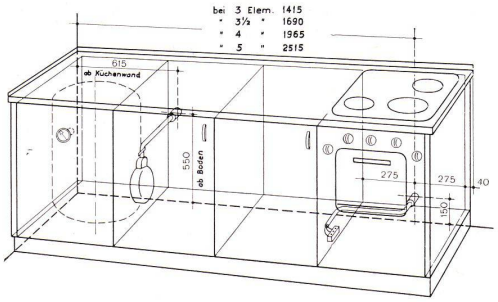

Elektrische Installation von Boiler und Herd

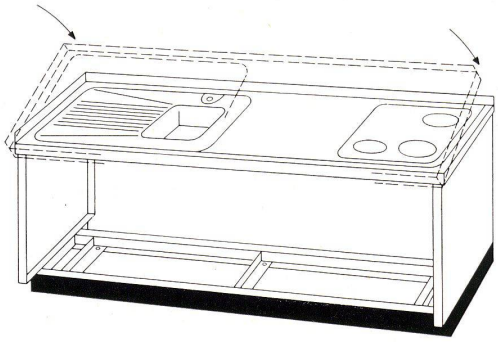

Montage der Abdeckung

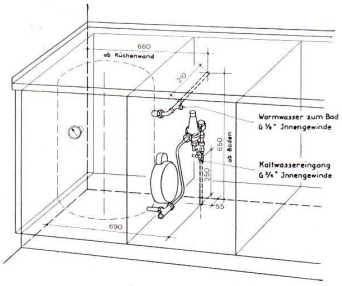

Hydraulische Installation des Boilers
Becken-Ablaufinstallation

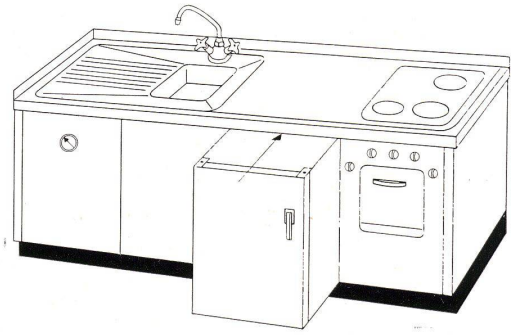

Einbau der Elemente

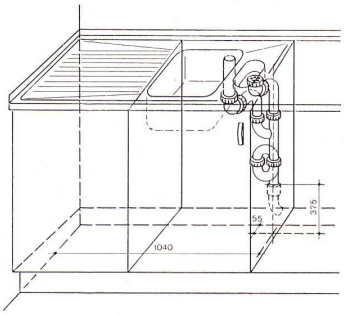

Beispiel mit Kunststoff-Ablaufinstallation
mit Bögen, T-Stück und Syphon

Bauamt I

Das Bebauungs- und Quartierplanbureau der Stadt Zürich sucht

1 Architekten

mit guter Ausbildung, Gewandtheit im Entwerfen und Interesse für Orts- und Regionalplanung.

Besoldung nach Vereinbarung im Rahmen der städtischen Besoldungsverordnung. Alters- und Hinterbliebenenversicherung. Handschriftliche Anmeldung mit Angaben über Studiengang und Praxis, mit Zeugnisabschriften und Photo, sind bis Ende Mai 1958 an den Vorstand des Bauamtes I, Postfach Zürich 23, einzureichen.

Zürich, den 29. März 1958 Der Vorstand des Bauamtes I

Einbanddecken

Für je 6 Nummern mit Aufdruck «Bauen + Wohnen» können in guter Ausführung (Buckramüberzug) bezogen werden. Eine einfache Mechanik erlaubt selbständiges Einheften und Herausnehmen. Preis je Mappe Fr. 10.– zuzüglich Porto.

Verlag Bauen + Wohnen GmbH, Zürich 1
Winkelwiese 4, Telefon 051 / 34 12 70