Objekttyp: **Advertising**

Zeitschrift: **Ingénieurs et architectes suisses**

Band (Jahr): **127 (2001)**

Heft 23

PDF erstellt am: **24.04.2024**

Nutzungsbedingungen

Die ETH-Bibliothek ist Anbieterin der digitalisierten Zeitschriften. Sie besitzt keine Urheberrechte an den Inhalten der Zeitschriften. Die Rechte liegen in der Regel bei den Herausgebern.
Die auf der Plattform e-periodica veröffentlichten Dokumente stehen für nicht-kommerzielle Zwecke in Lehre und Forschung sowie für die private Nutzung frei zur Verfügung. Einzelne Dateien oder Ausdrucke aus diesem Angebot können zusammen mit diesen Nutzungsbedingungen und den korrekten Herkunftsbezeichnungen weitergegeben werden.
Das Veröffentlichen von Bildern in Print- und Online-Publikationen ist nur mit vorheriger Genehmigung der Rechteinhaber erlaubt. Die systematische Speicherung von Teilen des elektronischen Angebots auf anderen Servern bedarf ebenfalls des schriftlichen Einverständnisses der Rechteinhaber.

Haftungsausschluss

Alle Angaben erfolgen ohne Gewähr für Vollständigkeit oder Richtigkeit. Es wird keine Haftung übernommen für Schäden durch die Verwendung von Informationen aus diesem Online-Angebot oder durch das Fehlen von Informationen. Dies gilt auch für Inhalte Dritter, die über dieses Angebot zugänglich sind.

Ein Dienst der *ETH-Bibliothek*
ETH Zürich, Rämistrasse 101, 8092 Zürich, Schweiz, www.library.ethz.ch

http://www.e-periodica.ch

BETONGAINE

étanchéité et revêtement
pour balcons et terrasses

idéal pour la rénovation

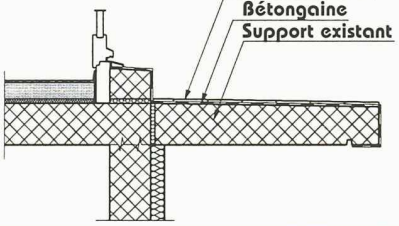

SEGI TECHNOLOGIES SA
Tél. 0878 800 724 - Fax 0878 800 725

LENTON®

Système de raboutage d'armatures par jonctions mécaniques à filetage conique

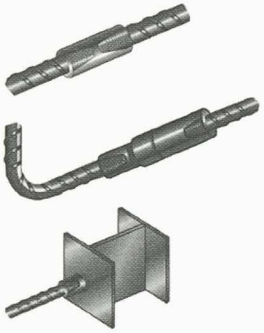

- coupleurs standards
- coupleurs-réducteurs
- coupleurs de position
- écrous d'ancrage
- coupleurs à souder
- bouchons de protection
- plaques de fixation

fiabilité démontrée, conception facilitée, économie certaine (EMPA / EPFL / SIA 162)

LENTON® Distribué par :

Favre Corcelles / Payerne

Favre SA, Rte de Freybonnaz 5,
1562 Corcelles/Payerne,
Tél 026 662 03 03, Fax 026 662 03 29

ERICO®

Erico Products SA, Pra Pury 7,
3280 Morat, Tél 026 672 99 99,
Fax 026 672 99 98

Seulement quatre centimètres ou seulement

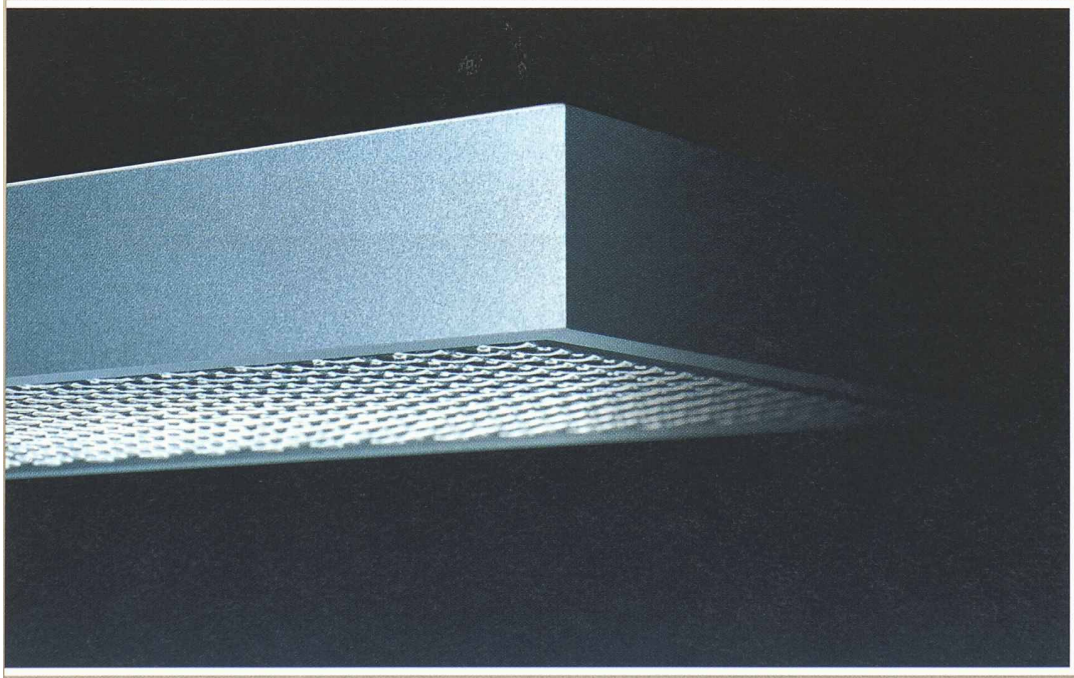

Le système **MDT (Micro Downlight Technology)** de Regent autorise un design de luminaires réservé et discret, irréalisable auparavant. Il n'a jamais été possible de créer une ambiance lumineuse omnidirectionnelle, **non-éblouissante** avec un luminaire de seulement **quatre centimètres** de hauteur. Des luminaires **directionnellement neutres** selon le standard MDT offrent une liberté totale de design, permettant de planifier l'éclairage en fonction de critères fonctionnels. La gamme **Level,** le premier et actuellement unique système de luminaire basé sur MDT, est proposée en **plafonnier, applique murale et lampadaires** avec des options multiples de montage. Pour des informations supplémentaires consultez **www.regent.ch, info.bs@regent.ch** ou par téléphone **061/3355111.**

Regent Beleuchtungskörper AG · Dornacherstrasse 390 · Postfach 246 · CH-4018 Basel

Le goujon qui supporte plus que 2 millions cycles de charge: le champion!

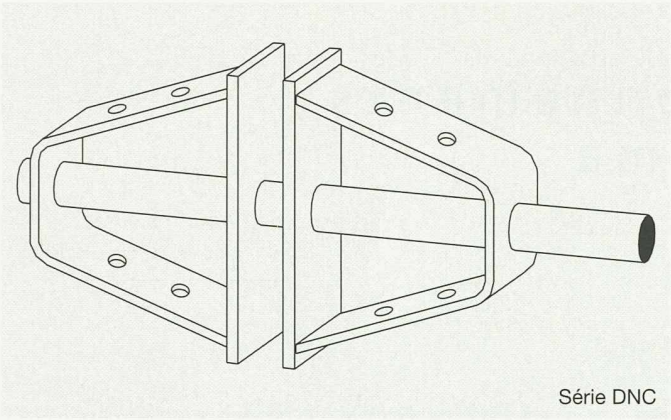

EGCO dorn

Goujon à haute capacité portante. Nouvelle forme pour une transmission optimale des forces avec faibles épaisseurs de matériau: une nouveauté. Vous obtenez une sécurité au dessus des valeur requises par les normes. Nous sommes certifiés ISO 9001. Livraison directement sur le chantier. Facturation par un commerce d'acier ou de matériaux de construction.

Internet: www.egco.ch

EGCO
La solution professionnelle

Egco SA, Industriestrasse 38, 3178 Bösingen, Téléphone 031 740 55 55, Téléfax 031 740 55 56, E-mail technik@egco.ch, E-Mail admin@egco.ch

une nouvelle dimension?

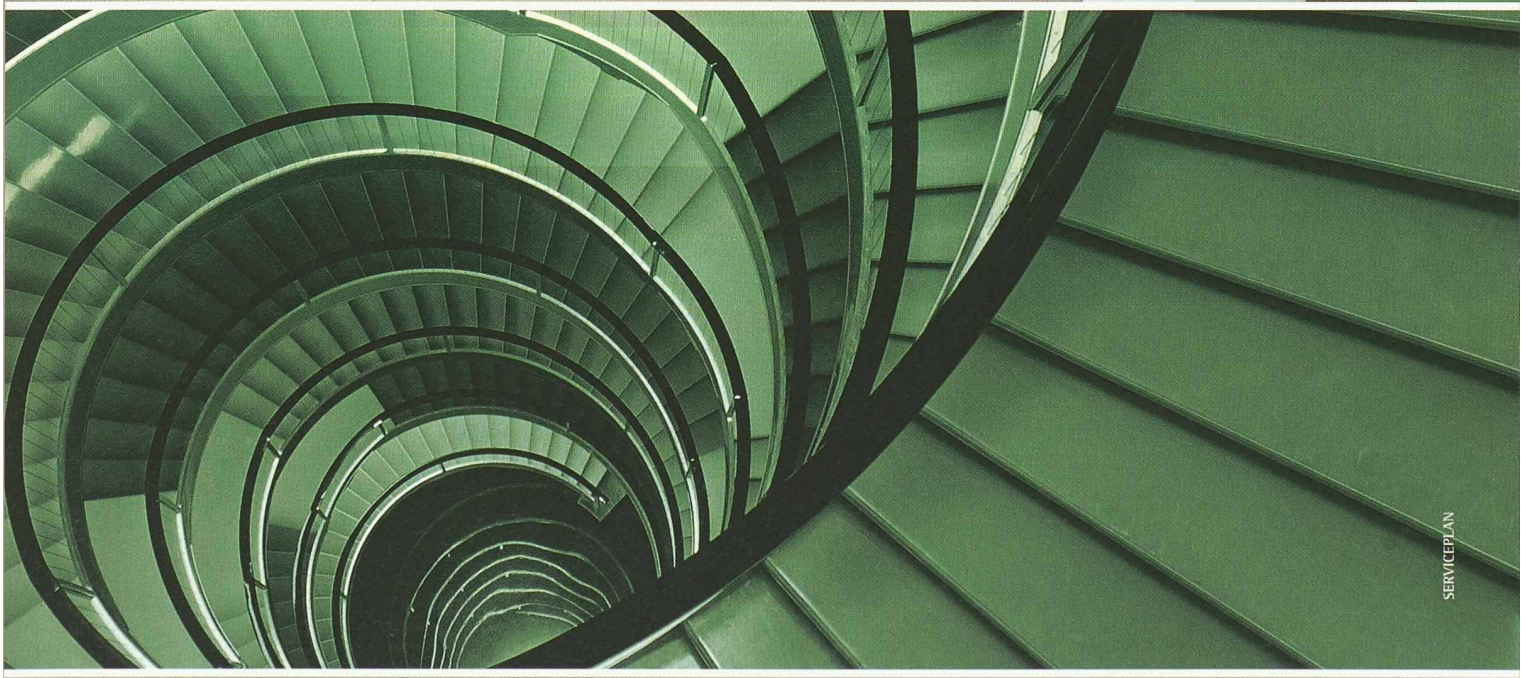

REGENT
Lighting