Zeitschrift: Ingénieurs et architectes suisses
Band: 112 (1986)
Heft: 1-2

Werbung

Nutzungsbedingungen
Die ETH-Bibliothek ist die Anbieterin der digitalisierten Zeitschriften auf E-Periodica. Sie besitzt keine Urheberrechte an den Zeitschriften und ist nicht verantwortlich für deren Inhalte. Die Rechte liegen in der Regel bei den Herausgebern beziehungsweise den externen Rechteinhabern. Das Veröffentlichen von Bildern in Print- und Online-Publikationen sowie auf Social Media-Kanälen oder Webseiten ist nur mit vorheriger Genehmigung der Rechteinhaber erlaubt. Mehr erfahren

Conditions d'utilisation
L'ETH Library est le fournisseur des revues numérisées. Elle ne détient aucun droit d'auteur sur les revues et n'est pas responsable de leur contenu. En règle générale, les droits sont détenus par les éditeurs ou les détenteurs de droits externes. La reproduction d'images dans des publications imprimées ou en ligne ainsi que sur des canaux de médias sociaux ou des sites web n'est autorisée qu'avec l'accord préalable des détenteurs des droits. En savoir plus

Terms of use
The ETH Library is the provider of the digitised journals. It does not own any copyrights to the journals and is not responsible for their content. The rights usually lie with the publishers or the external rights holders. Publishing images in print and online publications, as well as on social media channels or websites, is only permitted with the prior consent of the rights holders. Find out more

Download PDF: 12.12.2025

ETH-Bibliothek Zürich, E-Periodica, https://www.e-periodica.ch

Ingénieurs et architectes suisses

Bulletin technique de la Suisse romande

Paraît tous les 15 jours

112e année **No 1-2/86** **13 janvier 1986**

Société des éditions des associations techniques universitaires (SEATU)

Organe officiel

de la Société suisse des ingénieurs et des architectes (SIA),

de l'Association amicale des anciens élèves de l'EPFL (Ecole polytechnique fédérale de Lausanne),

des Groupes romands des anciens élèves de l'EPFZ (Ecole polytechnique fédérale de Zurich)

et de l'Association suisse des ingénieurs-conseils (ASIC)

Rédaction

Rédaction de «Ingénieurs et architectes suisses», tirés à part, renseignements: En Bassenges, 1024 Ecublens, tél. (021) 47 20 98 (mardi et jeudi, 14 h. à 16 h. 30)

Jean-Pierre Weibel, ing. EPFZ-SIA, rédacteur en chef

François Neyroud, arch. SIA, collaborateur permanent

Walter Peter, ing. EPFL-SIA, collaborateur

Impression: Imprimerie Bron SA 1001 Lausanne

Photolitho: Polygravia, Borde 28 bis 1018 Lausanne

Les manuscrits seront rendus selon accord avec la rédaction

Toute reproduction du texte et des illustrations n'est autorisée qu'avec l'accord de la rédaction et l'indication de la source

Abonnements

Un an, Suisse Fr. 109.–
Un an, étranger Fr. 118.–
Prix du numéro, Suisse Fr. 6.50
Prix du numéro, étranger Fr. 7.50

Abonnement à prix réduit pour étudiants et membres A³E²PL, GEP, ASIC, FAS et UTS.
Membres SIA: toutes communications concernant les abonnements sont à adresser exclusivement au Secrétariat général de la SIA, case postale, 8039 Zurich, tél. (01) 201 15 70.

CCP: Ingénieurs et architectes suisses (Bulletin technique de la Suisse romande), No 10-5775, Lausanne

Adresser toutes communications concernant abonnement, vente au numéro, changement d'adresse, expédition, etc. à: Imprimerie Bron SA, case postale 508, 1001 Lausanne, tél. (021) 32 99 44

Régie des annonces

IVA SA de publicité internationale
23, rue du Pré-du-Marché
1004 Lausanne
Tél. (021) 37 72 72 / 73 / 74

Siège central:
Mühlebachstr. 43, 8032 Zurich
Tél. (01) 251 24 50

Schweizer Ingenieur und Architekt

Schweizerische Bauzeitung

Adresse: Postfach, CH-8021 Zürich
Tel. (01) 201 55 36

Numéro 50/85

Ökologie als Feuerwehr. Von *Conrad U. Brunner*, Zürich 1237
Ingenieurbiologische Uferstabilisierung – ein Erfahrungsbericht. Von *Helga Zeh*, Worb 1238
Kläranlagen für abgelegene Gebiete. Von *Alois von Wyl*, Schachen 1243

Numéro 51-52/85

Wieviel Zeit braucht der Mensch? Von *B. Peyer* 1255
Architektur in ganzheitlicher Sicht. Von *Werner Jaray*, Zürich 1256
Kunststoffsanierte Holzbauteile unter schwingender Beanspruchung. Von *Ulrich A. Meierhofer*, Dübendorf 1260

Sommaire

Tableau des concours B 1

Carnet des concours B 1

Actualité B 2

Produits nouveaux B 2, B 4

A nos lecteurs B 2

Editorial
Les vœux du président de la SIA pour la nouvelle année 1

Vie de la SIA 2, B 3

Bibliographie 2, B 4

Politique des transports
Les transports publics sont-ils à même de résoudre les problèmes du trafic d'agglomération? par *Philippe H. Bovy* 3

Industrie et technique B 3

Documentation générale B 4

Dans le prochain numéro:

La gestion de projet: un thème d'actualité
La modernisation du Nyon – Saint-Cergue – La Cure

Couverture

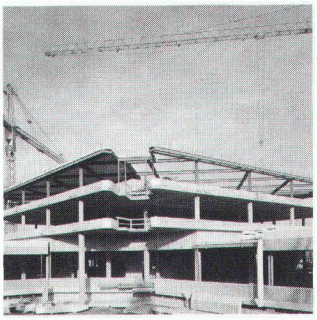

Colonnes centrifugées GRAM. Usine LEMO à Ecublens, fabrique de connecteurs électriques. Ing. SGI, Lausanne. Arch. PLANIDEC SA, Grandvaux.

Le type de colonne GRAM section carrée 32 × 32 cm fut choisi pour cette superbe construction. Spécialiste dans la préfabrication de piliers en béton armé centrifugé à haute résistance, GRAM participe à de nombreuses réalisations sur le plan suisse.
La section des colonnes peut être ronde, carrée, polygonale ou tout autre forme souhaitée par l'architecte, pour des raisons d'esthétique. La haute résistance du béton centrifugé, plus de 600 kg/cm², permet d'envisager de faibles sections. Les colonnes GRAM offrent toujours plus de place disponible dans les bâtiments administratifs, industriels, parkings et écoles.
Vos questions nous intéressent, votre partenaire GRAM vous offre une documentation toujours plus détaillée, technique et actuelle.

GRAM SA
Eléments en béton
1523 Villeneuve-près-Lucens
Tél. 037/64 20 21

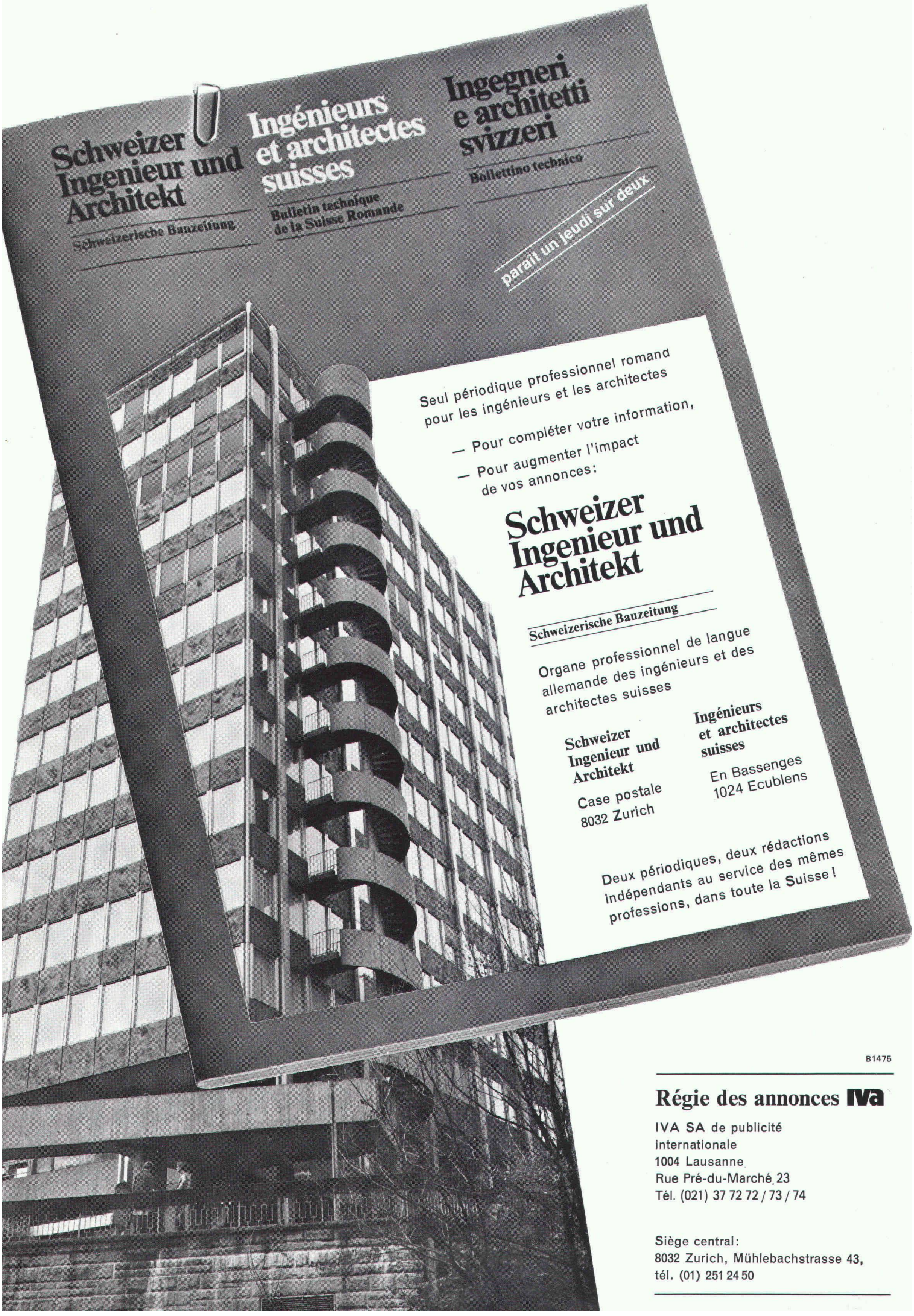
Schweizer Ingenieur und Architekt
Schweizerische Bauzeitung
Ingénieurs et architectes suisses
Bulletin technique de la Suisse Romande
Ingegneri e architetti svizzeri
Bollettino technico
paraît un jeudi sur deux
Seul périodique professionnel romand pour les ingénieurs et les architectes
— Pour compléter votre information,
— Pour augmenter l'impact de vos annonces:
Schweizer Ingenieur und Architekt
Schweizerische Bauzeitung
Organe professionnel de langue allemande des ingénieurs et des architectes suisses
Schweizer Ingenieur und Architekt
Case postale
8032 Zurich
Ingénieurs et architectes suisses
En Bassenges
1024 Ecublens
Deux périodiques, deux rédactions indépendants au service des mêmes professions, dans toute la Suisse!
B1475
Régie des annonces IVA
IVA SA de publicité internationale
1004 Lausanne
Rue Pré-du-Marché 23
Tél. (021) 37 72 72 / 73 / 74
Siège central:
8032 Zurich, Mühlebachstrasse 43,
tél. (01) 251 24 50

FASA - FONDERIE ET ATELIERS MECANIQUES D'ARDON SA
CH-1917 Ardon-Valais Tél. (027) 86 11 02 Télex 38 689 FASA-CH

FASA

1875-1985
110 ANS

B1982

Mise à niveau
en 6 minutes?

... FASA, évidemment!

Une série réglable
au niveau de la chaussée
sans vis, sans cales,
sans outils spéciaux

Charge / Belastung / Load **10 To** par roue / pro Rad / per wheel

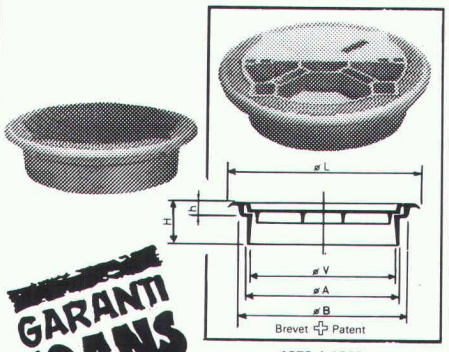

1350 / 1360

GARANTI 10 ANS
CONTRE LE BOITEMENT ET LE CLAQUEMENT

VF 03/85

L'économie d'énergie?

c'est ça!

Les parois pliantes vitrées de Schweizer.

Le climat régnant sous nos latitudes ne permet pas de profiter suffisamment des places de jardin, balcons, terrasses, vérandas etc. L'énergie solaire procure de nouvelles dimensions d'habitat.

La paroi pliante vitrée SESSA, dont l'installation est simple et facile, permet de prolonger l'utilisation de ces espaces habitables jusqu'à neuf mois par an.

Ces annexes vitrées sont de véritables «collecteurs solaires» et des «tampons» thermiques. L'effet de serre connu se produit derrière la paroi vitrée fermée. Le réchauffement du local en question se fait par simple ensoleillement à des températures extérieures même au-dessous de zéro.

Le tampon thermique réduit les déperditions calorifiques des maisons ou immeubles et permet ainsi une économie de chauffage non négligeable.

Notre contribution à notre environnement.

Ernst Schweizer SA
Constructions métalliques

Zurich

IAS

Sessa-Norm

B2111

Coupon: Veuillez m'envoyer une documentation sur les parois pliantes vitrées SESSA.

Nom

Rue NPA/Localité

Ernst Schweizer SA, Constructions métalliques, 8908 Hedingen ZH, Tél. 01/763 61 11

Bureau de vente pour la Suisse romande: CH-1006 Lausanne, Chemin du Cap 3, Tél. 021/29 92 44

ATELIER CLAUDE MEYER

INTRINSIC POWER

TURBO-GENERATEURS 80/160 kVA

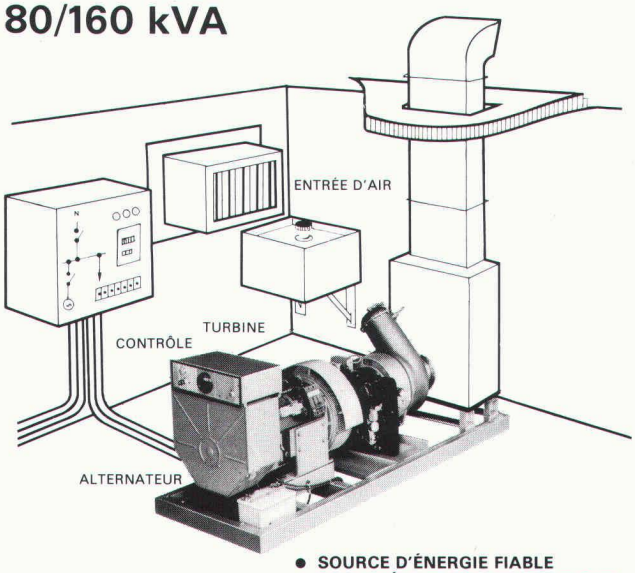

- SOURCE D'ÉNERGIE FIABLE
- POIDS RÉDUIT, SANS VIBRATIONS
- REFROIDISSEMENT À AIR
- FAIBLE MAINTENANCE

INTRINSIC AG

CH-8802 KILCHBERG Tel. 01 / 715 11 34
Schulstrasse 3

B 2078

Ce symbole international indique l'accès possible aux handicapés en chaise roulante ou ne se déplaçant qu'avec peine, lorsqu'il est apposé sur des bâtiments publics, hôtels, restaurants, théâtres, magasins, places de parc, moyens de transport public, etc.

La question des barrières architecturales est loin d'être nouvelle. Les expériences faites dans le canton de Vaud et dans d'autres cantons nous persuadent que nous assistons à un mouvement irréversible qu'il serait finalement peu humain et vain de vouloir empêcher.

La commission vaudoise pour la suppression des barrières architecturales, créée il y a plus de dix ans, a pour but de sensibiliser la population aux obstacles qui s'opposent au libre déplacement de chacun dans le domaine construit; en outre, elle met tout en œuvre pour que les constructions soient désormais dépourvues de barrières architecturales.

Administration:
PRO INFIRMIS
11, rue Pichard – Case postale 3546
1002 Lausanne – Tél. (021) 23 37 37

B1161

Organisation internationale cherche pour son siège à Genève un

architecte

pour diriger la Section de l'entretien du bâtiment.

Qualifications requises: diplôme d'architecte.

Plusieurs années d'expérience démontrée dans la construction et l'entretien de grands bâtiments administratifs en Suisse et à Genève de préférence. Capacité de gérer un budget de fonctionnement et de diriger une équipe de techniciens.

Connaissance approfondie du français et connaissance de l'anglais.

Age: 35 à 40 ans.

Les intéressés de nationalité suisse, allemande (République fédérale), espagnole, ou italienne sont priés de s'adresser au:

Bureau international du Travail
Département du personnel – Bureau 4-75
4, route des Morillons
1211 Genève 22

pour obtenir l'avis de vacance détaillé et la formule d'inscription.

Date de clôture: 13 février 1986.

Walter Egger
Bureau d'ingénieurs en bâtiment et génie civil

Nous cherchons en renfort de notre groupe de travail, collaborateurs avec initiative en tant que

ingénieur en bâtiment et génie civil

et

dessinateur en génie civil

Fonctions: traitement et gestion de divers projets du bâtiment et du génie civil.

Expérience dans le béton armé ainsi que de bonnes connaissances du français sont un avantage.

Nous nous réjouissons de votre demande d'emploi.

Bureau d'ingénieur, Walter Egger
Gstaadstrasse, 3792 Saanen
Tél. 030/4 21 36