Zeitschrift: Bulletin technique de la Suisse romande
Band: 100 (1974)
Heft: 24

Werbung

Nutzungsbedingungen
Die ETH-Bibliothek ist die Anbieterin der digitalisierten Zeitschriften auf E-Periodica. Sie besitzt keine Urheberrechte an den Zeitschriften und ist nicht verantwortlich für deren Inhalte. Die Rechte liegen in der Regel bei den Herausgebern beziehungsweise den externen Rechteinhabern. Das Veröffentlichen von Bildern in Print- und Online-Publikationen sowie auf Social Media-Kanälen oder Webseiten ist nur mit vorheriger Genehmigung der Rechteinhaber erlaubt. Mehr erfahren

Conditions d'utilisation
L'ETH Library est le fournisseur des revues numérisées. Elle ne détient aucun droit d'auteur sur les revues et n'est pas responsable de leur contenu. En règle générale, les droits sont détenus par les éditeurs ou les détenteurs de droits externes. La reproduction d'images dans des publications imprimées ou en ligne ainsi que sur des canaux de médias sociaux ou des sites web n'est autorisée qu'avec l'accord préalable des détenteurs des droits. En savoir plus

Terms of use
The ETH Library is the provider of the digitised journals. It does not own any copyrights to the journals and is not responsible for their content. The rights usually lie with the publishers or the external rights holders. Publishing images in print and online publications, as well as on social media channels or websites, is only permitted with the prior consent of the rights holders. Find out more

Download PDF: 09.12.2025

ETH-Bibliothek Zürich, E-Periodica, https://www.e-periodica.ch

Avec Guritherm on peut tenir chaud à une femme.

Et isoler le béton contre le gel. Et protéger le béton de la chaleur. Et réduire la durée de coffrage. Et améliorer la qualité du béton.

La natte pour béton Guritherm* est aussi utile par temps froid que par temps très chaud. Aussi paradoxal que cela puisse paraître, c'est très facile à expliquer.

Tout d'abord Guritherm est étanche à l'eau et à l'air. Ensuite son coefficient de conductibilité thermique est en dessous de tout. Et c'est justement ce dont elle a besoin. (Pour être précis: $\lambda = 0{,}036$ kcal/m, h, °C.)

Ainsi, en hiver, Guritherm tient le froid à l'écart et retient la chaleur interne du béton. Il est évident que la durée de coffrage est alors sensiblement réduite et que la qualité du béton est considérablement améliorée.

Soit dit en passant: en hiver, Guritherm peut aussi protéger de la neige et de la glace armature, coffrage, béton frais, gravier et sable.

Et en été? L'été, Guritherm est tout aussi indispensable, surtout dans les travaux de génie civil. La chaleur interne (et surtout l'eau) étant retenues, le développement des résistances du béton est accéléré, ce qui permet de décoffrer beaucoup plus tôt. Plus encore: puisque l'arrosage est inutile, il n'
a plus de risque de choc thermique.

Dans ces conditions, il est manifeste qu
la résistance du béton à la compression e
surtout à la traction augmente.

Vous voyez donc que la natte pour béto
Guritherm, d'une solidité à toute épreuve
est bon an, mal an un investissement renta
ble. Demandez donc dès aujourd'hui un
documentation complète.

* Mousse synthétique prise en sandwich entre deu
feuilles de plastique, munie d'œillets de fixation, natte
de 5 x 1,3 m, poids 1,4 kg/m².

GURITHERM
Natte pour béton

Encore une nouveauté Meynadier!

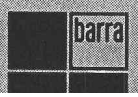

Meynadier + Cie SA, 1003 Lausanne,

Je suis

le palan électrique à chaîne, DEMAG-Junior de Fehr.

Je peux lever et déplacer des charges de 50—2000 kg.
Grâce à moi, vous déchargez vous-même ou vos employés d'un travail corporel pénible et irrationnel.
On apprécie mes avantages à des milliers de places de travail. Ne voulez-vous pas aussi profiter de moi?
Je suis en stock chez Fehr et pourrait vous aider demain déjà.

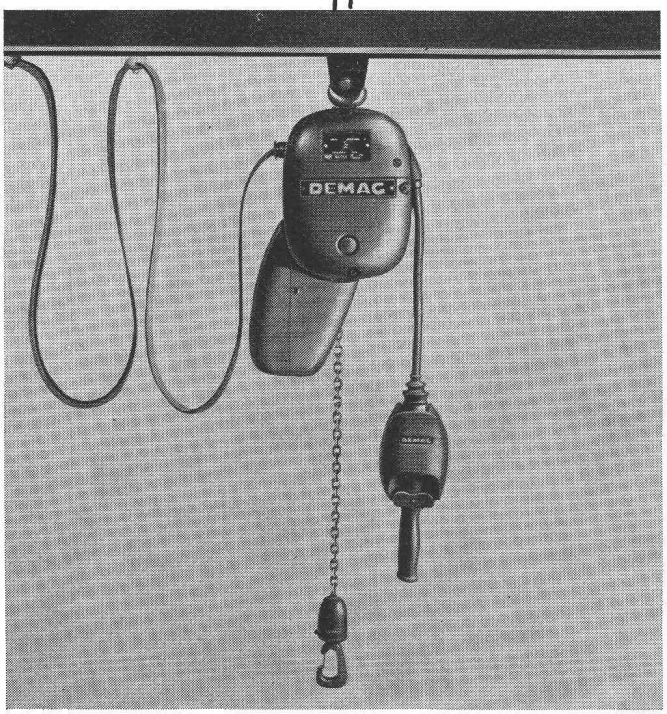

Représentant pour la Suisse romande:
W. Burri, Ing., 1016 Lausanne
téléphone 021 / 24 45 33

Hans Fehr SA

8305 Dietlikon-Zurich, Téléphone 01 833 26 60
Manutention - Technique d'entraînement industriel - Manutention dans les entrepôts

DOCUMENTATION GÉNÉRALE

Extraits d'articles de revues suisses et étrangères reçues par le « Bulletin technique » et déposées à la Bibliothèque de l'Ecole polytechnique fédérale de Lausanne, avenue de Cour 33, où elles peuvent être consultées.

N. B. — L'indice figurant en tête et à droite de chaque extrait est celui de la « Classification décimale universelle ».

Sciences pures

BT 5760 533.9

Etude d'une antenne cylindrique infiniment longue, plongée dans un plasma isotrope, homogène et compressif.

B. S. Rao, D. Verma.

Journ. des télécommunications, vol. 41, nº 7/1974, p. 424-427, 2 fig.

De nombreux chercheurs ont étudié le problème de la distribution du courant le long d'une antenne cylindrique infiniment longue, plongée dans un plasma isotrope, homogène et compressible. Dans toutes ces études, on a considéré seulement le cas de conditions aux limites rigides et cela a donné lieu à des divergences dans les résultats. Personne jusqu'ici n'a donc essayé de résoudre le problème dans le cas de conditions aux limites non rigides.

Les auteurs du présent article ont étudié la distribution du courant le long d'une antenne cylindrique de longueur infinie dans le cas des conditions aux limites non rigides. Ils ont comparé leurs résultats à ceux de Nguyen et ont pu attribuer la diminution du courant au fait que les électrons ne subissent pas une réflexion élastique sur la surface de l'antenne, ce qui donne lieu à une admittance de surface.

BT 5761 531.3

Une contribution à la question relative aux méthodes d'équilibrage de rotors élastiques. P. Wutsdorff.

Revue BBC, tome 61, nº 5/1974, p. 228-237, 3 tabl.

Après une brève représentation des bases théoriques, l'auteur indique les méthodes connues pour l'équilibrage des rotors élastiques. Il décrit les manières d'agir sur la platforme d'essais de survitesse et présente un programme de calcul pour l'équilibrage des rotors élastiques permettant de simuler un processus d'équilibrage auquel est soumis un rotor, la répartition de l'excentricité étant donnée à l'avance. Il cite, pour finir, différents marches d'équilibrage, en prenant comme exemple un turbo-alternateur de la classe 600 MW.

Mécanique appliquée

BT 5762 621.791

Récents progrès apportés au rechargement à l'arc sous flux en poudre par feuillard. H. Ornig, T. Tsuk.

Soudage et techn. connexes, vol. 28, nº 5/6, 1974, p. 211-227, 25 fig., 2 tabl.

L'emploi croissant du rechargement austénitique en construction nucléaire et chimique, ainsi que le rechargement anti-usure du matériel lourd, a suscité le développement de techniques récentes, augmentant le rendement et la qualité de l'opération.

Ces améliorations concernent deux techniques de dépôt : une tête à deux feuillards chauds de largeur classique ; une tête de feuillard grande largeur, équipée d'un dispositif original anti-soufflage magnétique.

BT 5763 621.791

La mécanique de rupture et la croissance des fissures de fatigue dans les matériaux de construction mécanique. M. O. Speidel.

Journal de la soudure, 64e année, nº 6/1974, p. 137-142, 6 fig.

Cette contribution à l'étude de la fatigue des matériaux fournit les résultats d'expériences relatives à la valeur limite (K_0) de croissance des fissures de fatigue et développe une théorie semi-empirique qui permet d'établir des lois de croissance des fissures de fatigue en fonction du seul module d'élasticité du matériau considéré. Cette théorie n'étant applicable que si les fissures de fatigue se propagent sous vide, il reste à étudier encore la question du comportement de ces fissures en milieu ambiant, souvent néfaste (fatigue par corrosion).

Génie

BT 5764 621.314

Montage in situ des grands transformateurs.

M. Fallou, B. Hochart, P. Hofer.

Revue gén. de l'électricité, nº spécial, juin 1974, p. 106-116, 3 fig., 1 tabl.

L'augmentation de la taille des transformateurs de puissance, engendrée notamment par l'augmentation de la tension des réseaux, rendra impossible, dans un avenir plus ou moins proche, leur transport par les moyens actuellement utilisables.

Un groupe composé de constructeurs et d'exploitants s'est donc penché sur l'analyse du moyen le plus réaliste d'éliminer cette contrainte de transport, qui consiste à monter puis essayer ces grosses unités sur place.

Ce sont les fruits de ces premières réflexions qui sont livrés dans le présent article.

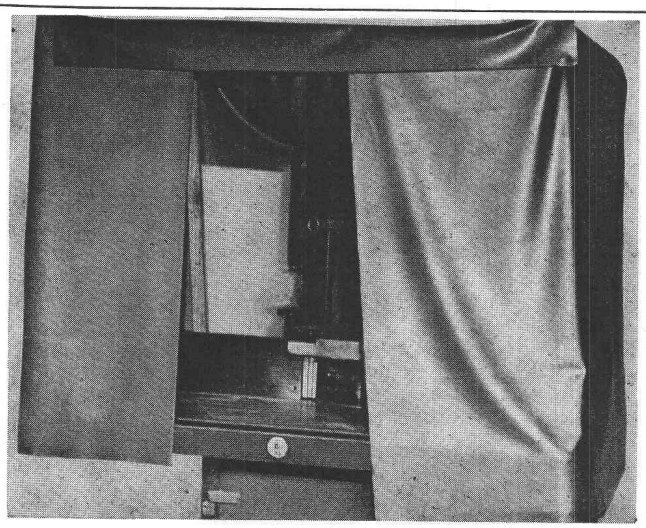

Rideaux anti-bruit

HARTMANN

lutte contre le bruit

Isolation phonique par des nattes en plomb-caoutchouc

Nous vendons des nattes en plomb-caoutchouc qui possèdent d'excellentes qualités physiques.
Elles sont disponibles dans les épaisseurs de 0,5 à 4 mm et sont très compactes et élastiques. Ces nattes permettent de satisfaire à un grand nombre d'exigences acoustiques ; exigences qui ne pouvaient jamais être réalisées ou que par des constructions volumineuses.

Isolation phonique dans les bâtiments

Suspendues sur les plafonds, nos nattes posées sur un frisage, permettent de réduire les bruits de passage. Elles sont disponibles avec du tissu sur un ou deux côtés. Notre nouveau matériel peut également être incorporé dans les plafonds et les façades en métal ou autre. Agissant indépendemment et posées judicieusement, nos nattes accroissent l'isolation phonique des parois de séparation légères.

Acoustique technique et protection de la place de travail

Dans ce secteur, nos nattes se prêtent à la fabrication d'installations mobiles effaçant le bruit, p. ex. des tentes et des rideaux anti-bruits. Par ces moyens, les bruits excessifs provoqués par des machines et outils en mouvement peuvent être sensiblement réduits.
Nos spécialistes se tiennent à votre disposition pour de plus amples renseignements. Sur demande, nous vous enverrons volontiers notre documentation complète.

HARTMANN + CO SA

Dépt. Isolation phonique, 2500 Bienne, tél. (032) 42 01 42.

COOPÉRATIVE DES

cobal

OUVRIERS DU BÂTIMENT

génie civil
moçonnerie
béton armé
gypserie-peinture
charpente

Directeur: C. Miéville, ing. EPFL-SIA

Av. de Beaulieu 9, 1004 Lausanne
Téléphone 36 36 84/85

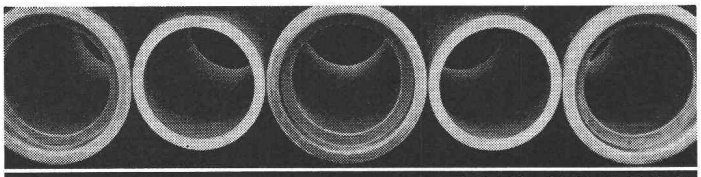

Presses à tuyaux PHLOMAX

Dès à présent possibilités de production accrues

Phlomax vous offre:
Résistance élevée
Etanchéité absolue
Parois plus minces
Economies de béton
Frais de transport réduits
Précision des cotes
Elimination des rebuts
Sûreté de fonctionnement
Production très rentable
de tuyaux à embase, à collet et à emboîtement à mi-épaisseur, armés et non-armés
Machines pour tuyaux de 1 à 3 m de longueur et 100 à 2500 mm de diamètre

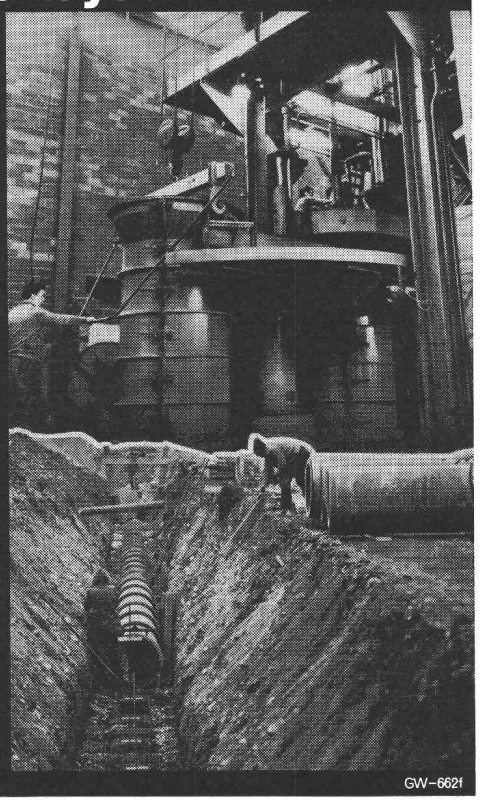

GRABER + WENING

Fabrique de machines
8413 Neftenbach
(Suisse)

Téléphone (052) 311121
Télex 76229 grabr ch

GW-6621

Génie

BT 5765 628.1

Eau d'alimentation. La conception des réseaux et la technique de la distribution de l'eau. Y. Marlière.

Travaux, nº 471/472, juin-juillet 1974, p. 42-47, 2 fig.

L'auteur retrace les différentes démarches et aussi les contraintes qui s'imposent à l'ingénieur qui établit l'avant-projet et le projet d'une distribution d'eau potable. Il s'agit en définitive d'arriver à obtenir une eau de bonne qualité en quantité suffisante et au prix le plus bas. Sont étudiés successivement : l'évaluation des besoins (bases de leur calcul), la recherche des ressources, les critères de qualité, les différents éléments des réseaux (point de prélèvement, pompage, canalisations, réservoirs, installations de traitement). Des indications sont données sur les prix de revient élémentaires, sur le financement, sur les subventions possibles et sur les modalités administratives de réalisation ainsi que sur la détermination du prix de vente de l'eau.

Electrotechnique

BT 5766 621.398

Fernauslösetechnik — eine besondere Form von Nachrichtenübertragung. F. Eggimann, J. Pfund.

Bull. ASE, 65e année, nº 11/1 juin 1974, p. 821-827, 11 fig., 1 tabl.

Le déclenchement de disjoncteurs par des liaisons de signalisation, à basse ou à haute fréquence, est nécessaire dans le cas de défauts, afin de protéger des objets et des lignes, ainsi que pour maintenir la stabilité du réseau. Les exigences posées à la sûreté, à la fiabilité et à la rapidité de transmission sont étonnamment analogues à la technique du radar. Suivant la fréquence de leurs signaux d'émission et de réception, ces appareils peuvent être classés dans les deux groupes à basse et à haute fréquence. Leur conception doit tenir compte de la caractéristique du bruit du canal utilisé pour la transmission. Des exemples caractéristiques de la relation entre sûreté, fiabilité et rapidité de transmission sont indiqués.

BT 5767 621.397

Essais sur de grandes installations d'antennes collectives de télévision. H. Roggli.

Bull. techn. PTT, nº 6/1974, p. 222-228, 13 fig.

Les installations d'antennes collectives destinées à transmettre les programmes de télévision et de radiodiffusion à ondes ultra-courtes prenant une importance sans cesse croissante, il s'agit d'apprécier de façon uniforme les caractéristiques de transmission jusqu'ici très différentes. C'est pourquoi l'Entreprise des PTT a élaboré des principes fondamentaux, qui ont tout d'abord été essayés pratiquement avec des méthodes de mesure appropriées. Une concordance satisfaisante a pu être constatée entre les principes fondamentaux et les valeurs d'exploitation.

Chimie industrielle

BT 5768 666.9

Structure poreuse des pâtes de silicate tricalcique hydraté. M. Collepardi.

Il Cemento, 71e année, nº 1/1974, p. 11-22, 10 fig., 1 tabl.

On publie dans ce rapport les résultats du travail expérimental de l'auteur sur la structure poreuse et les propriétés superficielles du silicate tricalcique hydraté. La distribution dimensionnelle des pores et la surface spécifique déterminées par l'adsorption d'azote sont mises en corrélation avec le processus d'hydratation et avec la morphologie du silicate tricalcique hydraté dans différentes conditions expérimentales. On discute l'influence de certains additifs sur la structure poreuse et sur les propriétés mentionnées du silicate tricalcique hydraté, ainsi que l'influence de la température, du temps d'hydratation et du vieillissement des produits d'hydratation sur sa structure poreuse.

Construction, Architecture

BT 5769 691.32

Influence de la mise en œuvre sur la qualité et la durabilité du béton. M. Adam.

Annales, nº 318, juin 1974, p. 1-34, 83 fig.

La mise en œuvre des bétons est plus difficile à réglementer que les calculs et que la qualité des matériaux ; or, de la bonne exécution des bétons et donc de la qualification des exécutants dépend en grande partie la tenue des ouvrages dans le temps.

Il est cependant possible d'analyser les principaux types de dégradations constatées, d'en rechercher les causes et d'en tirer des conclusions sur les moyens à employer pour éviter les incidents et réaliser des ouvrages satisfaisants.

C'est le but du présent article dans lequel de nombreux exemples de malfaçons sont illustrés et commentés en insistant sur les fautes à éviter et les méthodes à rechercher.

S.A. HUNZIKER + CIE

durobeton durobeton durobeton

tuyaux non armés, centrifugés

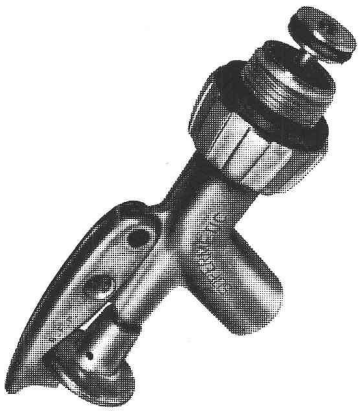

Pour chaque usage
le robinet approprié,
par ex.:

SUPERMETIC

pour mazout, diesel,
huiles de graissage,
etc.

JACCAZ

Fûts + Accessoires
8105 Regensdorf
01/840 20 20

Neuhaus-Nutzfahrzeuge

3 véhicules utilitaires éprouvés

Remorque à un essieu pour le transport de machines de construction. Charge utile 2-8 t. La remorque No. 2 est munie d'un treuil spécialement résistant. Toutes ces remorques ont le pont basculant pour le chargement direct de véhicules.

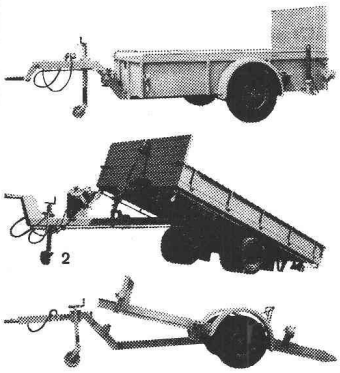

Hans Neuhaus AG
Fabrik für Nutzfahrzeuge
5637 Beinwil-Freiamt Telefon 057 89177

Représentant: Alfred Stöcklin
1510 Moudon, tél. 021 95 15 56

Les femmes savent ce qu'est l'hygiène intime. Les hommes tendent à croire que cela ne les concerne pas.

clos o mat

le plus haut degré d'une hygiène intime parfaite

En vente uniquement dans les maisons d'installations sanitaires
Tous renseignements par la maison Hans Maurer,
construction d'appareils sanitaires, Waldstrasse 5, 8125 Zollikerberg,
Téléphone 01 63 60 18

Etablir des contacts

Les messages publicitaires dans le Bulletin technique de la Suisse romande sont un lien entre le produit et le marché

DUPUIS & CIE
CLICHÉS - PHOTOLITHOS
CHENEAU-DE-BOURG 3 TÉL. 23 39 23 LAUSANNE

Le tuyau en béton est un produit

économique *utilisé dans de nombreux domaines tels que chantiers de génie-civil, assainissement urbain et agricole, traitement des eaux usées et bâtiment.*

Pour tous renseignements
Bureau de l'AFTSR Ch. des Fleurettes 41
1007 LAUSANNE Tél. (021) 27 50 08

ASSOCIATION DE FABRICANTS DE TUYAUX DE LA SUISSE ROMANDE

746 CHAVANNES

AVIS DE SOUMISSION

Direction des constructions fédérales
Bureau pour l'Ecole polytechnique fédérale de Lausanne
Implantation à Ecublens de l'Ecole polytechnique fédérale de Lausanne

Les travaux suivants seront adjugés à la suite de mise en soumission :

00.00 Zone centrale
Zone centrale EST
Zone centrale OUEST
Bibliothèque

CFC	Catégorie de travaux	Ordre de grandeur des travaux	Expédition des soumissions		Début présumé des travaux	
	Fondations spéciales					
17	Pieux	300 pieux de 40 m¹	décembre	1974	mars	1975
	Galerie pour distribution primaire					
20	Terrassements	section 30 m²				
21	Gros œuvre	460 m¹	février	1975	juillet	1975
	Bâtiment					
21	Gros œuvre jusqu'au niveau ± 000					
213	Charpente métallique	174 600 m³	mars	1975	août	1975
211.5	Béton armé des superstructures					
211.6	Maçonnerie					
211.1	Echafaudages	11 800 m²	mai	1975	octobre	1975
217.1	**Façades en béton**					
212.3	Sous-construction préfabriquée en béton	3 200 m²	décembre	1975	février	1976
217.2	**Façades métalliques**					
213.8	Revêtement en tôle					
221.1	Fenêtres en métal et vitrerie					
225	Calorifugeage et jointoiement	3 800 m², dont 50% vitrés	juin	1975	novembre	1976
276	Stores à lamelles					
224	**Couverture**					
222	Ferblanterie					
224.1	Etanchéité	1 700 m²	juin	1975	novembre	1976
225	Calorifugeage et jointoiement					

Les entreprises qui désirent participer aux soumissions voudront bien le faire savoir par écrit au Bureau des constructions fédérales pour l'Ecole polytechnique fédérale de Lausanne, chantier EPFL, 1015 Lausanne, jusqu'aux dates suivantes :

Fondations spéciales	13 décembre 1974
Galerie pour distribution primaire	10 janvier 1975
Bâtiment	21 février 1975

en indiquant la catégorie de travaux qui les intéresse.

Un montant de **Fr. 100.—**, non remboursé, est perçu par entreprise inscrite. Il est à verser, jusqu'à l'échéance indiquée ci-dessus, au compte de chèque postal suivant :

Zweifel + Strickler + Associés, soumission EPFL
Chantier EPFL — 1015 Lausanne
Ccp 10 - 116 84 (mentionner sur le talon : soumission EPFL).

Les fournisseurs qui désirent obtenir les dossiers de soumission suivront la même procédure.

Seules seront prises en considération les entreprises ou les consortiums d'entreprises pouvant justifier de la capacité requise pour exécuter les travaux. Aussi donneront-elles, en s'inscrivant, les indications nécessaires sur leur organisation et l'effectif de leur personnel, des références, ainsi que le nom des entreprises associées et des principaux sous-traitants.

La Direction des constructions fédérales se réserve la possibilité d'adjuger ces travaux en lots groupés ou séparés.

Il n'est pas prévu de répéter cet avis de soumission.

Les formules d'appel d'offres seront envoyées aux soumissionnaires à l'époque indiquée ci-dessus.

Direction des constructions fédérales
Bureau pour l'EPF de Lausanne

Jeune architecte-technicien

désirant compléter sa formation, cherche emploi dans l'archéologie et fouilles ou bureau d'architecte. Entrée immédiate ou à convenir.

Ecrire sous chiffre PZ 903357 **à Publicitas, 1002 Lausanne.**

Hochbauzeichnerin

5 Jahre Praxis, sucht Stelle in Architekturbüro, Innenarchitekturbüro, technisches Büro.

Eintritt sofort oder nach Vereinbarung.

Offerten unter Chiffre **BT 156, IVA SA, 19, av. de Beaulieu, 1004 Lausanne.**

ARCHITECTE-TECHNICIEN

Vaudois, 29 ans, cherche situation. Formation ETS, expériences, références. Entrée dès le 1.1.1975 ou à convenir. Faire offres sous chiffre U 337812-18 à PUBLICITAS, 1211 GENÈVE 3.

Ingénieur mécanicien ou civil

Université, 35 ans maximum.

Expérimenté dans :
la mécanique
la construction métallique
connaissance de l'acier

Esprit vendeur.
Prêt à beaucoup voyager.
Nationalité suisse ou permis.
Langues : français-allemand-anglais.
Salaire élevé.

Envoyer curriculum vitae à VENTURA SA, 14, rue de l'Ancien-Port, 1201 GENÈVE.

Ingénieur civil

7 ans d'expérience, cherche poste dès janvier 1975 (tous genres), si possible dans son domaine. Suisse ou éventuellement étranger.
Ecrire sous chiffre **PW 309202 à Publicitas, 1002 Lausanne.**

— **Joints** élastiques : thiocols, silicones, polyuréthanes, acryls, sur : béton, métal, alu, verre, bois, etc. ; garanties maximales de qualité pour l'isolation hydro et thermo des jointoiements.

— **Revêtements de sols** en résines Epoxi coulées, depuis la couche anti poussière jusqu'au mosaïque coloré aux hautes qualités mécaniques et chimiques.

— **Hydro-isolation** monocouche vulcanisée pour terrasses, murs de soutènements, sous-sols, etc.

— **Siliconages** et traitements de façades.

— **Etanchéité anti mazout** des bacs de rétentions.

— **Sols salles de gymnastique** en résine Poliflex coulée.

FLEXO-BAU s.a.

entreprise inscrite
au registre professionnel VD

LAUSANNE - ZURICH - BÂLE - OLTEN

Route d'Echallens 3
1032 **ROMANEL**-sur-Lausanne
Tél. (021) 34 05 45-47

SOCIÉTÉ GÉNÉRALE POUR L'INDUSTRIE

cherche **pour son département bâtiments**

un ingénieur-technicien en sanitaire

ou formation équivalente, expérimenté, ayant une bonne connaissance des problèmes annexes du bâtiment.
Langues : français, allemand, connaissance de l'anglais souhaitée.

Pour son département ouvrages d'art

un ingénieur civil, diplômé, expérimenté

ayant une excellente connaissance pratique et théorique des problèmes de structures.
Langues : français et anglais.
Les candidats doivent être aptes à travailler d'une manière indépendante et avoir le sens des responsabilités. Ils seront appelés à remplir des missions à l'étranger.
Entrée tout de suite ou à convenir.
Nous offrons un salaire bien adapté aux qualifications, d'importants avantages sociaux, une excellente ambiance de travail. Cafétéria, parking assuré.
Adresser curriculum vitae détaillé avec copie de certificats ainsi qu'une photographie au chef du personnel ou prendre contact téléphoniquement au N° 022/34 60 71, interne 502.

SGI Société Générale pour l'Industrie
71, av. Louis-Casaï, case postale 158
CH - 1216 COINTRIN/GENEVE

Ingénieur architecte diplômé

Suisse, 19 ans d'expérience en Suisse et à l'étranger dans bureaux d'études et de recherches.

Connaissances approfondies : direction administrative et technique, projets, rationalisation et industrialisation, exécutions.

Cherche poste avec responsabilités dans équipe dynamique, soit bureau d'architecte, urbaniste, ingénieur ou entreprise.

Libre début 1975 ou à convenir.

Faire offres sous chiffre N 338511-18 à Publicitas, 1211 Genève 3.

Architecte-technicien ETS,

plusieurs années de pratique dans les différents domaines du bâtiment, cherche nouvel emploi en Suisse ou à l'étranger.
Réponse sous chiffre **BT 157 à IVA SA, 19, av. de Beaulieu, 1004 Lausanne.**

Bureaux techniques à partager
5 min. **gare de Lausanne,** indépendance possible. 70 m², équipés ou non. Parking facile, situation tranquille.
Pour renseignements : tél. Genève (022) 46 03 88 ; offres sous chiffre **BT 158 à IVA SA, 24, av. de Champel, 1206 Genève.**

Normacord
Porte de série pour pièces d'habitation. Un vantail, jusqu'à 3,00 m de haut.

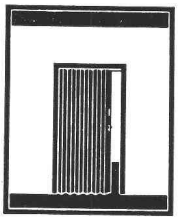

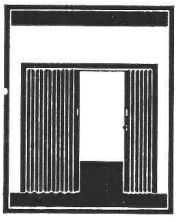

Bellacord
La porte la plus courante. Un vantail ou deux vantaux. Jusqu'à 3,50 m de haut.

Acordial
Portes et cloisons extensibles en toutes dimensions

Demandez les informations techniques

rosconi®

Fabrication – Vente – Pose
Rosconi SA
1004 Lausanne, 3, rue du Petit Beaulieu
021 35 24 44

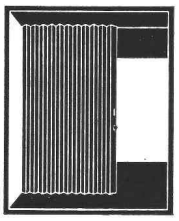

Moltacord
Convenant aux hauteurs de 3,50 à 5,00 m. Un vantail ou deux vantaux.

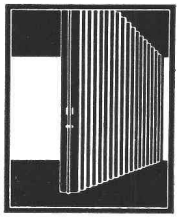

Supracord
La cloison extensible pour grands locaux dès 5,00 m de haut.

Kilcher

le premier producteur européen d'appuis élastiques contribuant à l'élimination des fissures dans le bâtiment.

Produits déjà connus:

- **Appuis à déformation en Néoprène**
- **Appuis à glissement en Teflon/Néoprène**

La plus récente invention:

- **Appuis à glissement limité LIMITGLISS® permettant un déplacement max. ± 7,5 mm**

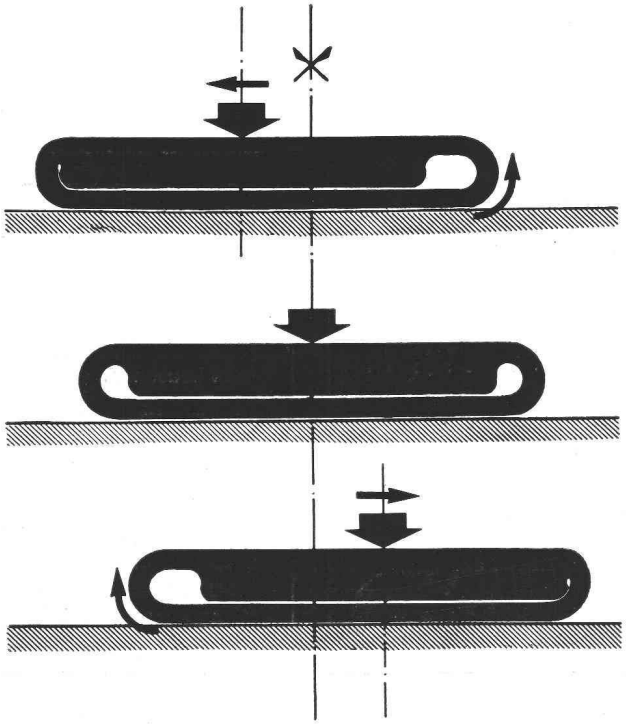

® = **brevets suisse et étrangers**

Profitez de notre longue expérience et de nos connaissances approfondies dans le domaine des appuis utilisés dans le bâtiment.

Nouvelle documentation à votre disposition: Appelez (065) 4 92 31.

F. KILCHER S.A., 4565 Recherswil/Soleure

Imprimerie La Concorde Lausanne (Suisse)