Zeitschrift: Bulletin technique de la Suisse romande
Band: 100 (1974)
Heft: 8

Werbung

Nutzungsbedingungen
Die ETH-Bibliothek ist die Anbieterin der digitalisierten Zeitschriften auf E-Periodica. Sie besitzt keine Urheberrechte an den Zeitschriften und ist nicht verantwortlich für deren Inhalte. Die Rechte liegen in der Regel bei den Herausgebern beziehungsweise den externen Rechteinhabern. Das Veröffentlichen von Bildern in Print- und Online-Publikationen sowie auf Social Media-Kanälen oder Webseiten ist nur mit vorheriger Genehmigung der Rechteinhaber erlaubt. Mehr erfahren

Conditions d'utilisation
L'ETH Library est le fournisseur des revues numérisées. Elle ne détient aucun droit d'auteur sur les revues et n'est pas responsable de leur contenu. En règle générale, les droits sont détenus par les éditeurs ou les détenteurs de droits externes. La reproduction d'images dans des publications imprimées ou en ligne ainsi que sur des canaux de médias sociaux ou des sites web n'est autorisée qu'avec l'accord préalable des détenteurs des droits. En savoir plus

Terms of use
The ETH Library is the provider of the digitised journals. It does not own any copyrights to the journals and is not responsible for their content. The rights usually lie with the publishers or the external rights holders. Publishing images in print and online publications, as well as on social media channels or websites, is only permitted with the prior consent of the rights holders. Find out more

Download PDF: 09.12.2025

ETH-Bibliothek Zürich, E-Periodica, https://www.e-periodica.ch

DOCUMENTATION GÉNÉRALE

Extraits d'articles de revues suisses et étrangères reçues par le « Bulletin technique » et déposées à la Bibliothèque de l'Ecole polytechnique fédérale de Lausanne, avenue de Cour 33, où elles peuvent être consultées.
N. B. — L'indice figurant en tête et à droite de chaque extrait est celui de la « Classification décimale universelle ».

Sciences pures

BT 5636 531.13
Nouvelle méthode de conception des mécanismes. J. M. HERVÉ.
Sciences et techniques, nº 8, 15 novembre 1973, p. 13-17, 13 fig., 1 tabl.

La géométrie du groupe des déplacements s'avère être un outil précieux de l'analyse cinématique des mécanismes. C'est, en effet, une opération géométrique de déplacement qui permet de définir le passage d'une figure géométrique regardée comme position occupée par un corps rigide, à une figure égale, regardée comme seconde position occupée par le même solide. L'étude de la structure algébrique du groupe de l'ensemble des deplacements conduit à la mise en évidence des cas remarquables de possibilités géométriques du mouvement des corps solides, ainsi qu'à une classification des mécanismes qui est aussi une méthode systématique pour réduire de manière exhaustive tous les mécanismes susceptibles d'être construits et même ceux qui n'avaient pas encore été découverts.

Mécanique appliquée

BT 5637 621.792
Comportement des joints collés de tuyaux en plastique sous l'influence de la pression interne, de la température et des produits chimiques. G. MENGES, W. SCHNEIDER.
Soudage et techniques connexes, vol. 27, nº 9/10, sept.-oct. 1973, p. 425-431, 13 fig.

Essais sur des éprouvettes tubulaires et sur des plaques en matériau transparent afin de pouvoir observer la progression du milieu chimique dans la zone du joint collé. Détermination de divers paramètres du mécanisme de l'avarie en fonction du matériau de base, de la couche d'adhésif, de la température et du milieu utilisés. Il est possible d'améliorer la résistance aux agents chimiques des joints collés en employant des adhésifs à faible pouvoir solvant et en soumettant les assemblages à un recuit avant la mise en service.

Electrotechnique

BT 5638 621.395
Le système de télécommunication intégré MIC IFS-1. E. WUHRMANN.
Bull. techn. PTT, 51e année, nº 12/1973, p. 554-578, 14 fig.

Outre la correspondance téléphonique, le système intégré de télécommunications IFS-1 doit aussi offrir à la clientèle tout un éventail de services de données dans un réseau homogène de télécommunications. Le système utilise des commandes software centralisées pour de grands secteurs de télécommunications. Pour des raisons de sécurité et d'entretien, ces zones sont subdivisées en réseaux ou plans équivalents superposés. Dans la circonscription d'une zone, les abonnés ont normalement accès à chaque plan de la structure grâce à des concentrateurs. Le réseau unique est modulaire ; il comprend des unités télécommandées reliées entre elles par des circuits multiplex MIC normalisés. L'exposé décrit la configuration des réseaux et les principes de l'échange de l'information de commande ainsi que l'établissement des communications.

Divers

BT 5639 614.72
Grundsätze der Probenahme bei Emissions- und Immissionsmessungen. W. JUTZI.
Nouvelles techniques, 15e année, nº 11, novembre 1973, p. 421-428, 6 fig.

La mesure des émissions a pour but de déterminer la nature et la quantité de polluants rejetés dans l'atmosphère par des installations techniques. Le lieu de mesure doit être choisi en un point permettant l'examen de tout le débit des effluents, le déroulement horaire des mesures, c'est-à-dire le cycle et la durée des prélèvements dépendent directement du type de source considéré.

Dans la mesure des immissions, il s'agit de constater par des sondages appropriés le genre et l'intensité de la pollution ambiante de l'air. Cette pollution se modifie constamment de lieu en lieu et au cours du temps à chaque point considéré. Pour une contrée déterminée, l'implantation du réseau de mesures et la fréquence de ces dernières doivent donc être adaptées à la nécessité de pouvoir enregistrer ces fluctuations.

Je suis
le palan électrique à chaîne, DEMAG-Junior
de Fehr.
Je peux lever et déplacer des charges de 50—2000 kg.
Grâce à moi, vous déchargez vous-même ou vos employés d'un travail corporel pénible et irrationnel.
On apprécie mes avantages à des milliers de places de travail. Ne voulez-vous pas aussi profiter de moi?
Je suis en stock chez Fehr et pourrait vous aider demain déjà.

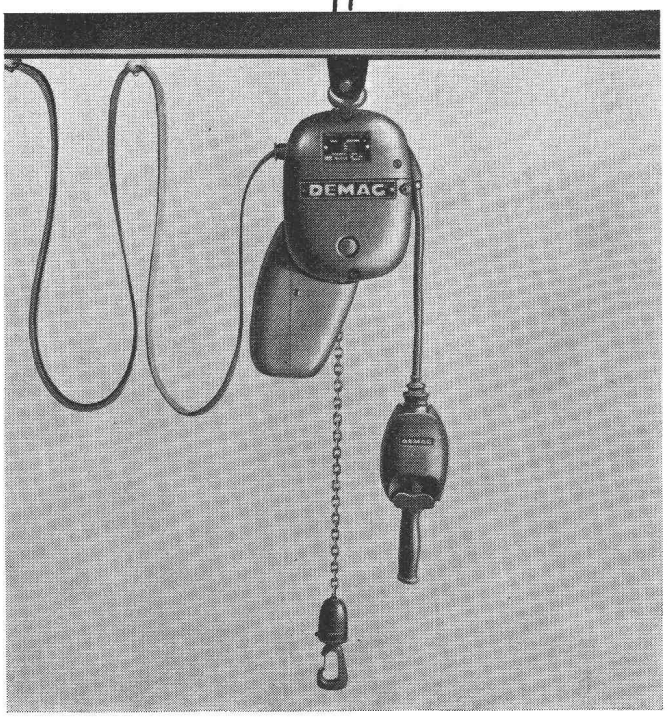

Représentant pour la Suisse romande:
W. Burri, Ing., 1016 Lausanne
téléphone 021 / 24 45 33
Hans Fehr SA
8305 Dietlikon-Zurich, Téléphone 01 931 931
Manutention · Technique d'entrainement industriel · Manutention dans les entrepôts

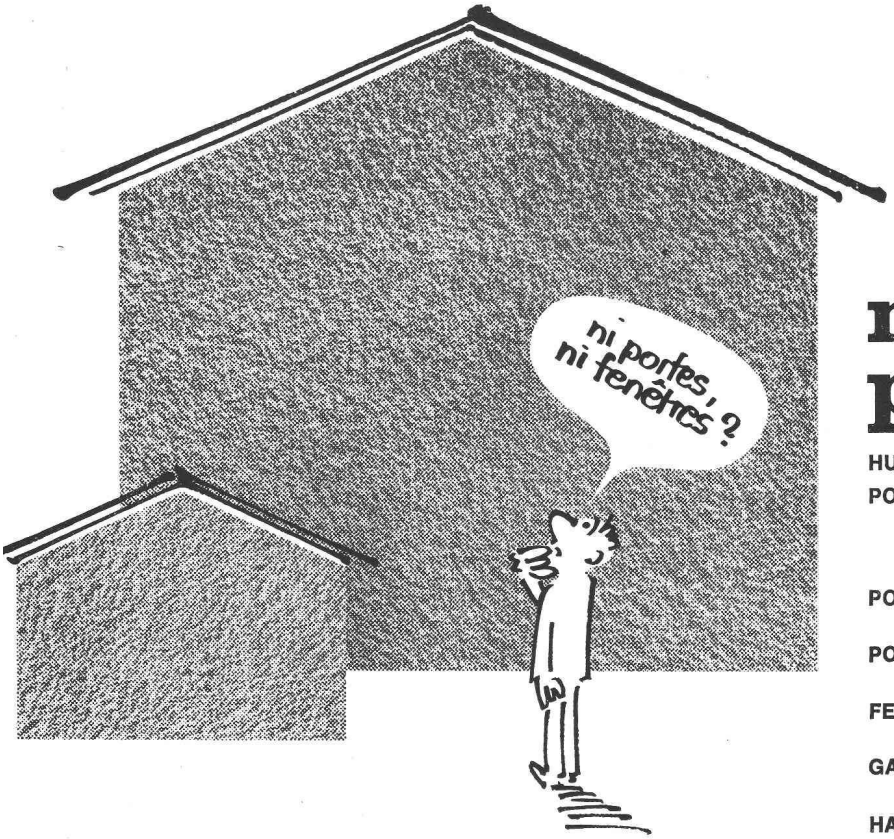

nous sommes là pour y remédier

HUISSERIES MÉTALLIQUES :	standardisées et sur mesure
PORTES BOIS :	à peindre - laquées - bois naturel - anti-feu T-30 T-60 T-90 avec huisseries métalliques
PORTES DE GARAGES :	standards ou sur mesure acier - bois - plastique
PORTES INDUSTRIELLES :	accordéons - coulissantes - basculantes
FENÊTRES :	aluminium éloxé avec huisseries métalliques
GARAGES PRÉFABRIQUÉS :	4 dimensions standardisées montage rapide
HALLES PRÉFABRIQUÉES :	charpente métallique prix forfaitaire clés en main

ATELIERS DU NORD LEIMER+BEYELER

1401 YVERDON SUISSE TÉL. 024 25 81 81

---

pour chauffage central et production d'eau chaude

chaudières cipag

automatiques — simples — économiques

cipag sa - vevey

bâle - zürich

Petites informations MBA

WACKER
Vibrateurs interieurs

A technique systématique Y: échangeables grâce à l'accouplement électrique, excentrique satellite, lubrification à l'huile. Haut rendement de compactage. Tension de sécurité de 42 V. Approuvés par l'ASE.

– à chaque tâche une bonne solution

MBA, 8600 Dübendorf
Tél. 01 85 00 21

Neuhaus-Nutzfahrzeuge

3 véhicules utilitaires éprouvés

Remorque à un essieu pour le transport de machines de construction. Charge utile 2-8 t. La remorque No. 2 est munie d'un treuil spécialement résistant. Toutes ces remorques ont le pont basculant pour le chargement direct de véhicules.

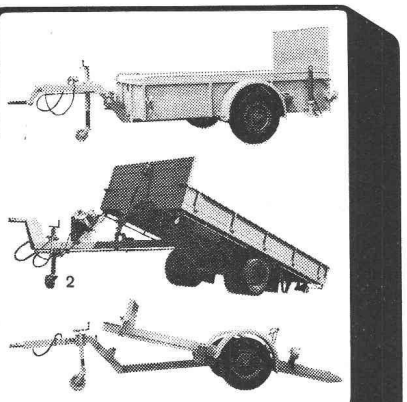

Hans Neuhaus AG
Fabrik für Nutzfahrzeuge
5637 Beinwil-Freiamt Telefon 057 89177

Représentant: Alfred Stöcklin
1510 Moudon, tél. 021 95 15 56

Je suis le robuste

palan électrique DEMAG

de Fehr.

Dans le levage de charges de 100–32000 kg, je me sens à l'aise. Je suis livrable à bref délai comme palan à colonne ou en exécution mobile. Afin que vous puissiez m'utiliser de façon rentable, conformément à vos besoins, je suis construit dans une gamme échelonnée selon les règles FEM. Appelez donc!

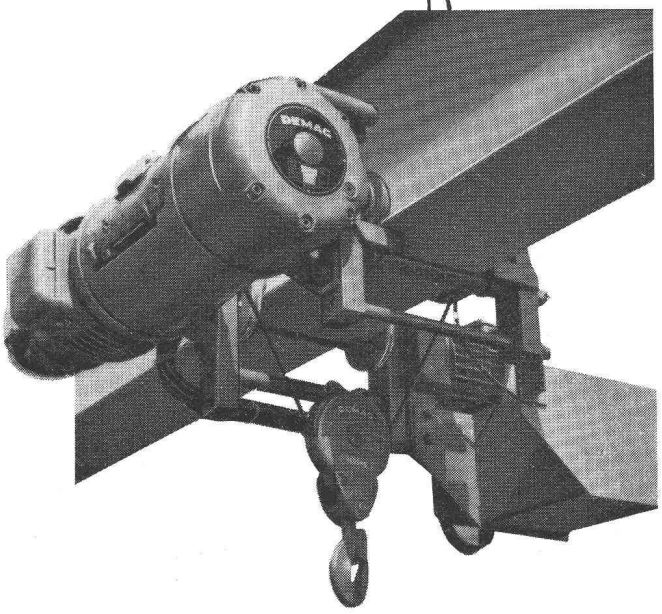

Représentant pour la Suisse romande:
W. Burri, Ing., 1016 Lausanne
téléphone 021 / 24 45 33

Hans Fehr SA

8305 Dietlikon-Zurich, Téléphone 01 931 931
Manutention · Technique d'entrainement industriel · Manutention dans les entrepôts

DOCUMENTATION DU BATIMENT

CENTRE NATIONAL SUISSE : BIBLIOTHEQUE DE L'ECOLE POLYTECHNIQUE FEDERALE, ZURICH

727.4 (494.34) : 69.002.2

GUYER, R. & E. arch. Ecole professionnelle à Zurich : Travaux de gros œuvre terminés. *(Gewerbeschulhaus in Zürich im Rohbau vollendet.)*
= Schweizer Baubl., 83 (1972) 43, p. 30 et 32.

Ecole pour l'enseignement du personnel de vente. Immeuble principal rectangulaire à six niveaux et bâtiment parallèle surbaissé abritant locaux spéciaux. Construction entièrement préfabriquée. Gros œuvre au volume de 40 000 m³ exécuté en cinq mois.

SUISSE, EPF, Zurich, 1973, N° 177.

725.51 : 696

HOCH, A. arch. Exigences directrices pour la construction d'hôpitaux. *(Richtungweisende Forderungen an die Baukonstruktion von Krankenhäusern.)*
= Medita, 2 (1972) 2, p. 17-25.

Exposé portant sur le problème de remplacer ou d'ajouter des installations techniques encastrées pour hôpitaux construits en systèmes conventionnels. Exemple de l'Hôpital Lorenz-Böhler à Vienne. Préfabrication de tous les éléments de paroi et de plancher.

SUISSE, EPF, Zurich, 1973, N° 178.

728.2 (494)

CENTRES d'habitation.
= Eternit dans la construction, - (1972) 72, p. 4-32.

Rue Giacometti 2-10 à Berne. Opération « Pont des Sauges » à Lausanne. 48 appartements en copropriété au « Spiegelgrund » à Kaiseraugst. Ensemble de constructions Gäbelbach à Berne. Maisons-tours « im Langenhag » à Allschwil. Habitations familiales à Romanel-sur-Lausanne. Groupe d'habitations Moosstrasse à Saint-Gall. « Cité Schönberg-du-Milieu » à Fribourg.

SUISSE, EPF, Zurich, 1973, N° 179.

725.35 (494)

DÉPÔTS automatisés à rayons superposés. L'entrepôt de la maison Knorr S.A. à Thayngen. *(Automatische Hochregallager mit besonderer Berücksichtigung des Lagers der Firma Knorr Nährmittel AG in Thayngen.)*
= Schweiz. tech. Z., 69 (1972) 26, p. 528-534.

Aperçu des différents systèmes de stockage et leurs installations de manutention. Les problèmes statiques à résoudre. Détails de la construction de l'entrepôt de la maison Knorr.

SUISSE, EPF, Zurich, 1973, N° 180.

728.2.011.27 (494)

IMMEUBLES-TOURS et aménagements. *(Hochhäuser und Überbauungen.)*
= Das Hochhaus in der Schweiz, 8 (1972) 1, p. 9-34.

Immeuble pour personnes âgées et deux maisons-tours à Zurich-Altstetten. Maison-tour 3 : Aménagement « Golderen » à Aarau. Aménagement « Sandwürfi » à Köniz près de Berne. Aménagement rue Ernest Zöbeli à Zurich-Altstetten.

SUISSE, EPF, Zurich, 1973, N° 181.

711.552.1 (494)

« TIVOLI » à Spreitenbach. *(Texte en allemand.)*
= Das Hochhaus in der Schweiz, 8 (1972) 1, p. 35-40.

Première étape de l'immense centre commercial, industriel et de loisir « Pfadacker ». Hôtel à 23 étages, deux maisons-tours et divers immeubles de travail, tous reposant sur un socle commun à deux niveaux. Zone centrale à plusieurs galeries, réservée aux piétons et reliée au centre d'achats existant. 3000 places de parking.

SUISSE, EPF, Zurich, 1973, N° 182.

69.057

HEERDE, W. Réduction importante des délais d'exécution du gros-œuvre dans le bâtiment. Utilisation d'un nouveau système de coffrage mis au point en France.
= Bull. tech. Suisse rom., 98 (1972) 13, p. 221-224.

Rationalisation par pré-assemblage des coffrages sous forme de tunnels. Analyse détaillée de deux chantiers utilisant le coffrage-tunnel thermorétractil. Exécution des travaux.

SUISSE, EPF, Zurich, 1973, N° 183.

728.71 (494)

KUGLER, S. Ambiance de vacances au lac Inférieur. *(Ferienwelt am Untersee.)*
= Das ideale Heim, 46 (1972) 6, p. 12-19.

Maison de vacances d'une grande famille musicienne. Pavillon de séjour, deux pavillons de chambres et une remise, groupés autour d'une grande pelouse déclinant vers le bord du lac. Construction en colombage revêtue de bois.

SUISSE, EPF, Zurich, 1973, N° 184.

69.022.324 : 721.011.27 (43)

La première FAÇADE Alcast d'Europe.
= J. Constr. Suisse rom., 46 (1972) 12, p. 89-90.

Emploi d'éléments de façade en aluminium pour l'immeuble-tour des BMW à Munich, constitué par quatre cylindres, fixés, en forme de trèfle, à un noyau central. Les éléments, des coques tridimensionnelles hautes d'un étage, sont fabriqués en un seul bloc.

SUISSE, EPF, Zurich, 1973, N° 185.

72-05

MANTERO, E. arch. Giuseppe Terragni. *(Texte en italien.)*
= Riv. tecnica Svizzera ital., 63 (1972) 12, p. 583-591.

Conférence sur l'architecte rationaliste Terragni et ses œuvres. Rapports entre architecture, tradition, politique et culture. Plans et esquisses de quelques projets des années 1927-1941.

SUISSE, EPF, Zurich, 1973, N° 186.

72-05

ARCHITECTURE rationaliste au Tessin : Emil Fahrenkamp et Karl Weidemeyer. *(Architettura razionalista nel Ticino : Emil Fahrenkamp, Karl Weidemeyer.)*
= Riv. tecnica Svizzera ital., 63 (1972) 12, p. 592-610.

Bien que les constructions des deux architectes ne soient pas des chefs-d'œuvre, il faut les sauvegarder comme témoins de l'architecture des années vingt. Photos et plans d'immeubles à Ascona.

SUISSE, EPF, Zurich, 1973, N° 187.

72.013 : 728.37 (494)

MÖLLER, P. Construire selon les lois de l'harmonie. *(Bauen nach den Gesetzen der Harmonik.)*
= Planen & Bauen, - (1972) 6, p. 32-33.

Les proportions des éléments d'architecture sont identiques à celles d'un accord musical. L'harmonie d'un immeuble est assurée par des proportions fixées selon les lois de la musique. Au moyen d'un monocorde, l'architecte A. Studer vérifie l'harmonie de ses œuvres.

SUISSE, EPF, Zurich, 1973, N° 188.

728.2 (494)

[AMÉNAGEMENTS.] *(Textes en allemand.)*
= Planen & Bauen, - (1972) 6, p. 36-73.

« R 1000 » à Augarten près de Rheinfelden, Bâle. Aménagement au centre d'Ostermundigen. Aménagement « Lamatt » à Adliswil. Trois aménagements en préfabriqué. Appartements en copropriété à Zollikon. « Brunnmatt » et « Aegelsee » à Unterengstringen. « Dohlenzelg » à Windisch.

SUISSE, EPF, Zurich, 1973, N° 189.

725.4

BÂTIMENTS industriels. *(Bauten für die Industrie.)*
= Werk, 59 (1972) 6, p. 317-325.

Bâtiment pour la fabrication et l'administration de la Maison Collé-les Fils à Carouge. Usine de ciment Märker à Harburg. Centre d'exploitation de la route nationale 2 à Sissach. Immeuble de commerce et imprimerie des Yorker Post Newspapers à Leeds. Bâtiment administratif de la Luwa à Zurich.

SUISSE, EPF, Zurich, 1973, N° 190.

725.91 (45)

BARBERO, W. arch. e.a. Bâtiment d'expositions et de vente d'une entreprise d'ameublements à Bergamo, Italie. *(Ausstellungs- und Verkaufsgebäude einer Möbelindustrie, Bergamo, Italien.)*
= Werk, 59 (1972) 6, p. 330-331.

Bâtiment composé de deux cuves superposées, couvertes de plaques incurvées en verre synthétique. Espace intermédiaire réservé aux expositions en plein air. Structure portante en béton brut.

SUISSE, EPF, Zurich, 1973, N° 191.

— **Joints** élastiques : thiocols, silicones, polyuréthanes, acryls, sur : béton, métal, alu, verre, bois, etc. ; garanties maximales de qualité pour l'isolation hydro et thermo des jointoiements.

— **Revêtements de sols** en résines Epoxi coulées, depuis la couche anti-poussière jusqu'au mosaïque coloré aux hautes qualités mécaniques et chimiques.

— **Hydro-isolation** monocouche vulcanisée pour terrasses, murs de soutènements, sous-sols, etc.

— **Siliconages** et traitements de façades.

— **Etanchéité anti-mazout** des bacs de rétentions.

— **Sols salles de gymnastique** en résine Poliflex coulée.

FLEXO-BAU s.a.

entreprise inscrite
au registre professionnel VD

LAUSANNE - ZURICH - BÂLE - OLTEN

Route d'Echallens 3,
1032 **ROMANEL** sur Lausanne
Tél. (021) 34 05 45-47.

Direction des Travaux Publics du Canton de Fribourg
Bureau des Autoroutes

RN 12 Concours de projets — Ponts sur la Veveyse de Châtel

La Direction des Travaux publics du Canton de Fribourg, représentée par son Bureau des Autoroutes, en accord avec le Service fédéral des Routes et des Digues, envisage l'ouverture de deux concours simultanés pour l'établissement des projets des ponts suivants :

1. **Pont RN 12 sur la Veveyse de Châtel**
— largeur env. 20 m
— longueur env. 360 m
— hauteur max. des piles 20 m env.

2. **Pont de la Route d'accès à la jonction de Châtel-St-Denis**
— largeur env. 11 m
— longueur env. 175 m
— hauteur max. du tablier par rapport au fond de la vallée env. 45 m.

Chaque bureau inscrit ne pourra participer qu'à un seul concours.
Les bureaux d'ingénieurs intéressés sont priés de s'inscrire par lettre recommandée adressée au Bureau des Autoroutes, Ouvrages d'art, La Chassotte, 1700 Fribourg, jusqu'au **30 avril 1974** au plus tard, la date du timbre postal faisant foi.

Le Conseiller d'Etat
Directeur
Jean Riesen

Normacord
Porte de série pour pièces d'habitation. Un vantail, jusqu'à 3,00 m de haut.

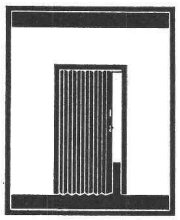

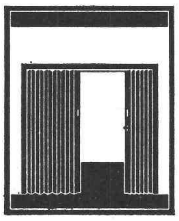

Bellacord
La porte la plus courante. Un vantail ou deux vantaux. Jusqu'à 3,50 m de haut.

Acordial
Portes et cloisons extensibles en toutes dimensions

Demandez les informations techniques

rosconi®

Fabrication – Vente – Pose
Rosconi SA
1004 Lausanne, 3, rue du Petit Beaulieu
021 35 24 44

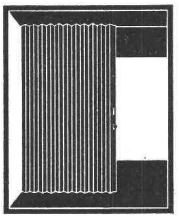

Moltacord
Convenant aux hauteurs de 3,50 à 5,00 m. Un vantail ou deux vantaux.

Supracord
La cloison extensible pour grands locaux dès 5,00 m de haut.

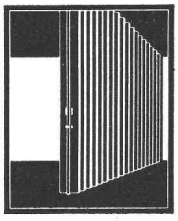

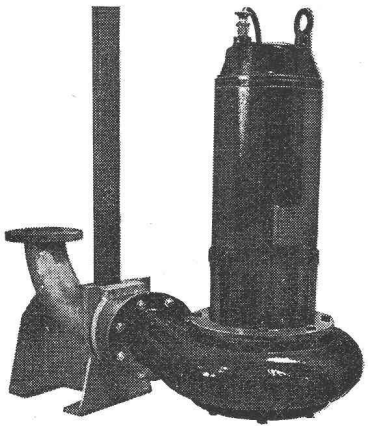

Pompes à eaux résiduaires, système Sommer-Schenk

258 types de pompes 8 variantes de montage 3 systèmes de refoulement

Engineering Sommer-Schenk

Etablissement de devis gratuit
Service d'ingénieur-conseil pour installations complètes ou pour problèmes particuliers

Service Sommer-Schenk

Service après vente compétent avec moyens auxiliaires efficaces les plus modernes

SOMMER SCHENK SA - Installations de pompage

CH - 5213 VILLNACHERN, TÉLÉPHONE 056/43 13 63 - 43 23 64

PTT

DIRECTION GÉNÉRALE DES PTT

Notre division des bâtiments cherche pour son bureau de Lausanne un

architecte-technicien ETS

pour l'étude et la direction de projets de construction importants et variés en Suisse romande.

Nous désirons un collaborateur
— diplômé ETS ou de formation équivalente
— familiarisé avec l'élaboration et la réalisation de projets
— ayant plusieurs années de pratique dans le domaine de la construction
— apte à travailler de manière indépendante et à diriger du personnel
— ayant des connaissances d'allemand

Nous offrons
— un poste stable, comportant des responsabilités et des possibilités de promotion
— un climat de travail agréable
— un salaire concurrentiel (13e mois)
— des prestations sociales étendues

Un entretien sans engagement peut être convenu par téléphone avec M. Pignat à Lausanne ((021) 40 32 20) qui donne volontiers tout renseignement complémentaire.

Les offres de service avec curriculum vitae, copies de certificats et photo doivent être adressées à la

DIRECTION GÉNÉRALE DES PTT, DIVISION DU PERSONNEL, 3000 BERNE 33

VIANINI

tuyaux en béton armé centrifugé
pour conduites de câbles, égouts, siphons, turbines, adductions d'eau, captages, etc.
Tous produits en ciment
Tuyaux ordinaires jusqu'à 1500 mm ø

TUCA

TUCA

tuyau centrifugé-vibré,
armé ou non armé,
emboîtement normal

EMCO

Fosses de décantation
Séparateurs d'essence
conformes aux directives
de l'ASPEF

Desmeules Frères SA

GRANGES-MARNAND, téléphone (037) 64 16 26

Le tuyau en béton est un produit étanche

752 CHAVANNES

En agissant sur la chaux libre du ciment, le gaz carbonique provoque la formation de calcaire. Le gaz carbonique de l'air circulant dans une canalisation entraîne à la longue une obturation des micropores en surface par du calcaire. La carbonatation s'effectue naturellement avec le temps, assurant ainsi une étanchéité des conduites. De plus, le calcaire améliore la qualité du béton à l'égard des eaux pures en particulier et des eaux agressives en général.

Pour tous renseignements
Bureau de l'AFTSR Ch. des Fleurettes 41
1007 LAUSANNE Tél. (021) 27 50 08

ASSOCIATION DE FABRICANTS DE TUYAUX DE LA SUISSE ROMANDE

SGI

Société Générale pour l'Industrie

Bureau d'ingénieurs-conseils cherche : pour son département d'installations techniques de bâtiments un

ingénieur thermicien

pour études et réalisations d'installations de chauffage en bâtiment, dans le cadre de grands ensembles (écoles, hôpitaux, hôtels, industries).

Ce poste conviendrait à une personne ayant les qualifications ci-après :
— expérience dans l'établissement de projets
— aptitudes à établir les dossiers de soumission, plans d'exécution et direction de travaux
— esprit de collaboration et sens des responsabilités

Nous offrons :
— place stable au sein d'une équipe jeune et dynamique
— horaire de travail mobile
— prestations sociales étendues.

Si vous êtes intéressé par ce poste, veuillez faire parvenir votre offre de services, avec curriculum vitae, photo, copies de certificats, références et prétentions de salaire à

Société générale pour l'industrie, 9, chemin des Délices, 1000 Lausanne 13.

La Municipalité de Sion met au concours

le poste de Chef du service de l'Edilité

Conditions :
Diplôme d'architecte EPF ou formation équivalente.

Attributions :
Administration du service de l'Edilité, études d'urbanisme et de planification, propositions pour autorisations de bâtir, construction et entretien des bâtiments communaux.
Voirie : service d'entretien.

Cahier des charges :
Les candidats peuvent en prendre connaissance au secrétariat municipal — Hôtel de Ville (tél. 027/3 71 91).

Entrée en fonction :
à convenir.

Traitement :
Selon échelle des traitements de la Commune.

Les offres de service manuscrites, avec curriculum vitae, sont à adresser au secrétariat municipal — Hôtel de Ville — Grand-Pont, 1950 Sion, jusqu'au 1er mai 1974.

Important bureau d'ingénieurs civils

cherche pour travaux à l'étranger (Algérie)

ingénieurs civils dipl. EPF

ingénieurs techniciens ETS

dessinateurs génie civil et béton armé

Offres avec références sous chiffre 89-51 528, Annonces Suisses S.A. « ASSA », Case postale, 1002 Lausanne.

Fabrique vaudoise de produits techniques pour le bâtiment désire créer une société de vente pour un de ses produits partiellement introduits sur le marché. Nous cherchons à cet effet un

collaborateur

actif et capable, au courant de la branche du bâtiment.

Conditions intéressantes, participation possible.

Faire offres sous chiffre **BT 138 à IVA SA, 19, av. de Beaulieu, 1004 Lausanne.**

Pour le béton léger et le béton isolant

HUNZIKER

Leca

ALUSUISSE

Für unsere Tochtergesellschaft **Alesa Alusuisse Engineering AG** in Zürich suchen wir einen

EL. INGENIEUR-TECHNIKER HTL

(Fachrichtung Starkstrom)

wenn möglich mit Erfahrung im elektrischen Anlagebau (Hoch- und Niederspannung, Steuerungen). Der Aufgabenkreis umfasst vorwiegend die Projektierung der elektrischen Ausrüstung von grossen Industrieanlagen für das In- und Ausland.

Es handelt sich um abwechslungsreiche und interessante Aufgaben, die nach erfolgreicher Einarbeit in das Fachgebiet weitgehend selbständig ausgeführt werden können.

Wir bitten Sie, schriftlich oder telephonisch an unsern Personaldienst zu wenden.

Schweizerische Aluminium AG
Buckhauserstrasse 11
8048 Zürich
Tel. (01) 54 80 80.

Bureau d'ingénieurs dans les environs de Bâle cherche pour entrée immédiate ou date à convenir :

ingénieur civil dipl. EPF

dessinateur en béton armé

— ayant quelques années de pratique
— apte à travailler de manière indépendante
— ayant des connaissances de la langue allemande

Activités :
élaboration de projets divers dans le domaine des superstructures en béton armé, précontraint, et constructions métalliques.

Nous offrons :
— activité variée et intéressante
— conditions d'engagement modernes
— bonne rémunération
— prestations sociales

Faire offres à :
Gruner, Jauslin, Stebler
Ingenieure AG
Gartenstrasse 15, 4132 Muttenz
Tél. (061) 61 33 11.

L'AZUREA

Dans le cadre de l'expansion de notre usine, nous cherchons un

chef de fabrication

Les principales qualifications de ce collaborateur technique de premier plan sont les suivantes :

— ingénieur-technicien ETS en mécanique ou formation équivalente
— aptitudes à diriger le personnel technique et les cadres spécialisés
— âge idéal : 27 à 35 ans
— langues : français - allemand.

Les intéressés sont priés d'adresser leurs offres à la Direction de la Fabrique « L'AZUREA » CÉLESTIN KONRAD SA, 2740 MOUTIER.

Nous garantissons une discrétion absolue.

Firme spécialisée dans les branches géotechniques et génie civil cherche contact avec

géotechnicien ing. dipl. ETHZ/EPFL

expérimenté.

Notre domaine d'activité s'étant développé, nous offrons à notre collaborateur une association dans le cadre de notre entreprise.

Lieu de travail dans le rayon d'activité laissé au libre choix.

Prière d'adresser offres sous chiffres **BT 139 à IVA SA, 19, av. de Beaulieu, 1004 Lausanne.**

Etablir des contacts

Les messages publicitaires dans le Bulletin technique de la Suisse romande sont un lien entre le produit et le marché

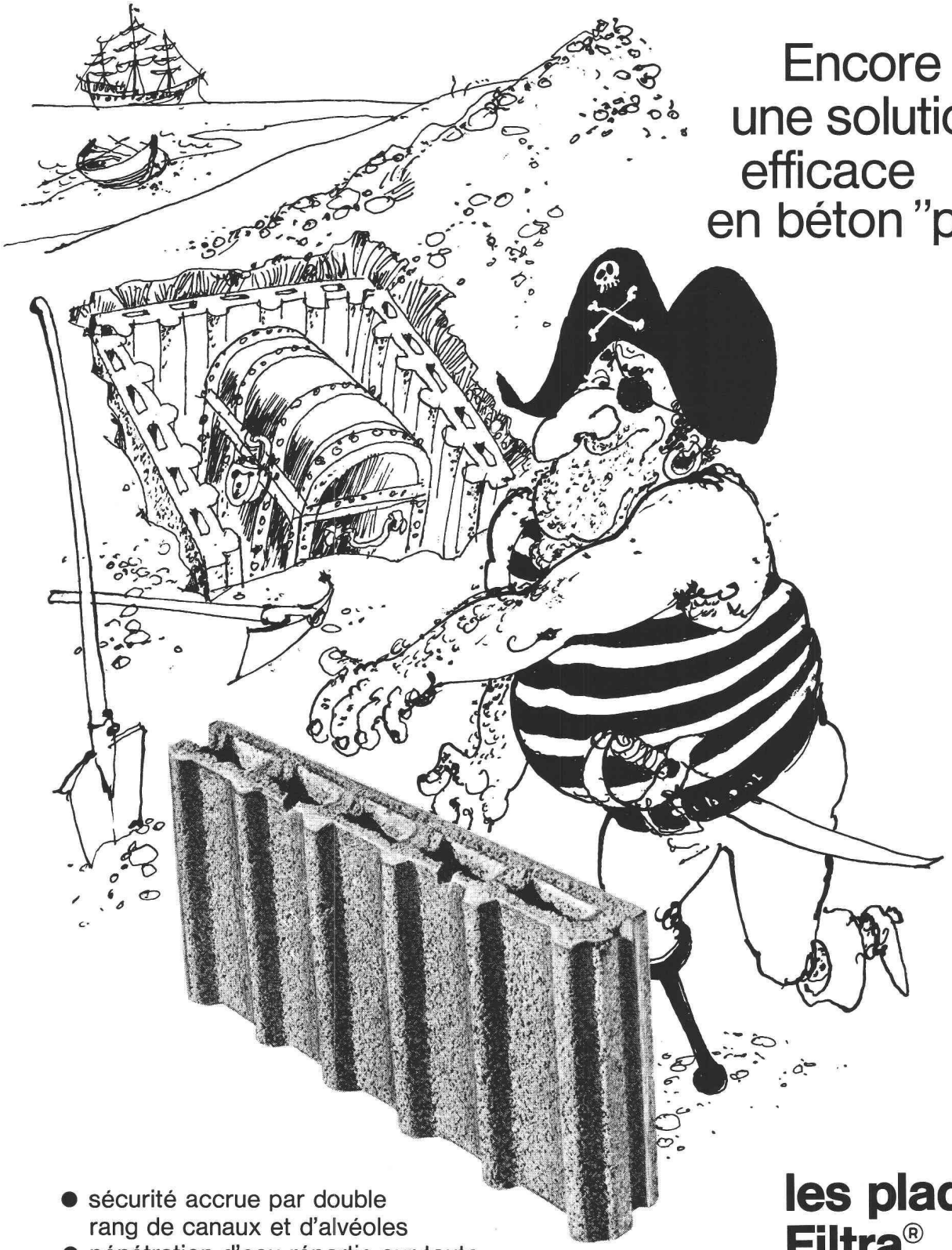

Encore une solution efficace en béton "pensé"...

- sécurité accrue par double rang de canaux et d'alvéoles
- pénétration d'eau répartie sur toute la surface (béton poreux spécial)
- résistance mécanique élevée
- épaisseur 8 cm, d'où grande stabilité à la pose

les plaques Filtra®
pour **drainage efficace** et constant

BTR MATERIAUX S.A.
1023 Crissier Télex 24766 Tél. 021 349721

Imprimerie La Concorde, Lausanne (Suisse)

Vos locataires ont des prétentions?

Qu'importe, si vous construisez en Durisol!

crépi garanti

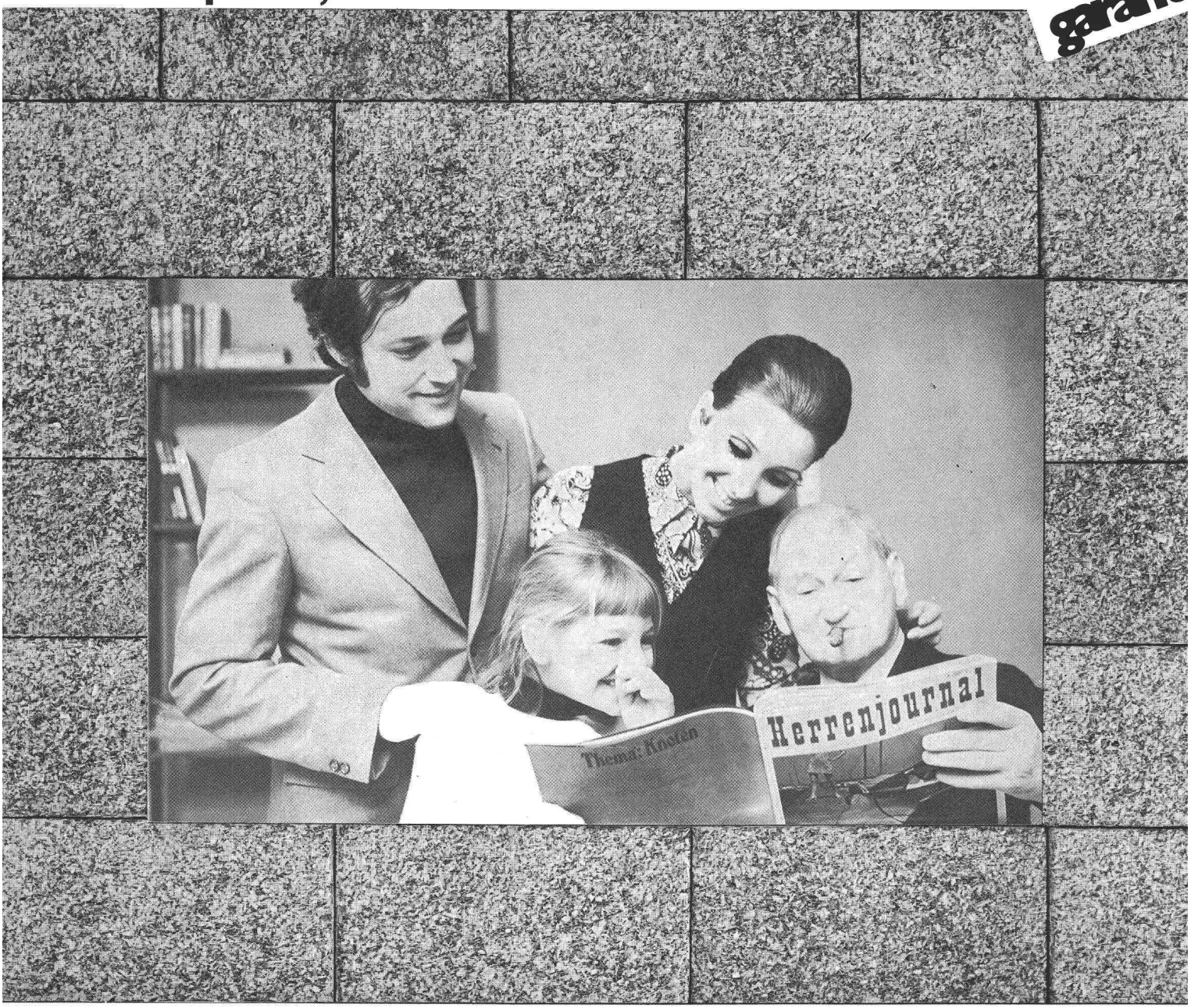

Construction accélérée, espace utile accru, isolation remarquable, qualité éprouvée, crépi garanti! Demandez des références, une offre ou, mieux encore, la visite de notre conseiller technique! Tél. 021/27 74 24/25

Durisol

Durisol Villmergen S.A., Ch. de la Joliette 4, Case postale, Tél. 021 27 74 24, 1000 Lausanne 13