Zeitschrift: Bulletin de l'Association Pro Aventico
Herausgeber: Association Pro Aventico (Avenches)
Band: 45 (2003)

Artikel: Les lampes en terre cuite d'Avenches/Aventicum
Autor: Tille, Muriel
Kapitel: [Planches]
DOI: https://doi.org/10.5169/seals-246120

Nutzungsbedingungen
Die ETH-Bibliothek ist die Anbieterin der digitalisierten Zeitschriften auf E-Periodica. Sie besitzt keine Urheberrechte an den Zeitschriften und ist nicht verantwortlich für deren Inhalte. Die Rechte liegen in der Regel bei den Herausgebern beziehungsweise den externen Rechteinhabern. Das Veröffentlichen von Bildern in Print- und Online-Publikationen sowie auf Social Media-Kanälen oder Webseiten ist nur mit vorheriger Genehmigung der Rechteinhaber erlaubt. Mehr erfahren

Conditions d'utilisation
L'ETH Library est le fournisseur des revues numérisées. Elle ne détient aucun droit d'auteur sur les revues et n'est pas responsable de leur contenu. En règle générale, les droits sont détenus par les éditeurs ou les détenteurs de droits externes. La reproduction d'images dans des publications imprimées ou en ligne ainsi que sur des canaux de médias sociaux ou des sites web n'est autorisée qu'avec l'accord préalable des détenteurs des droits. En savoir plus

Terms of use
The ETH Library is the provider of the digitised journals. It does not own any copyrights to the journals and is not responsible for their content. The rights usually lie with the publishers or the external rights holders. Publishing images in print and online publications, as well as on social media channels or websites, is only permitted with the prior consent of the rights holders. Find out more

Download PDF: 08.11.2025

ETH-Bibliothek Zürich, E-Periodica, https://www.e-periodica.ch

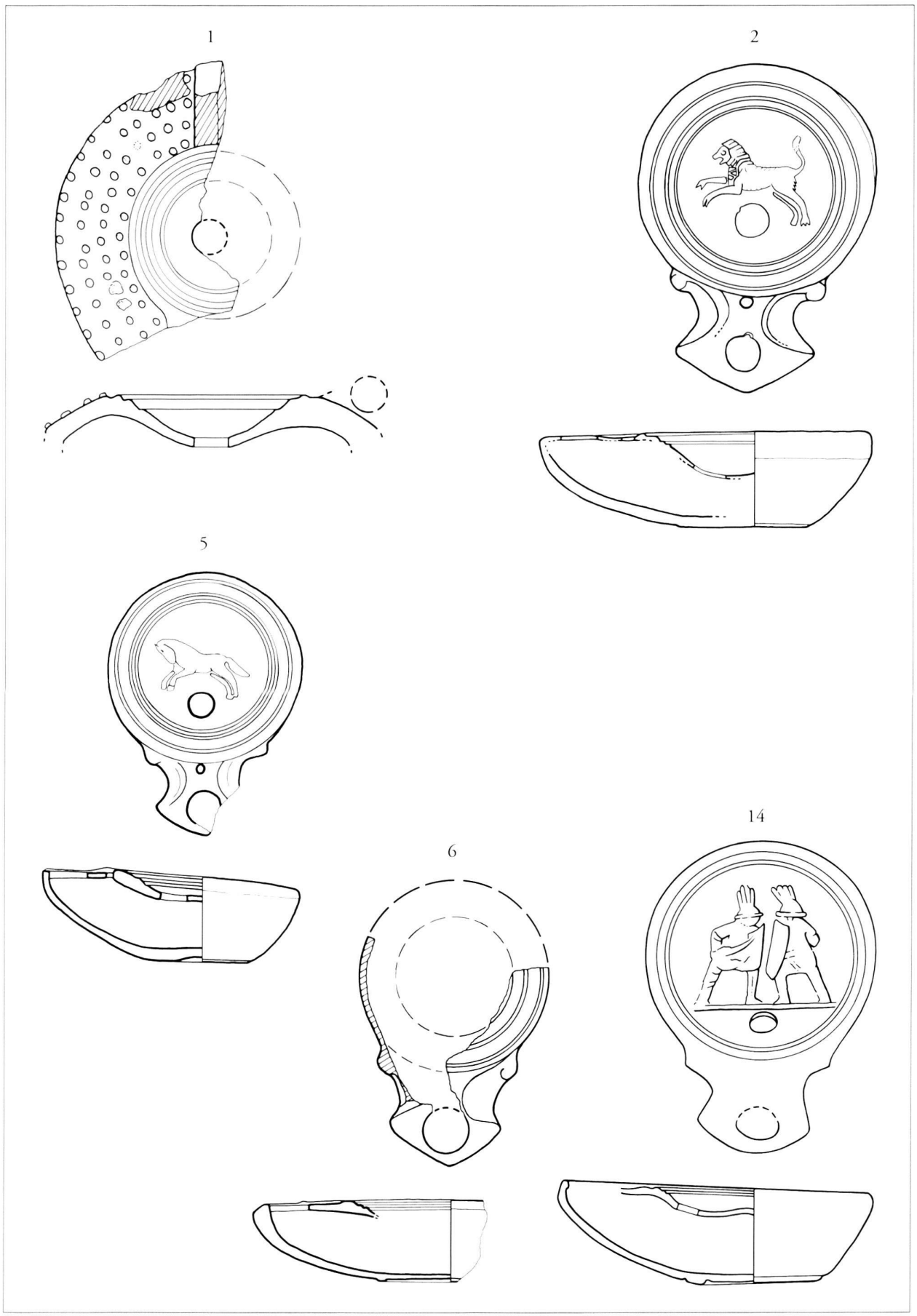

Pl. 1. *1 : type Ponsich IB ? ; 2-14 : type Loeschcke I.* Echelle 2:3

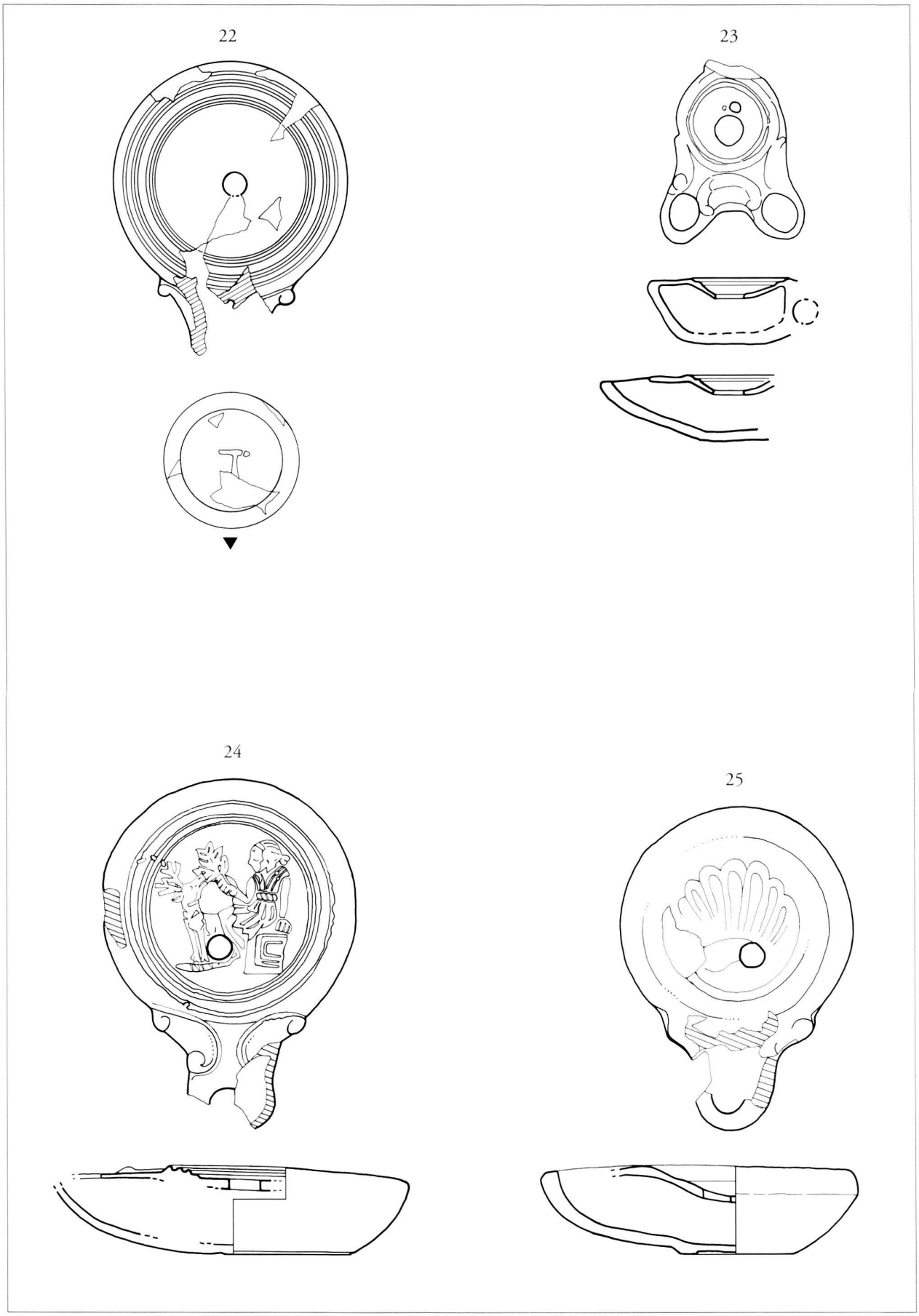

Pl. 2. *22-23 : type Loeschcke III ; 24-25 : type Loeschcke IV.* Echelle 2:3

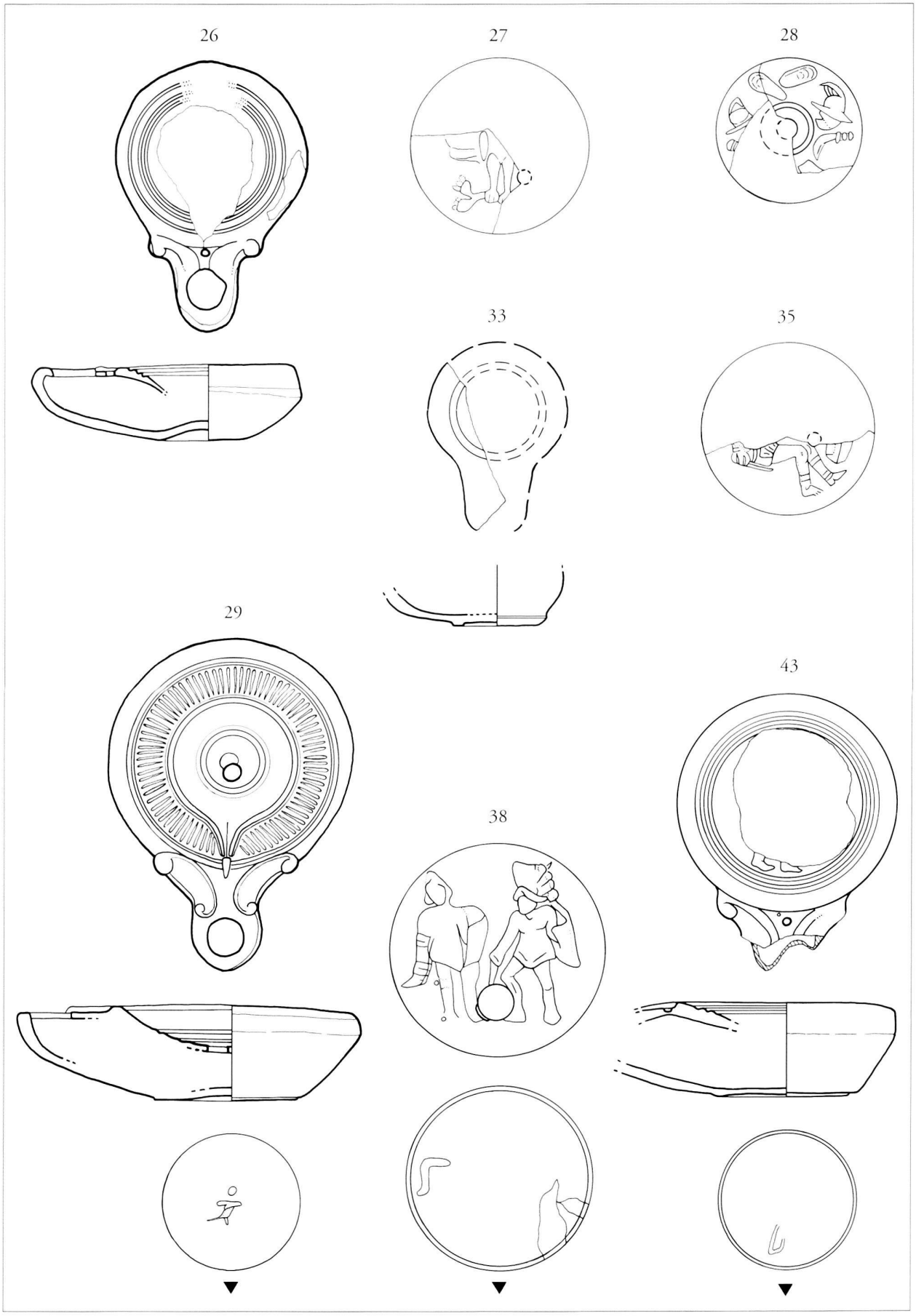

Pl. 3. *26-43 : type Loeschcke IV.* Echelle 2:3

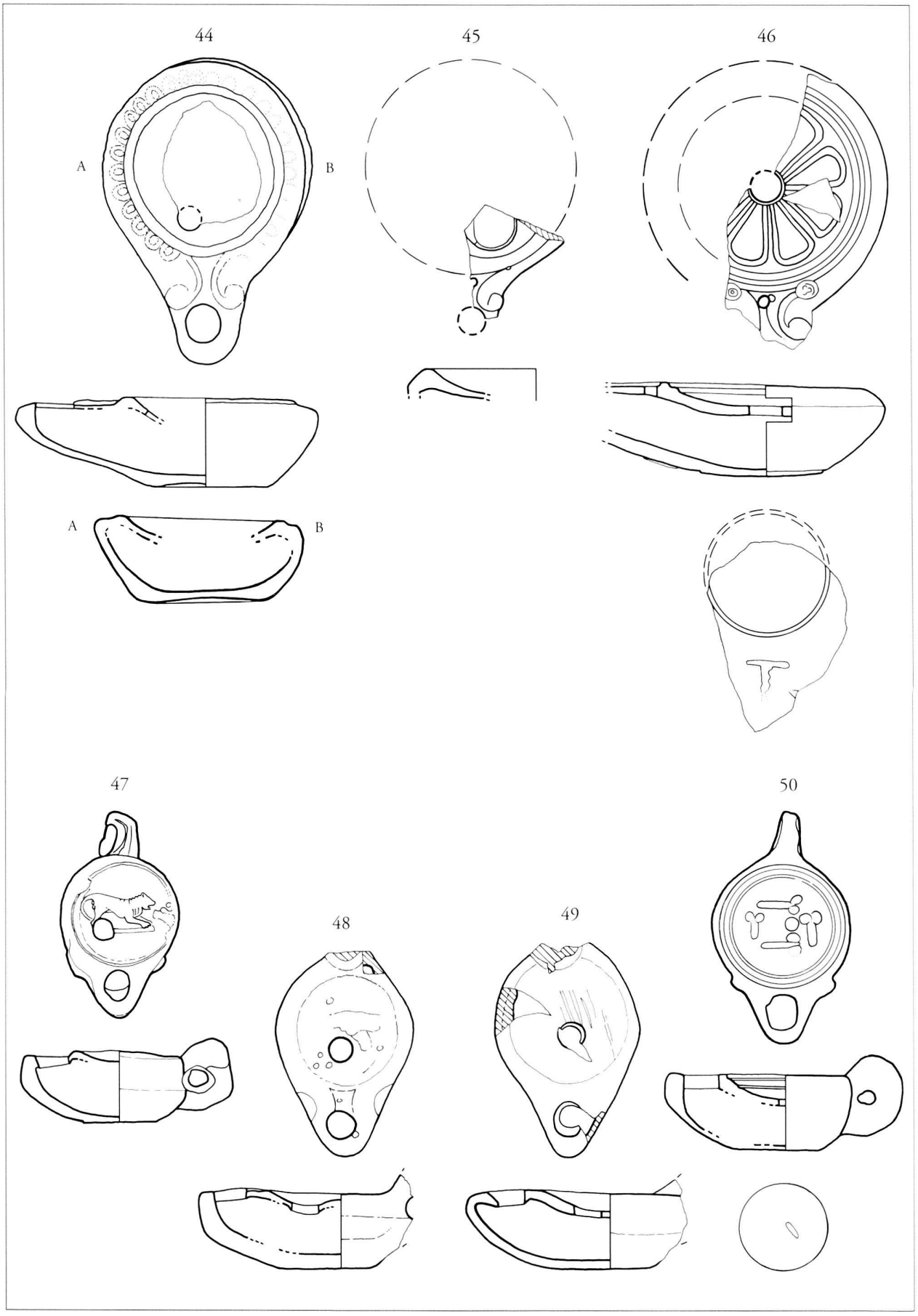

Pl. 4. *44-46 : type Loeschcke V ; 47-50 : type Loeschcke VI.* Echelle 2:3

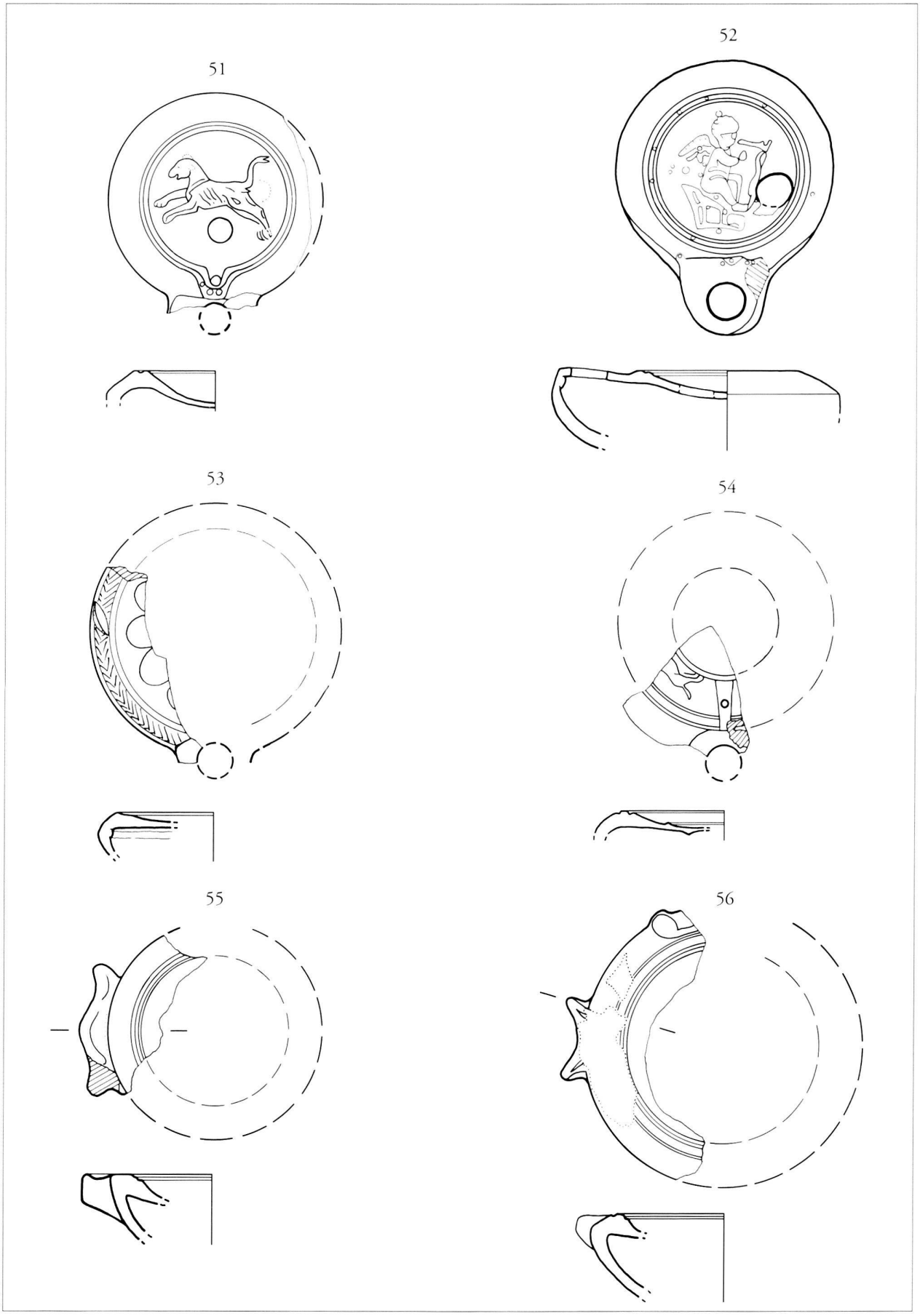

Pl. 5. *51-54 : type Loeschcke VII ; 55-56 : lampes à ailerons de type indéterminé.* Echelle 2:3

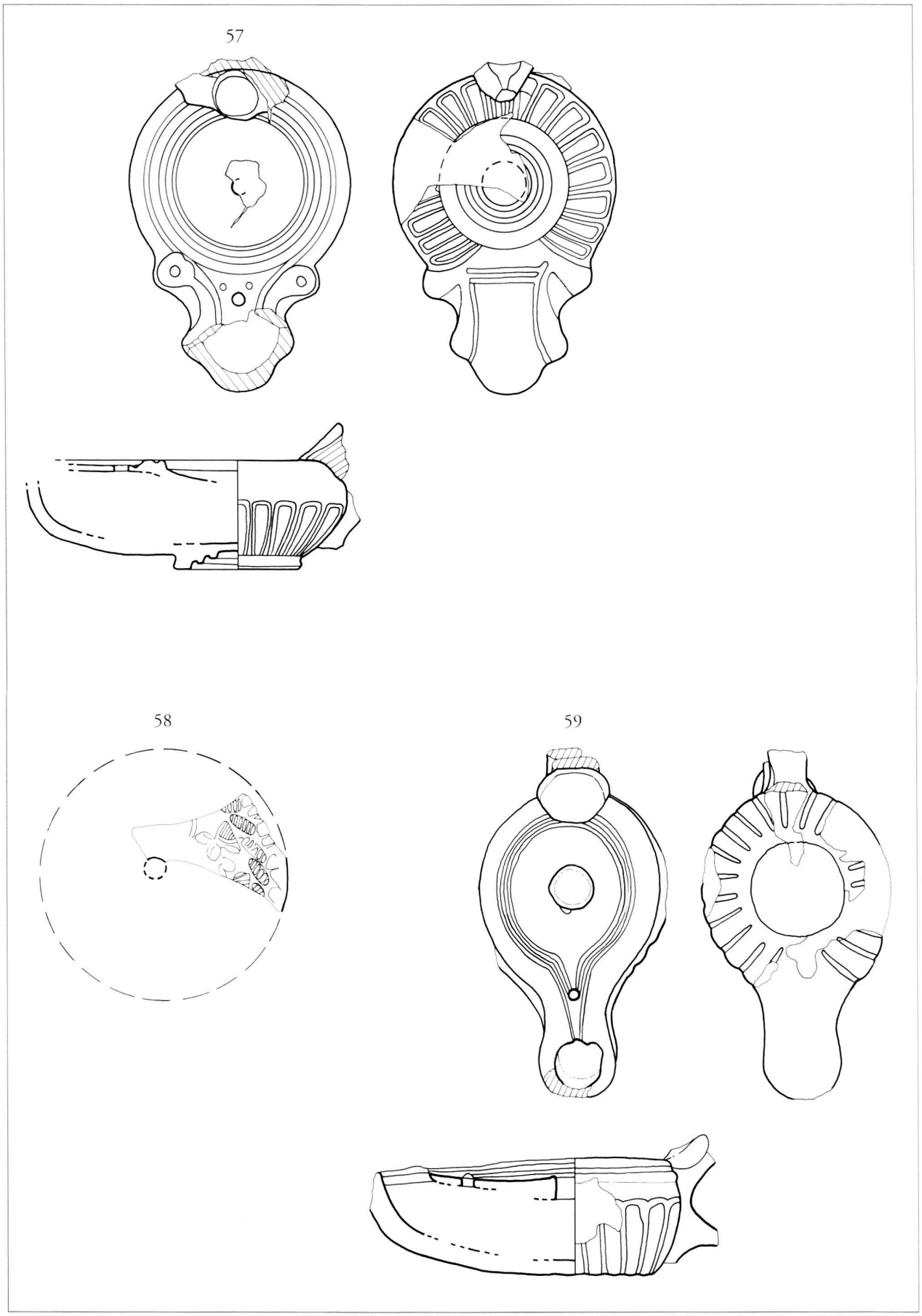

Pl. 6. *57-59 : lampes à glaçure plombifère.* Echelle 2:3

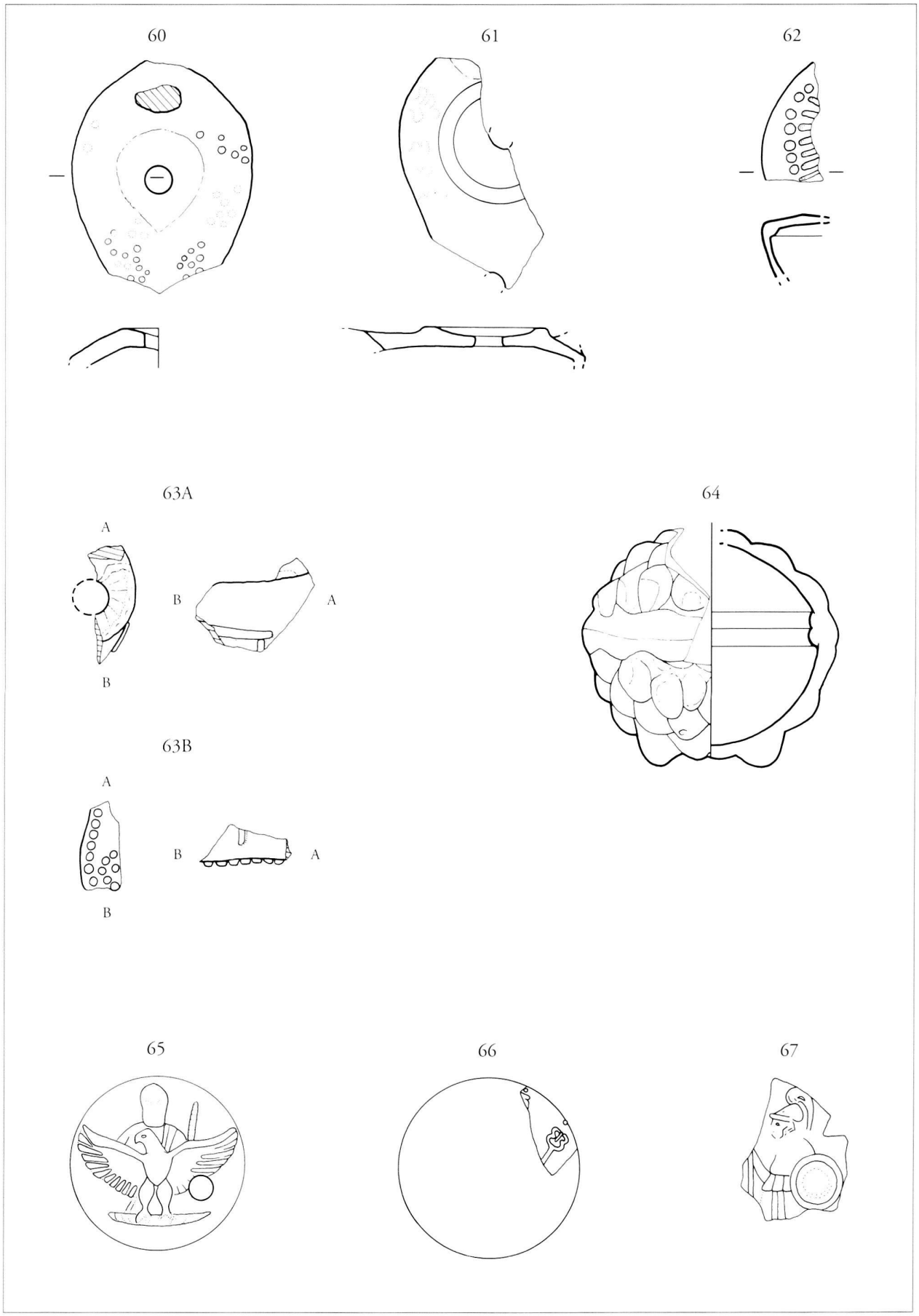

Pl. 7. *60-64 : lampes plastiques ; 65-67 : médaillons à décor figuré.* Echelle 2:3

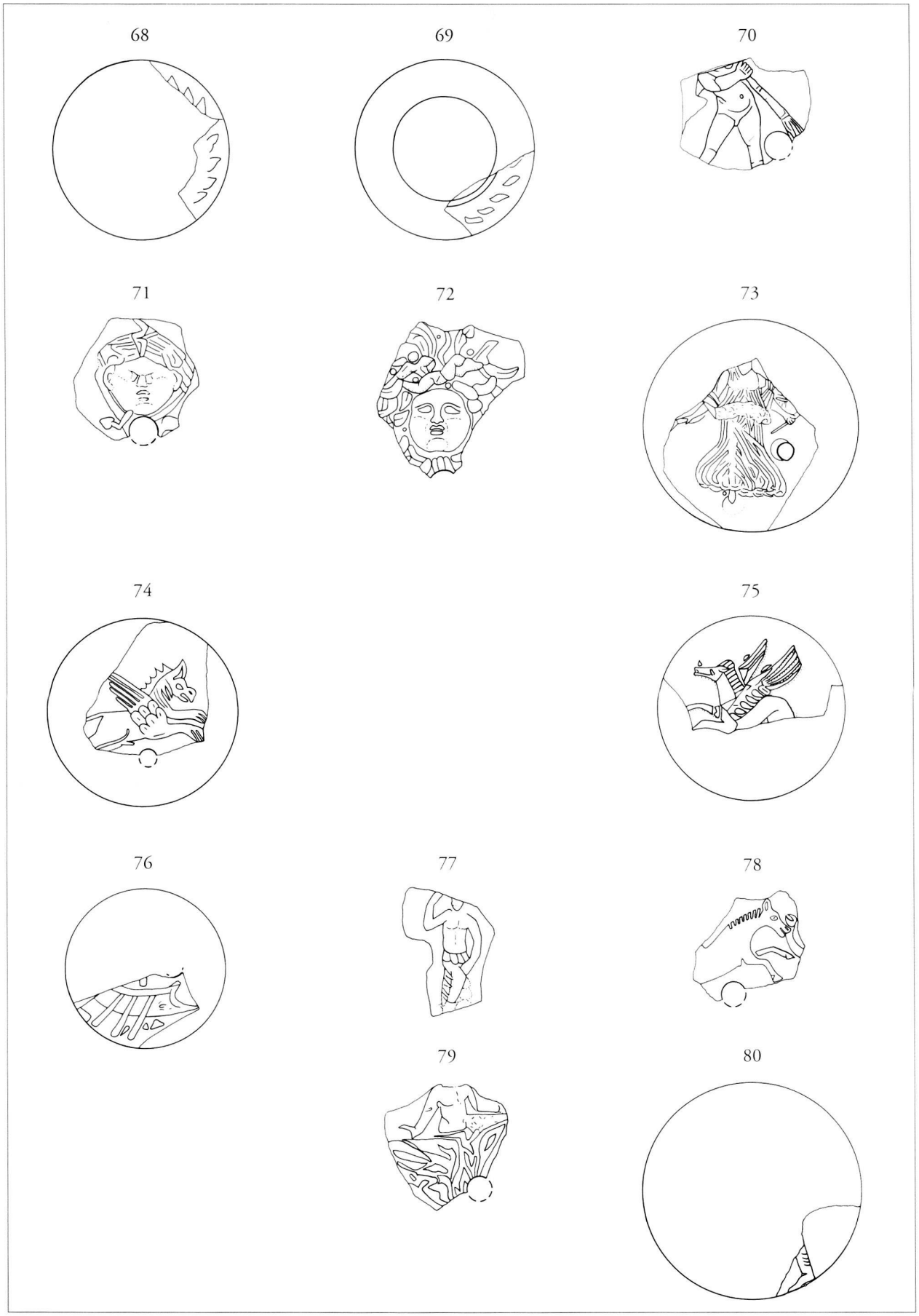

Pl. 8. *68-80 : médaillons à décor figuré.* Echelle 2:3

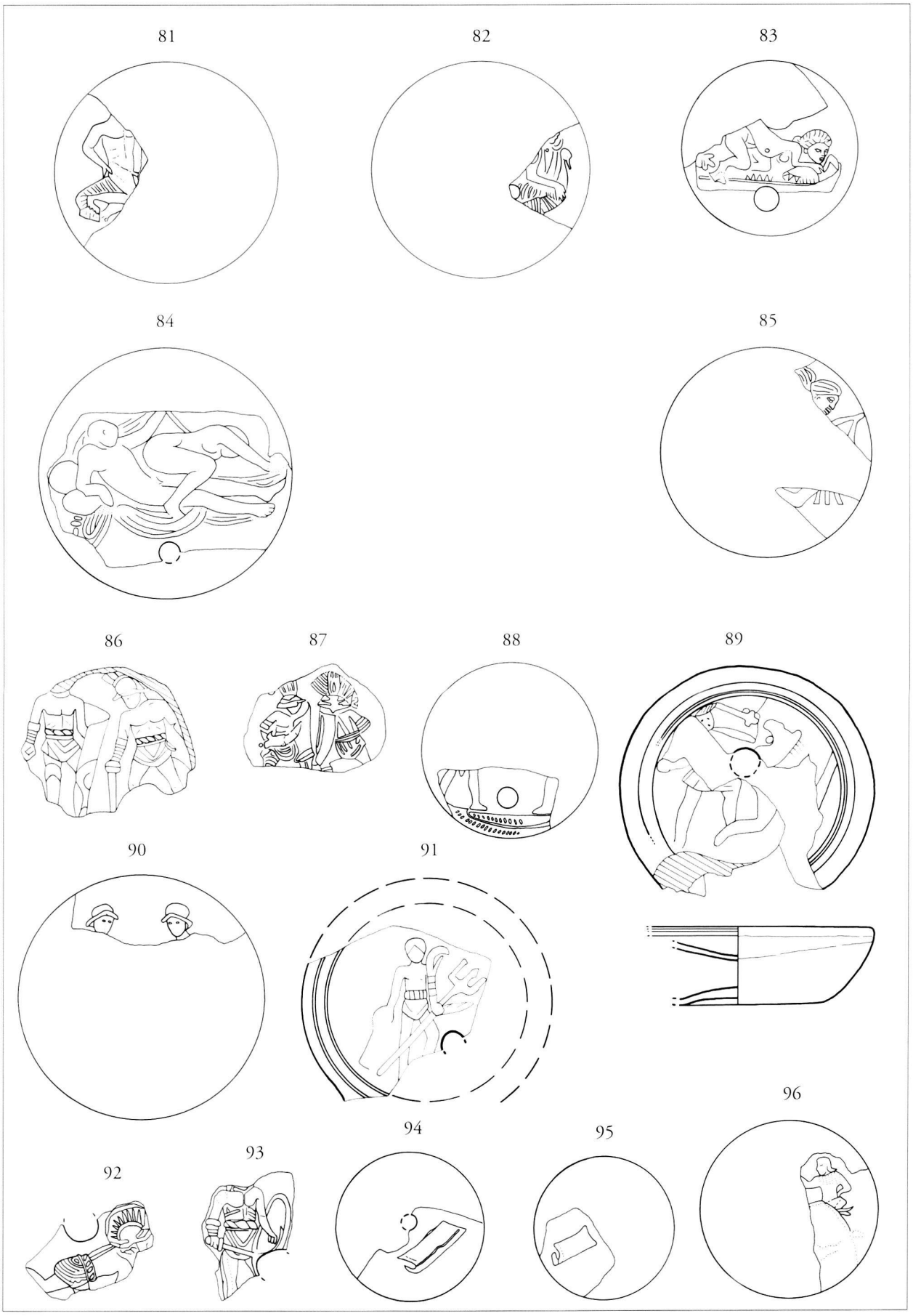

Pl. 9. *81-96 : médaillons à décor figuré.* Echelle 2:3

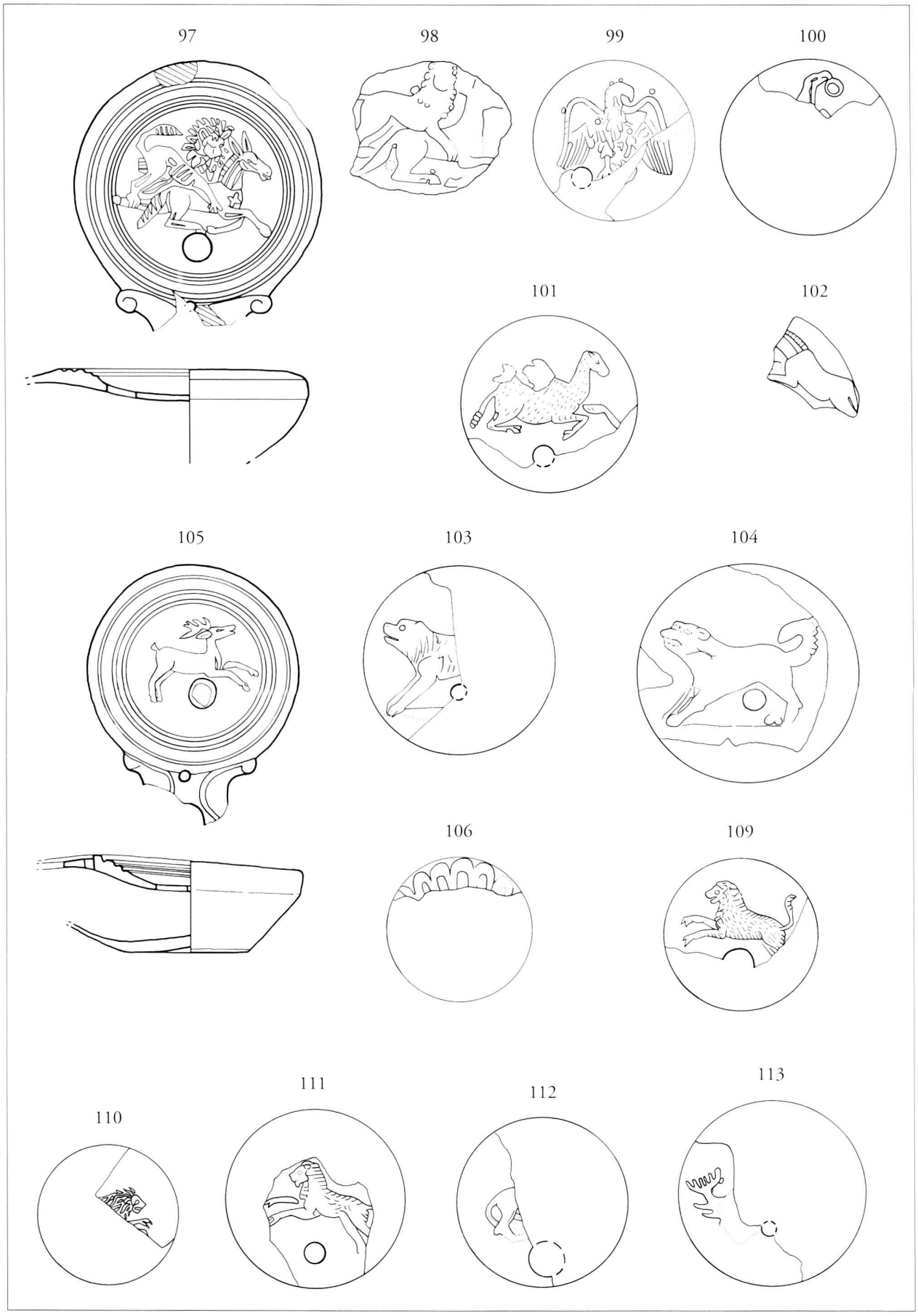

Pl. 10. *97-113 : médaillons à décor figuré.* Echelle 2:3

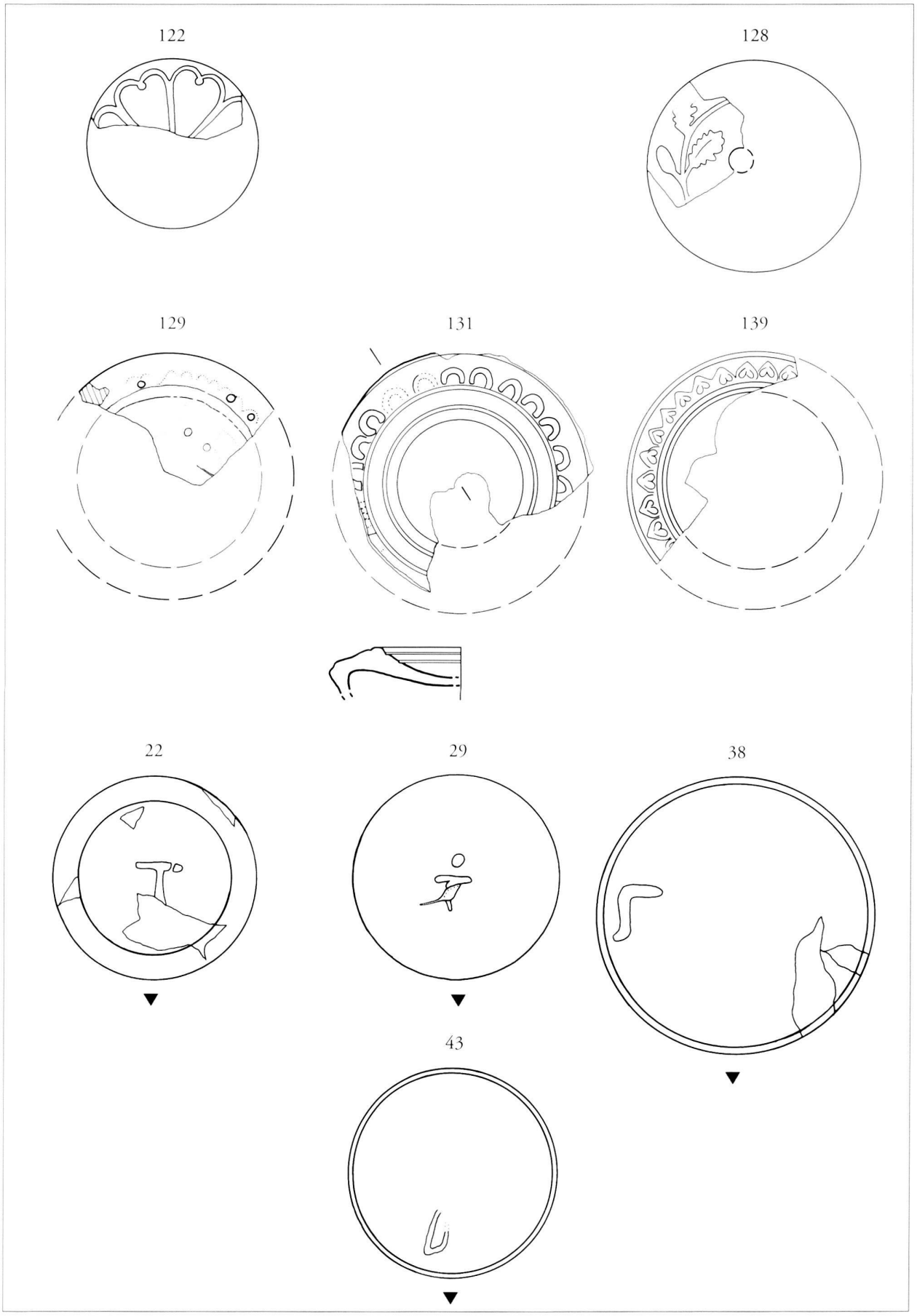

Pl. 11. *122-139 : médaillons à décor figuré ; 22-43 : marques et estampilles.* Echelle 2:3

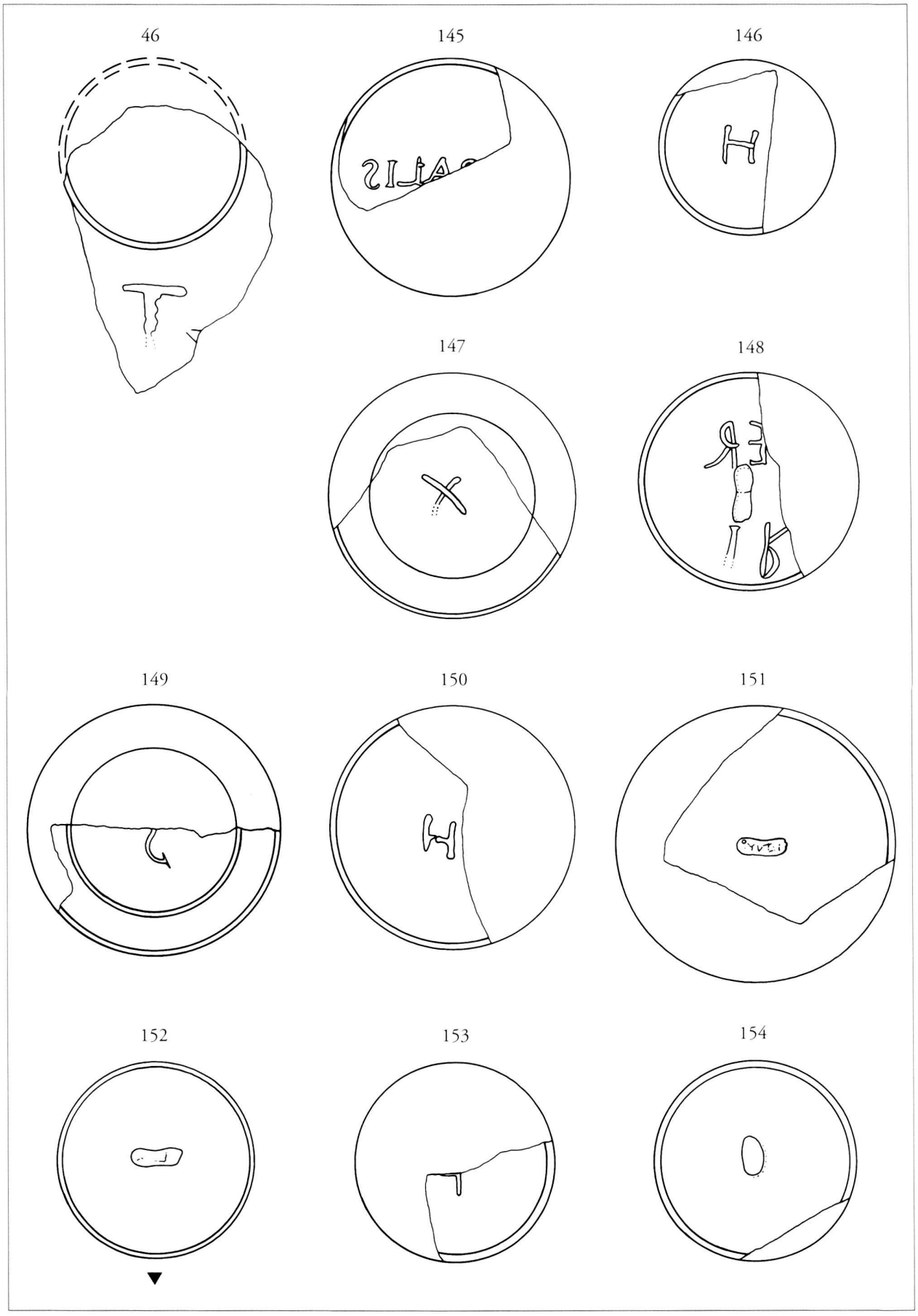

Pl. 12. *46-154 : marques et estampilles.* Echelle 1:1

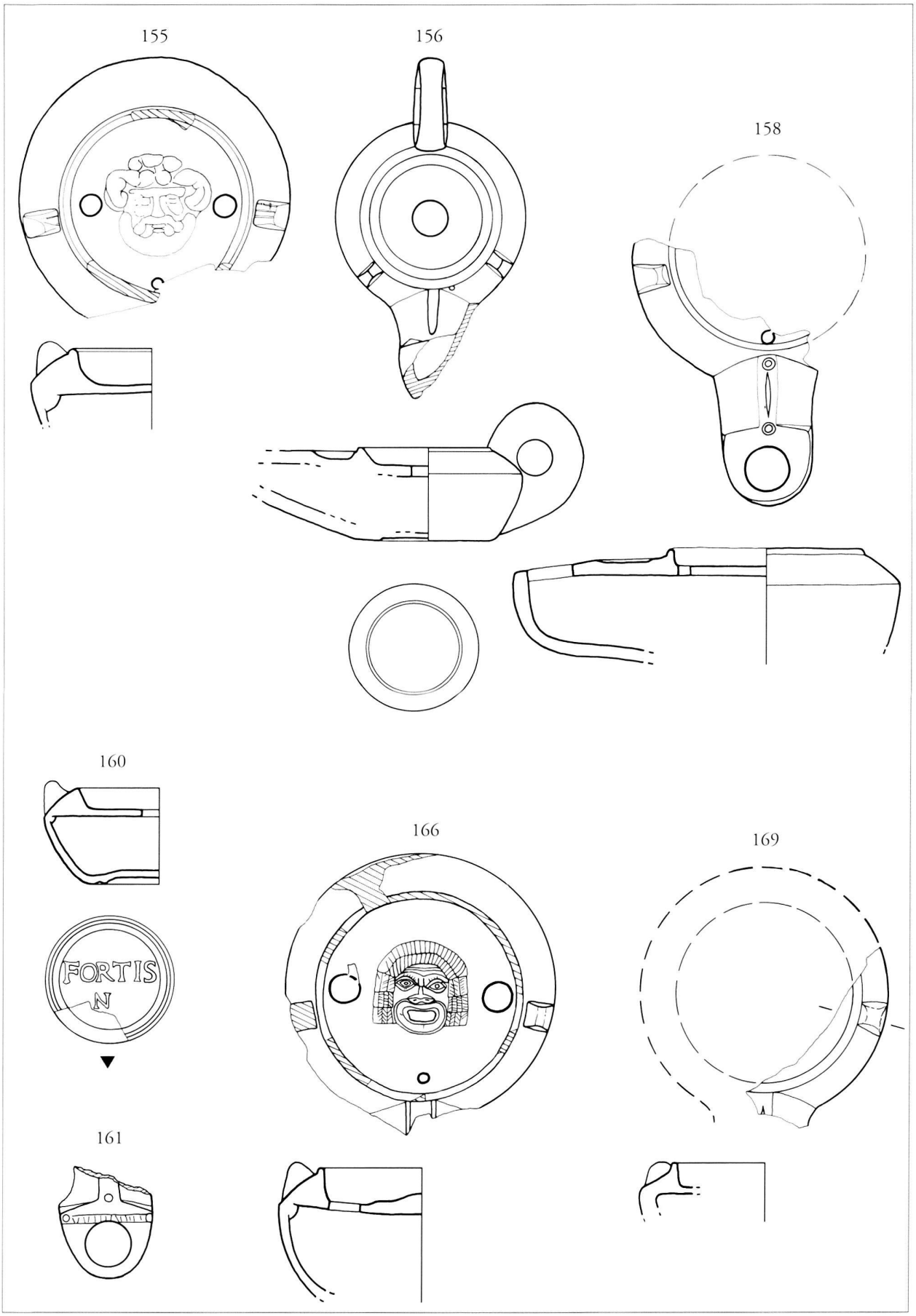

Pl. 13. *155-169 : type Loeschcke IXa et b.* Echelle 2:3

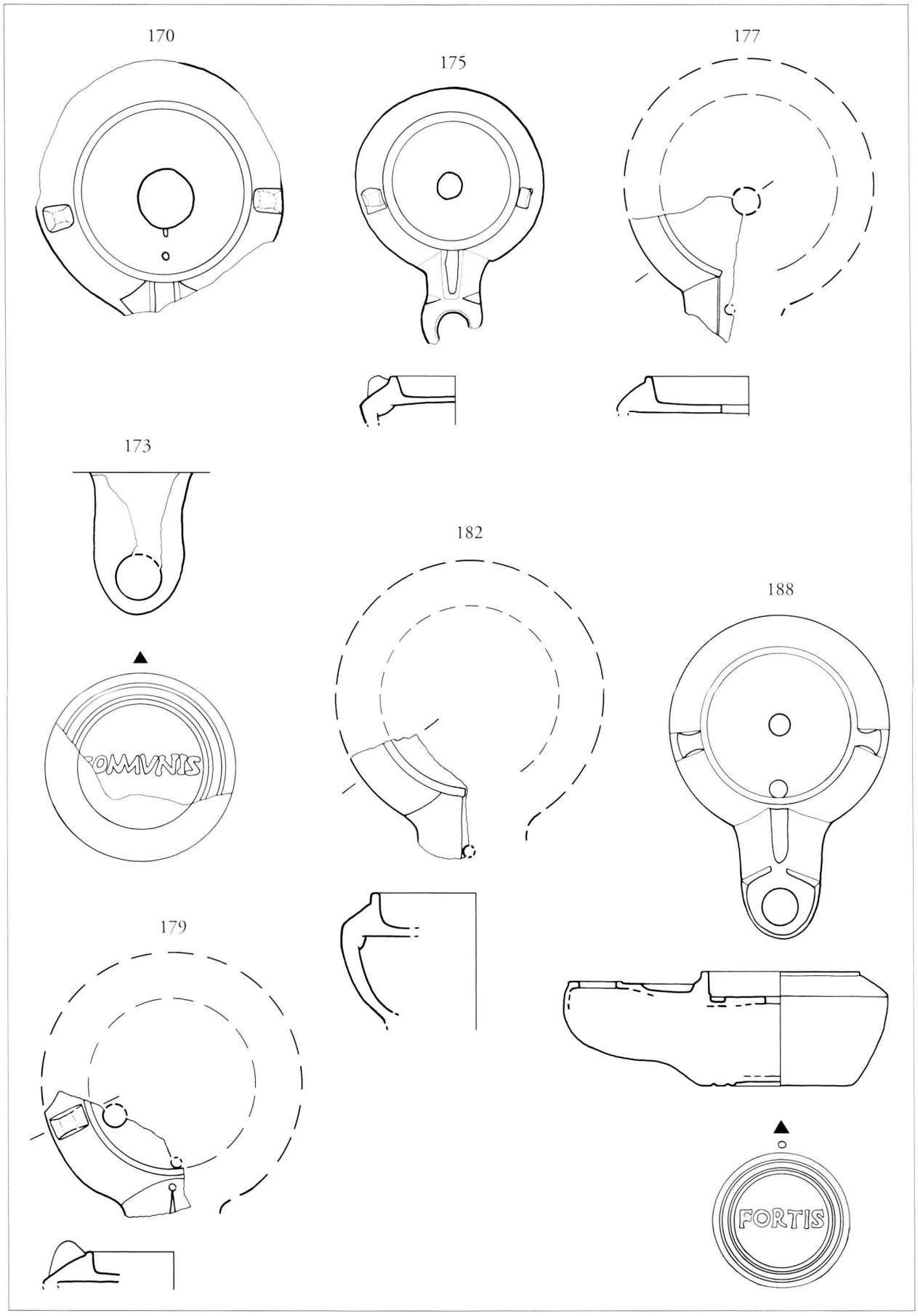

Pl. 14. *170-188 : type Loeschcke IXb.* Echelle 2:3

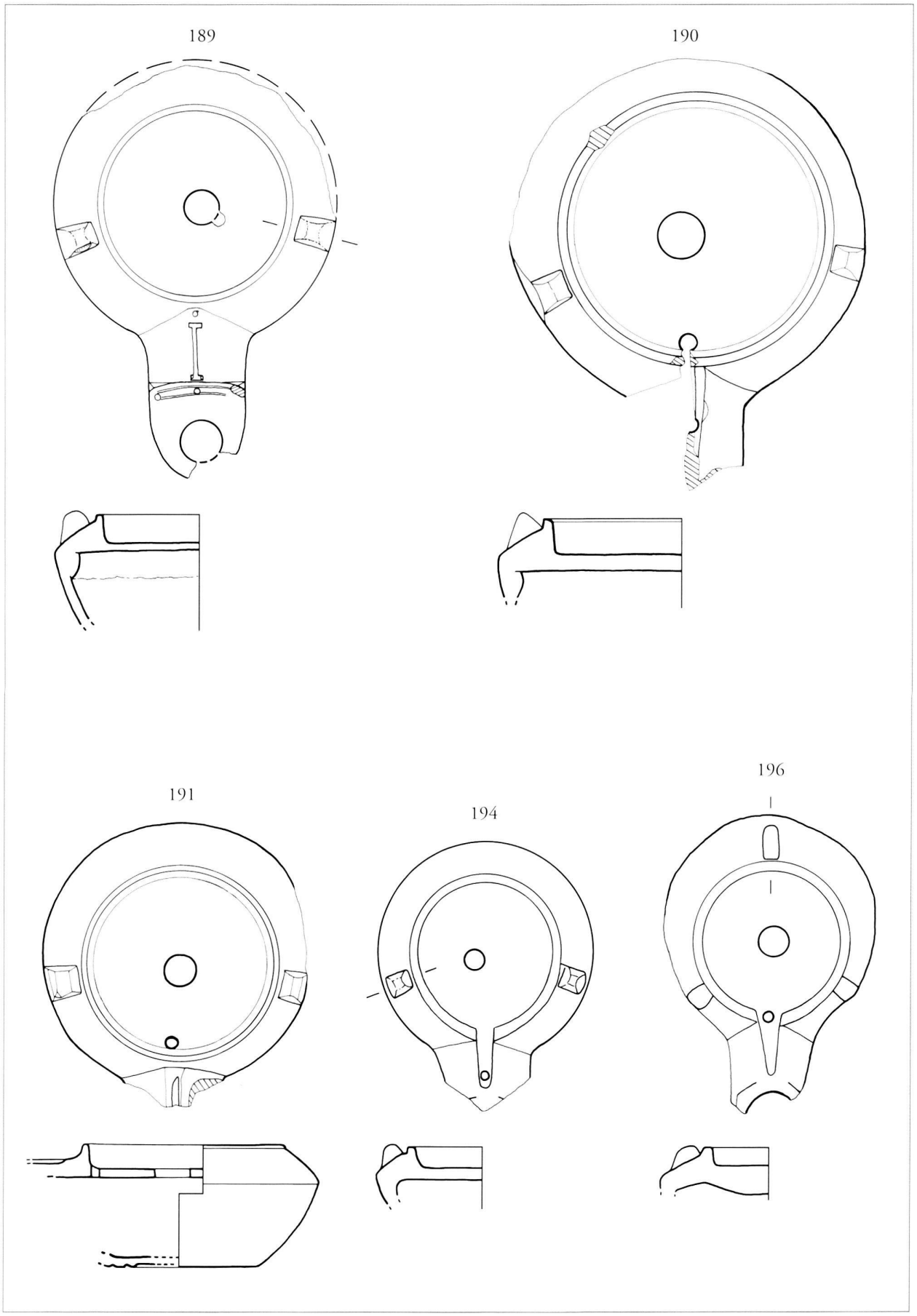

Pl. 15. *189-196 : type Loeschcke IX et IXb.* Echelle 2:3

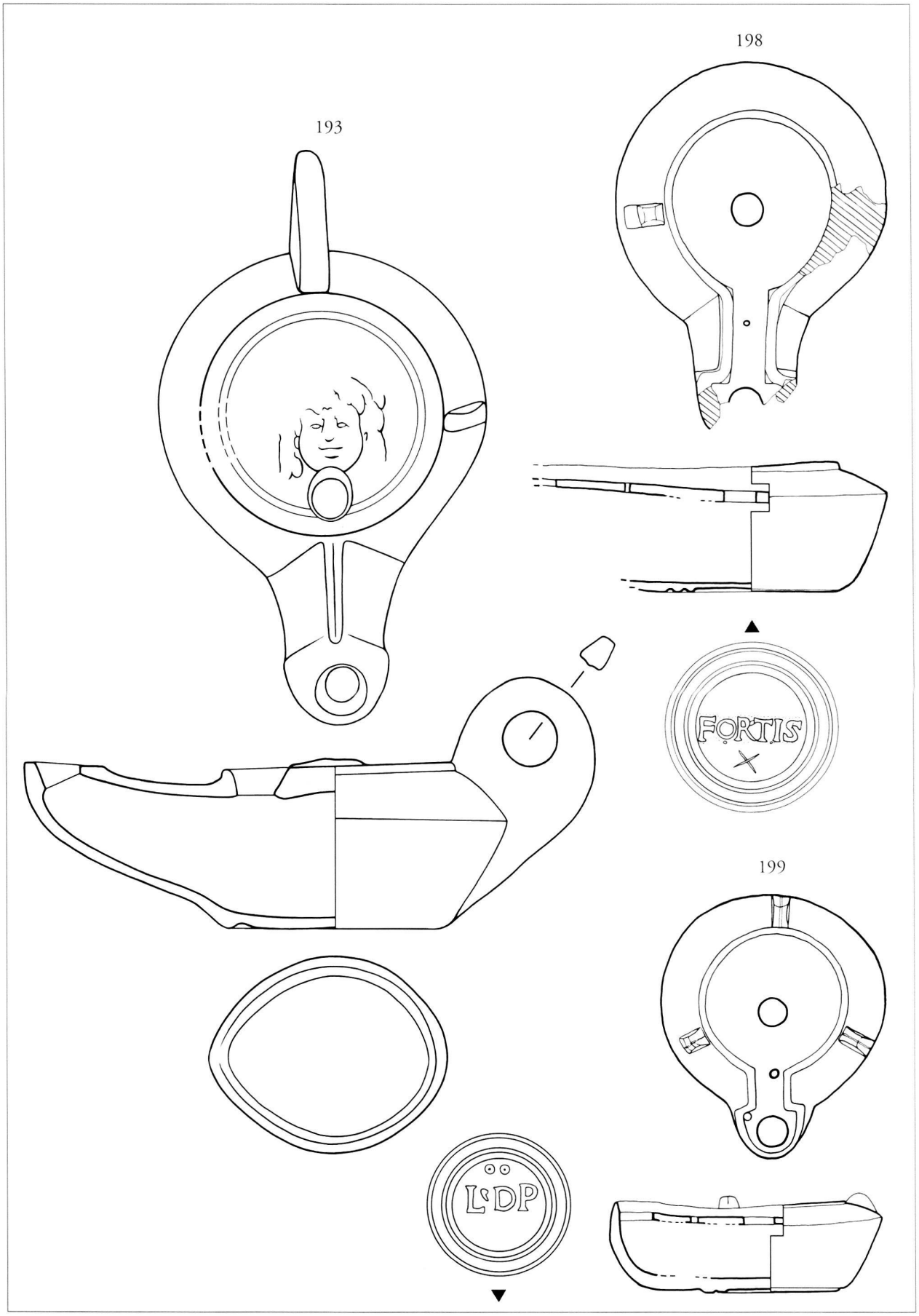

Pl. 16. *193 : type Loeschcke IXb ; 198-199 : type Loeschcke X.* Echelle 2:3

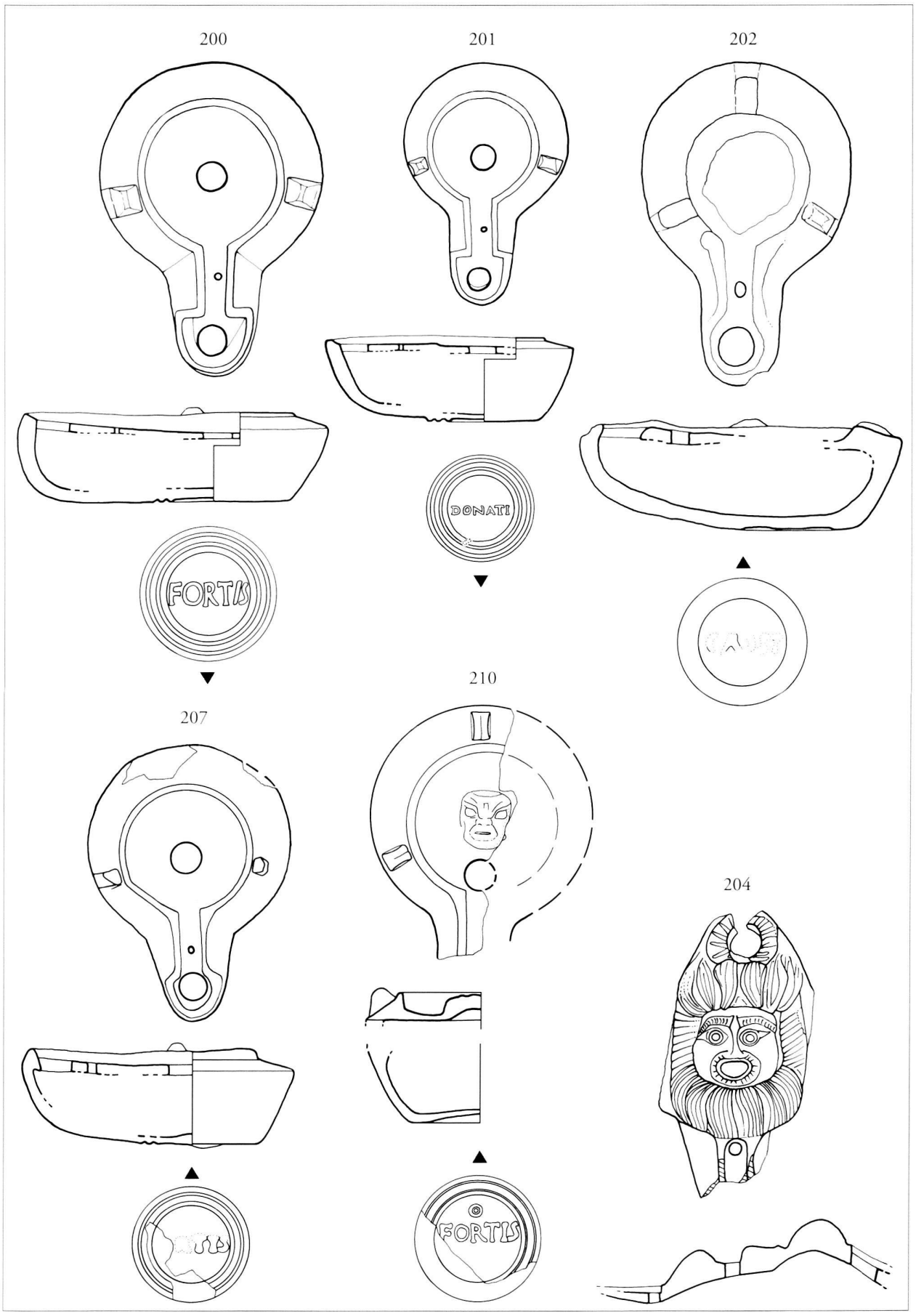

Pl. 17. *200-210 : type Loeschcke X.* Echelle 2:3

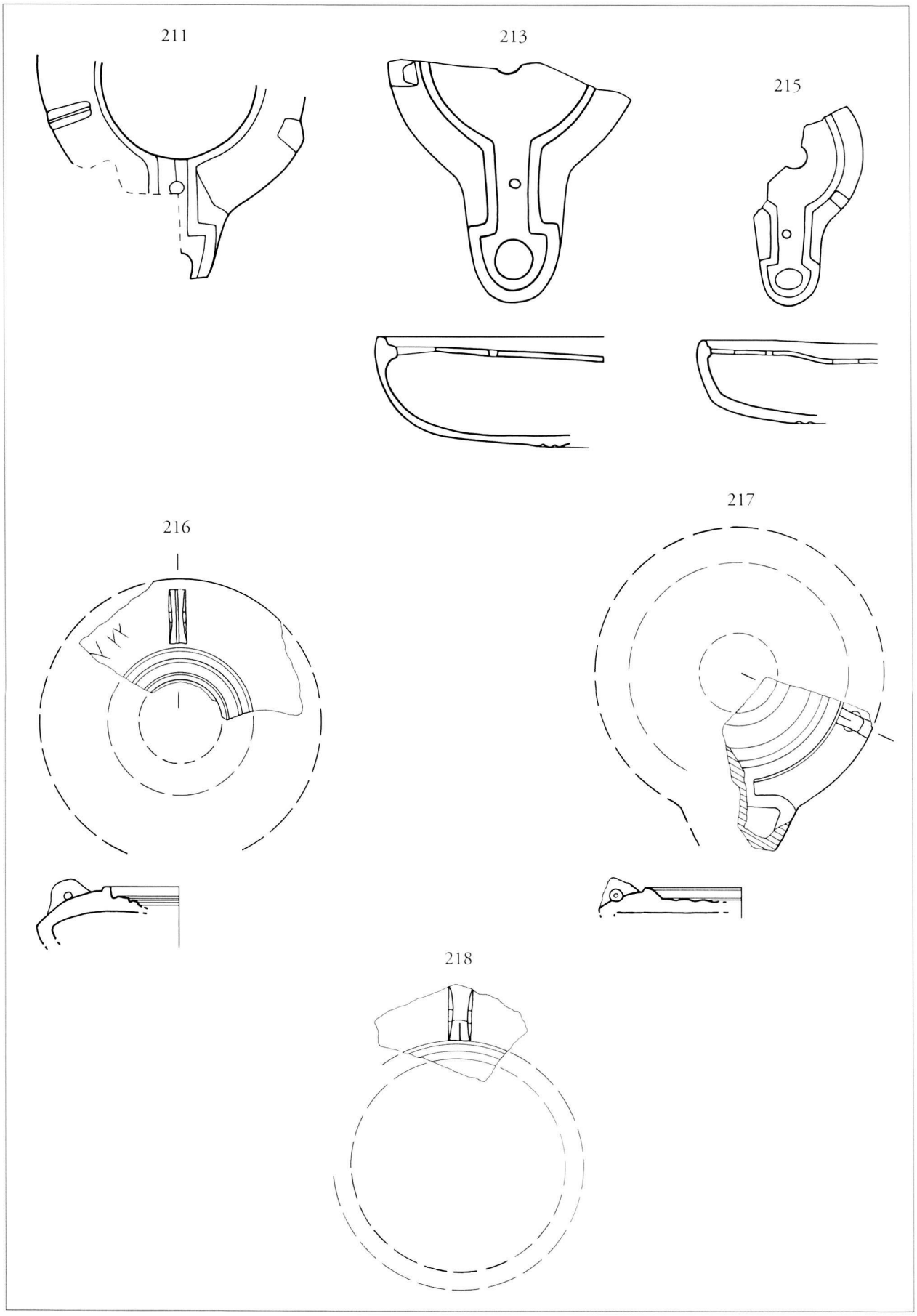

Pl. 18. *211-218 : type Loeschcke X.* Echelle 2:3

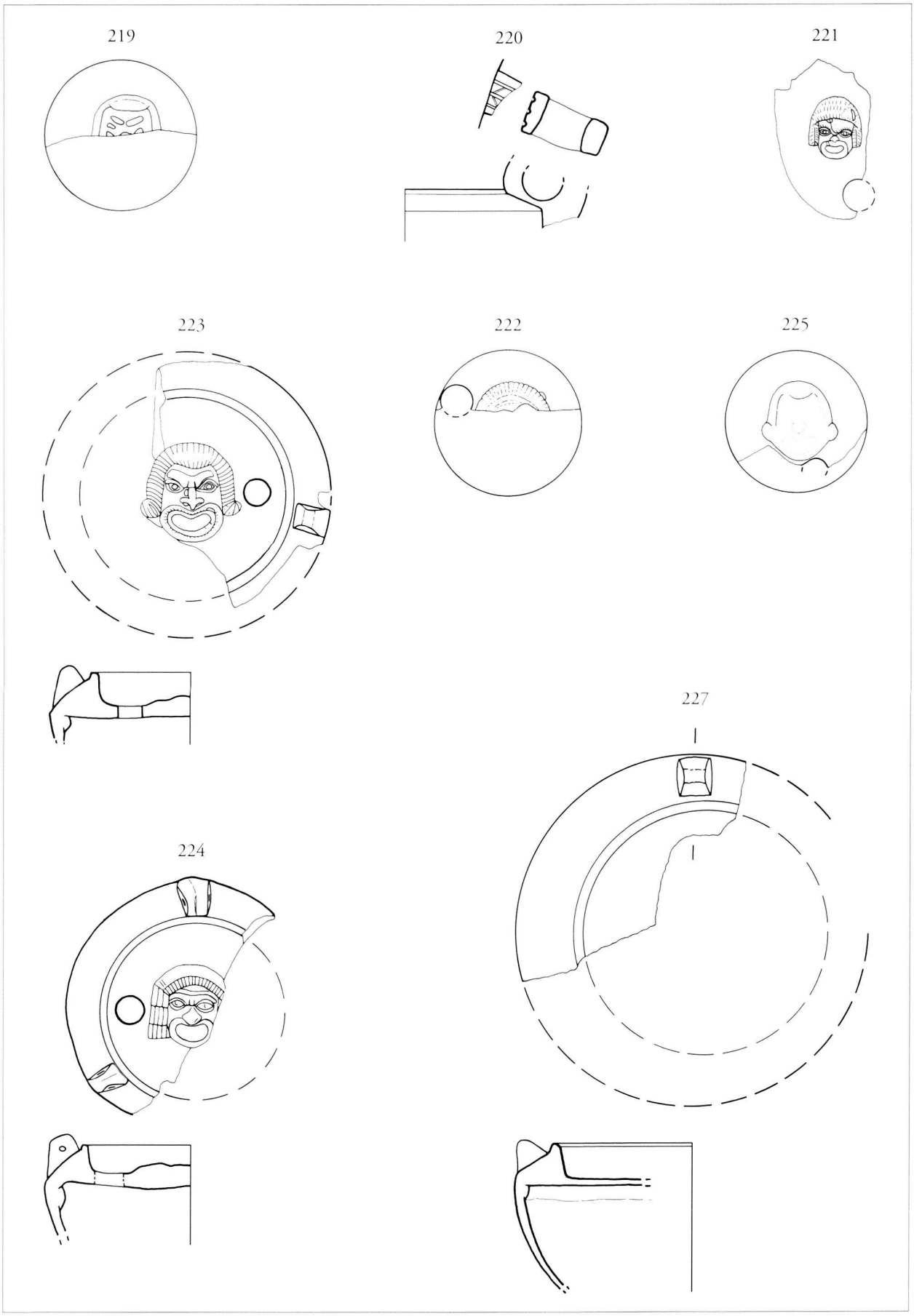

Pl. 19. *219-225 : lampes à canal, à médaillon décoré ; 227 : lampes à canal avec estampille.* Echelle 2:3

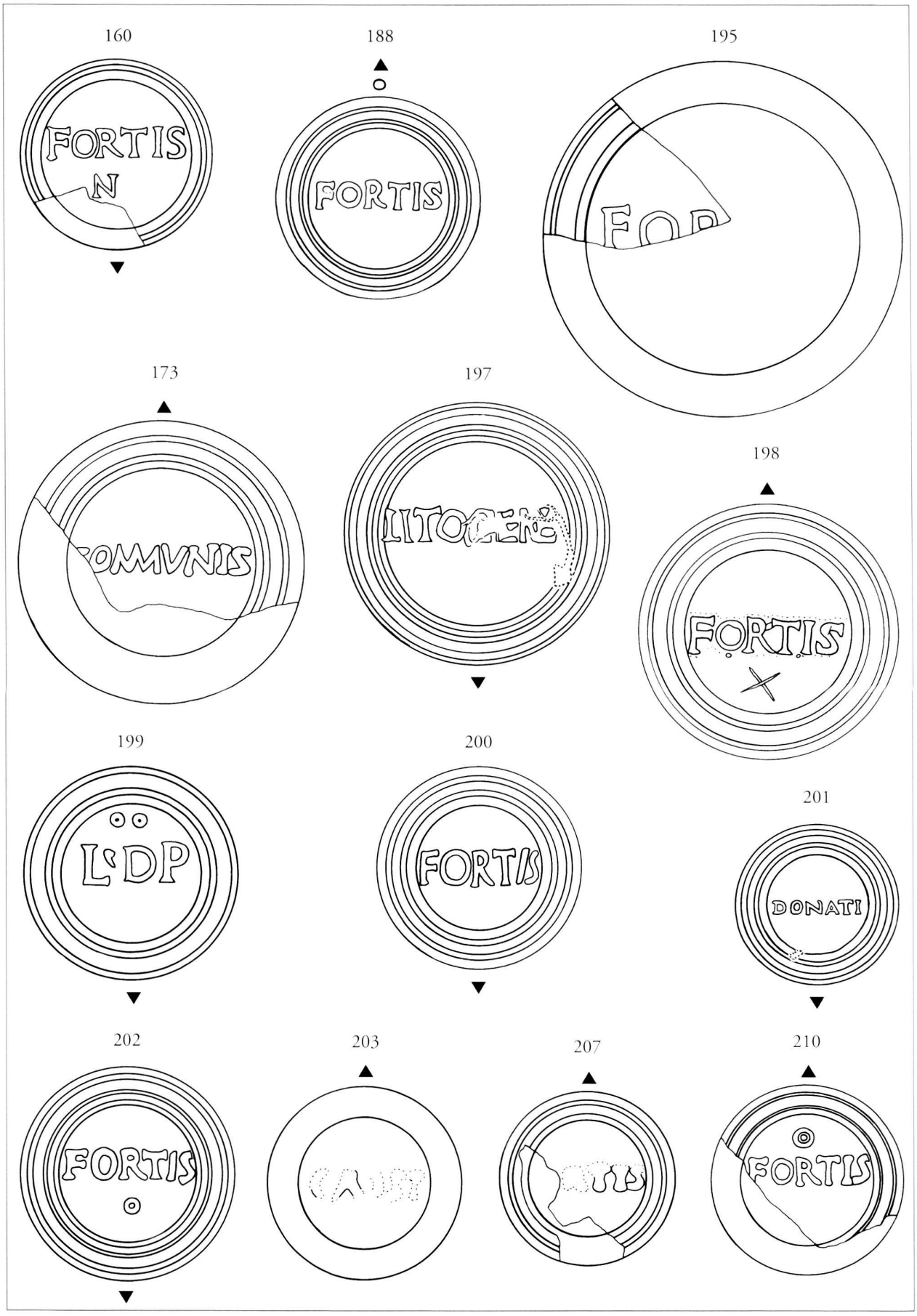

Pl. 20. *160-210 : lampes à canal avec estampille.* Echelle 1:1

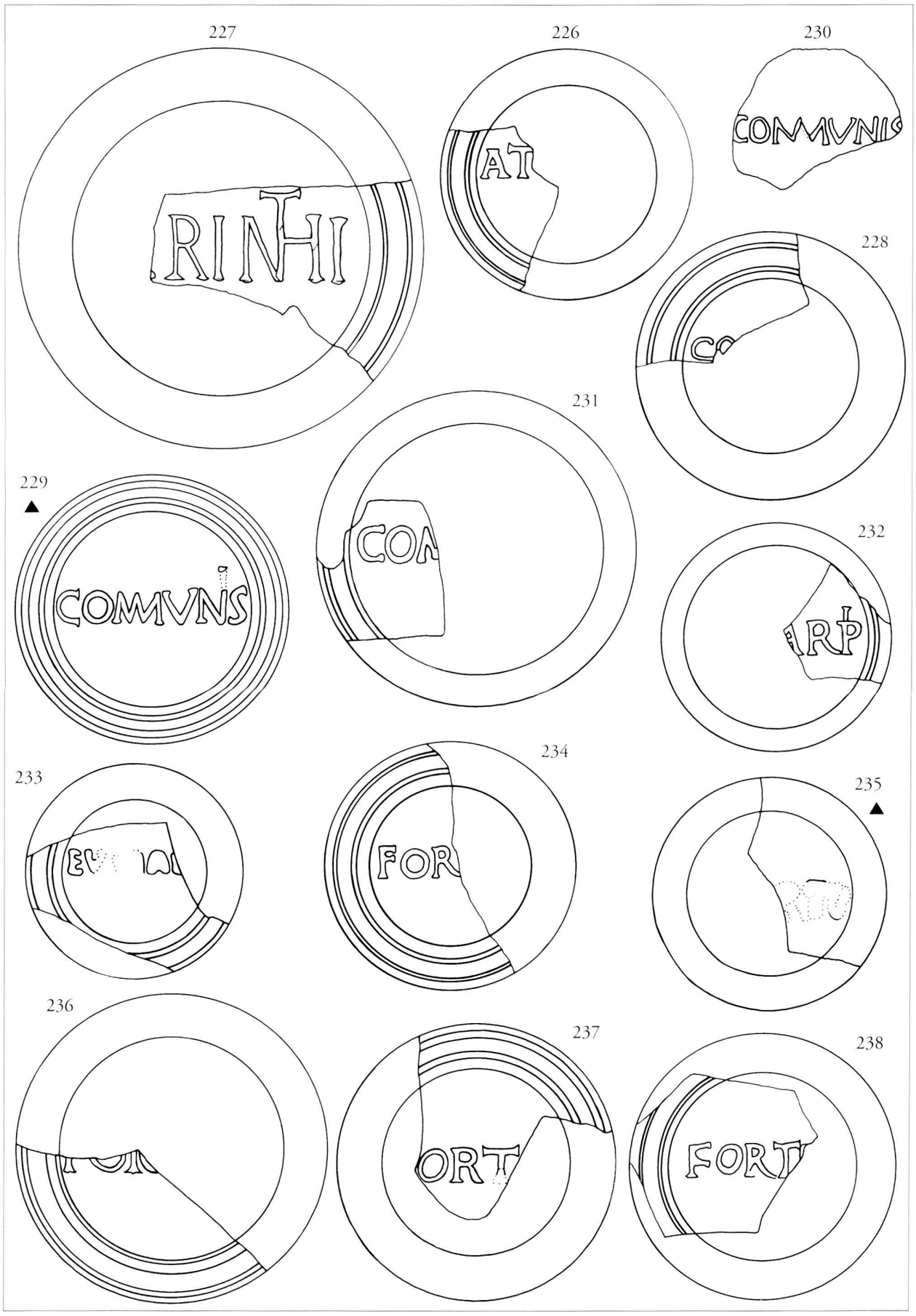

Pl. 21. *227-239 : lampes à canal avec estampille.* Echelle 1:1

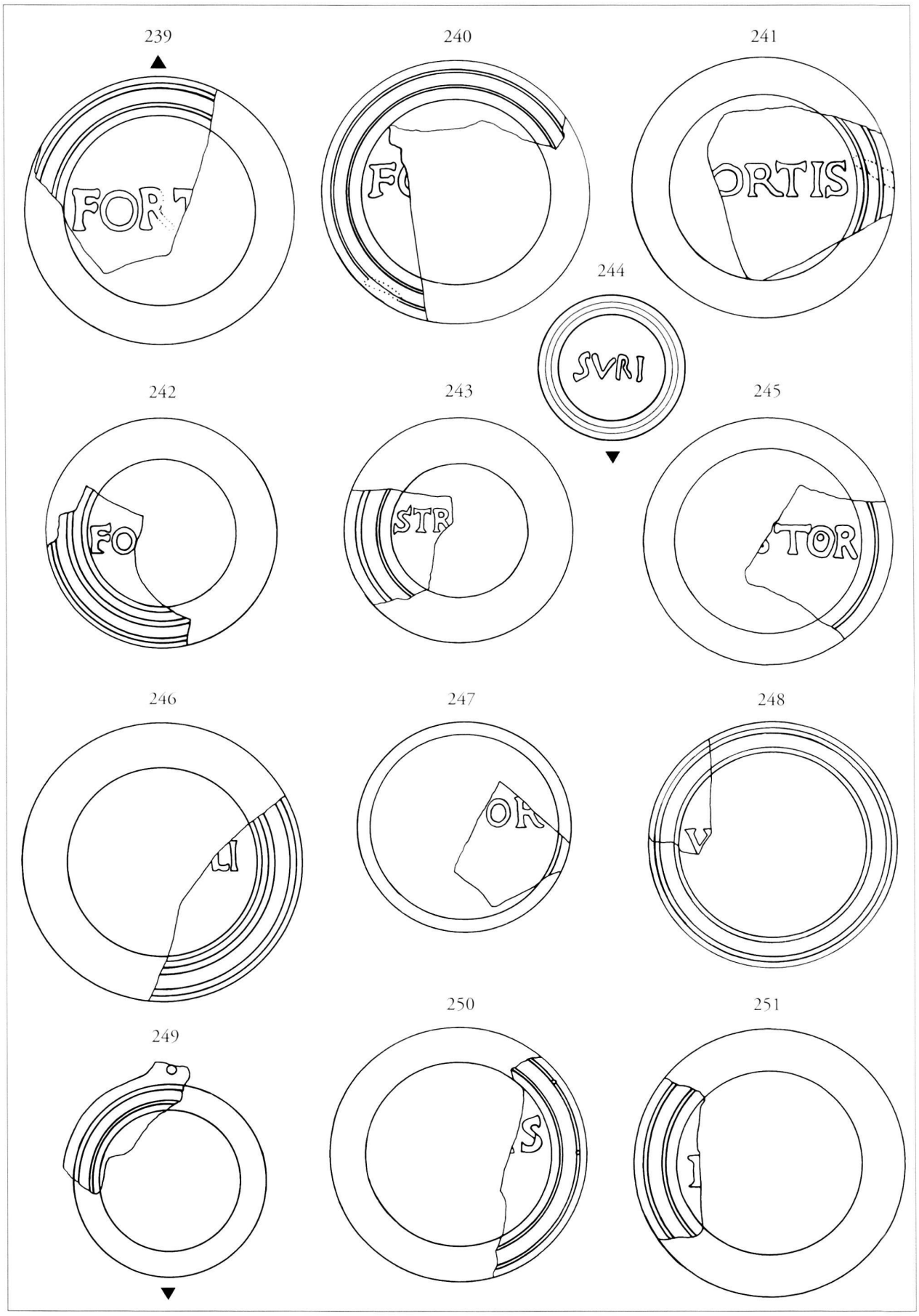

Pl. 22. *239-251 : lampes à canal avec estampille.* Echelle 1:1

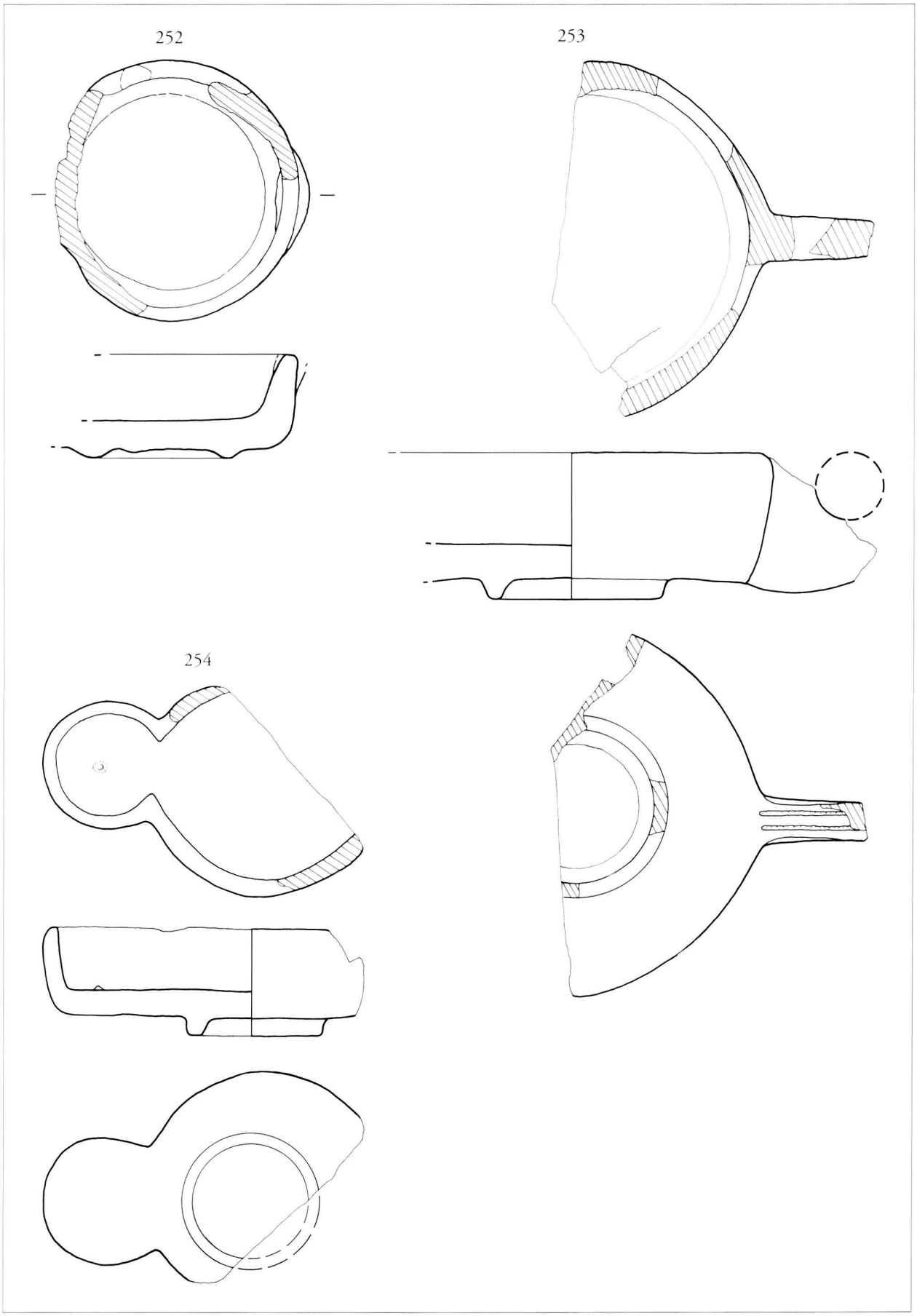

Pl. 23. *252-254 : lampes ouvertes, type Loeschcke XI.* Echelle 2:3

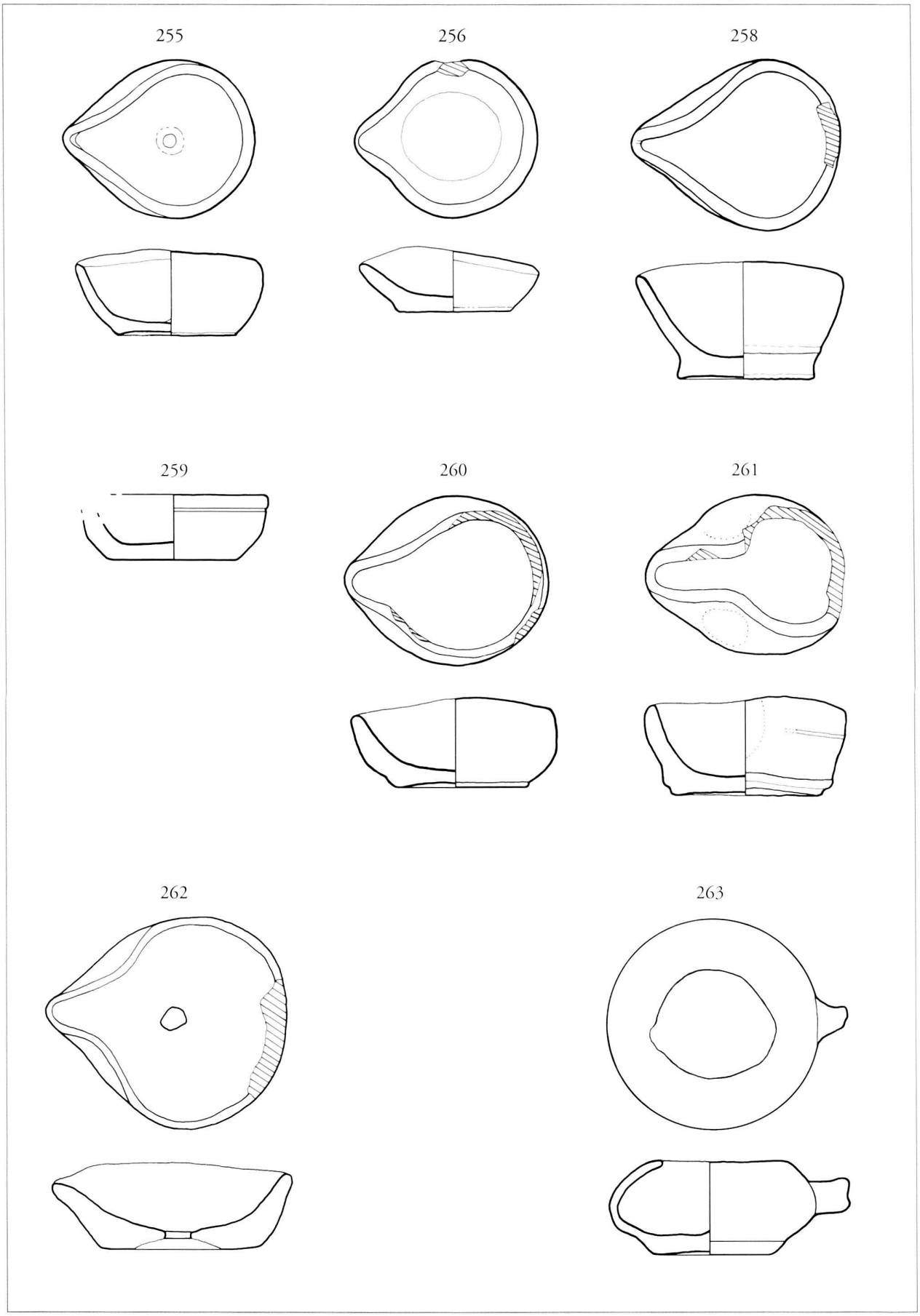

Pl. 24. *255-262 : lampes ouvertes, type Loeschcke XII ; 263 : type Loeschcke XIII.* Echelle 2:3

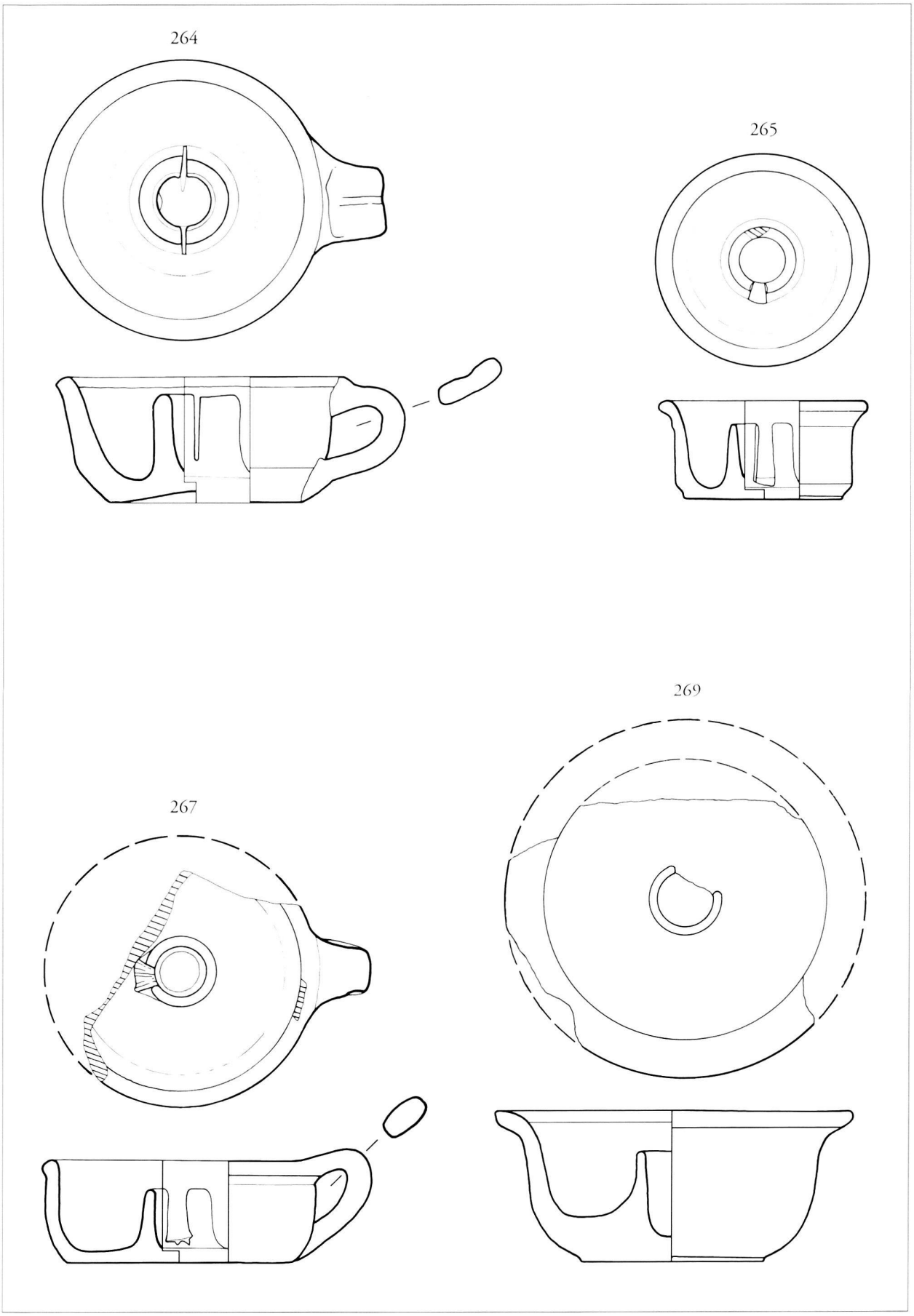

Pl. 25. *264-269 : lampes à douille centrale, type Loeschcke XIV.* Echelle 2:3

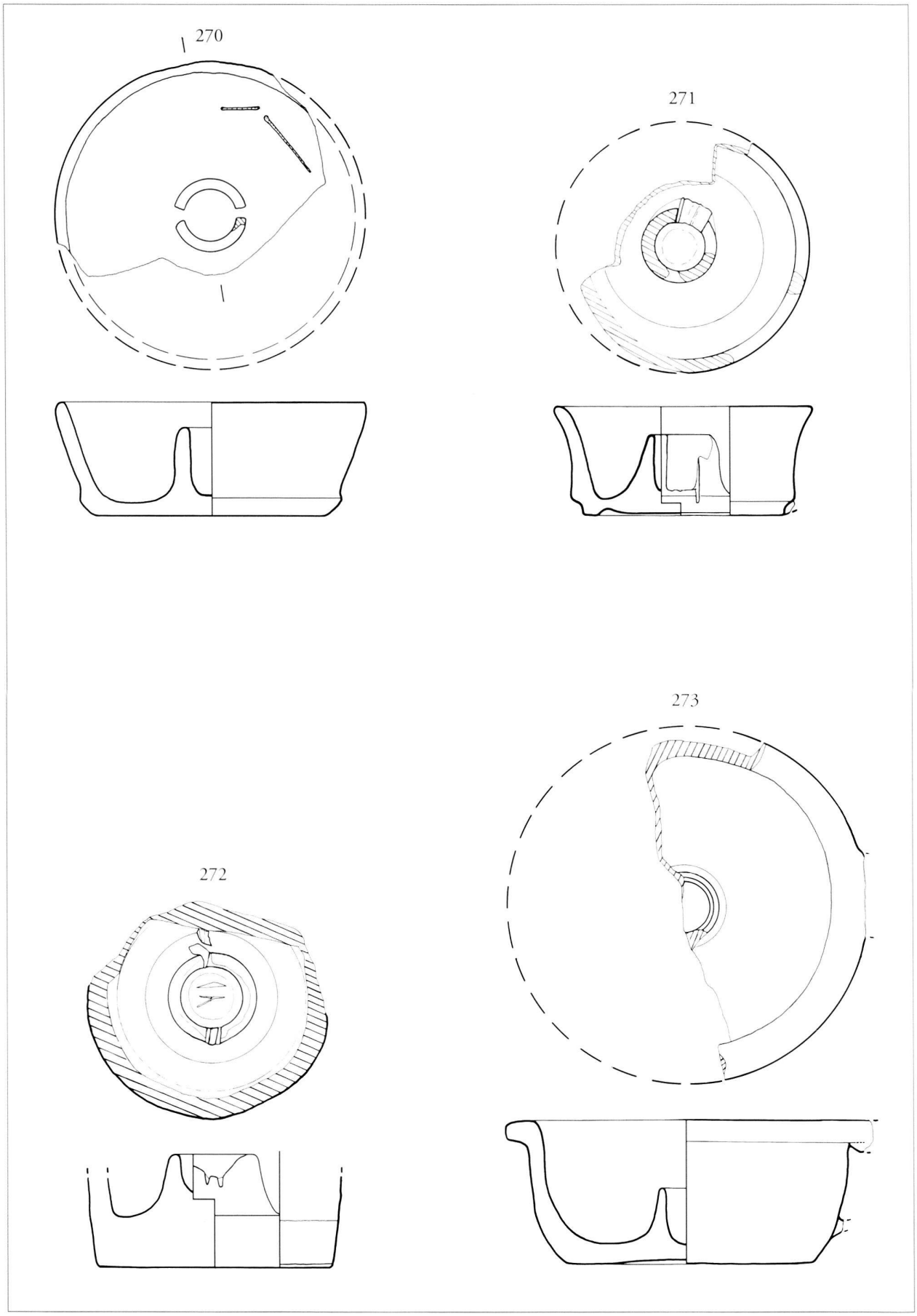

Pl. 26. *270-273 : lampes à douille centrale, type Loeschcke XIV.* Echelle 2:3

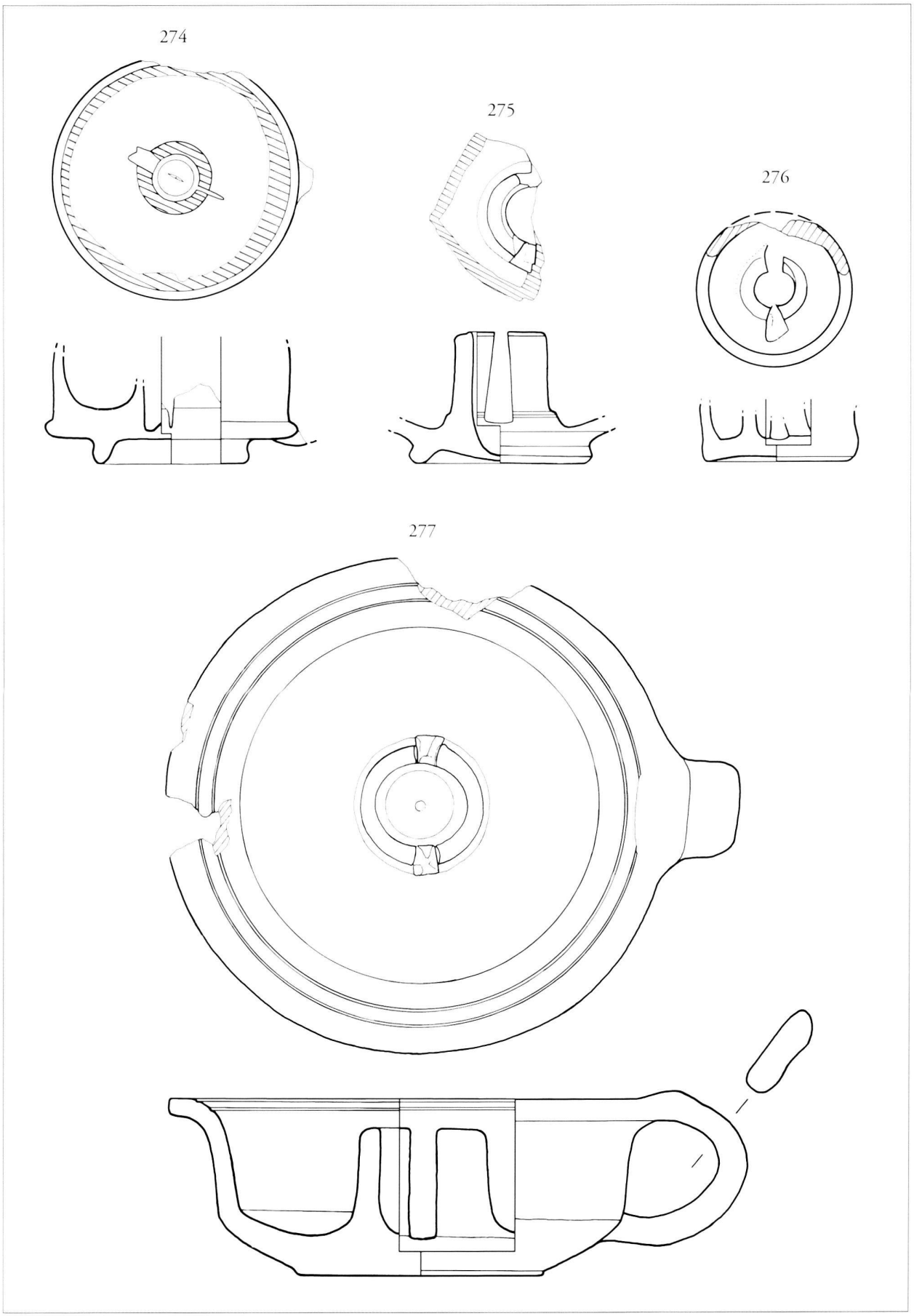

Pl. 27. *274-277 : lampes à douille centrale, type Loeschcke XIV.* Echelle 2:3

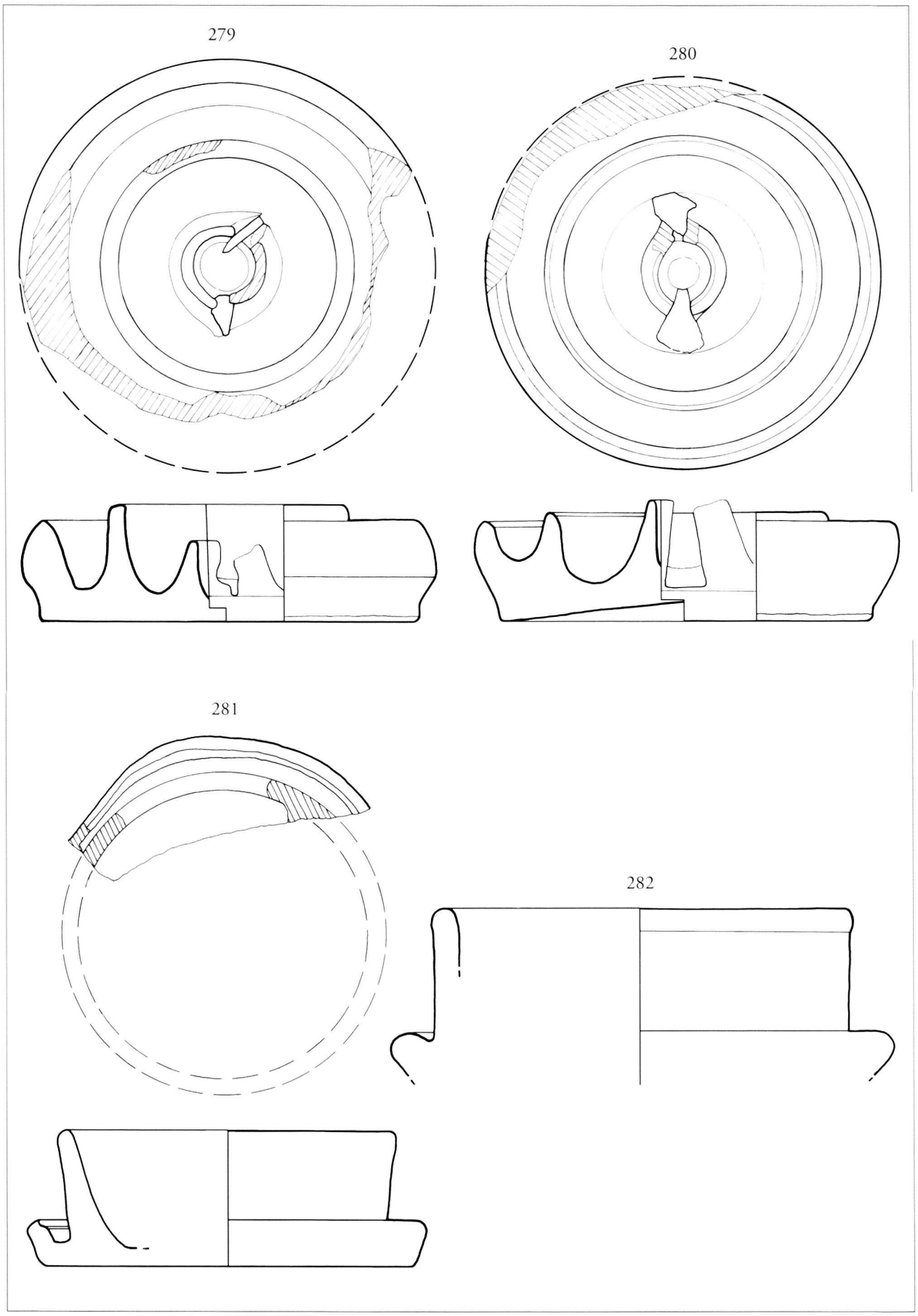

Pl. 28. *279-282 : lampes à douille centrale, type Loeschcke XIV.* Echelle 2:3

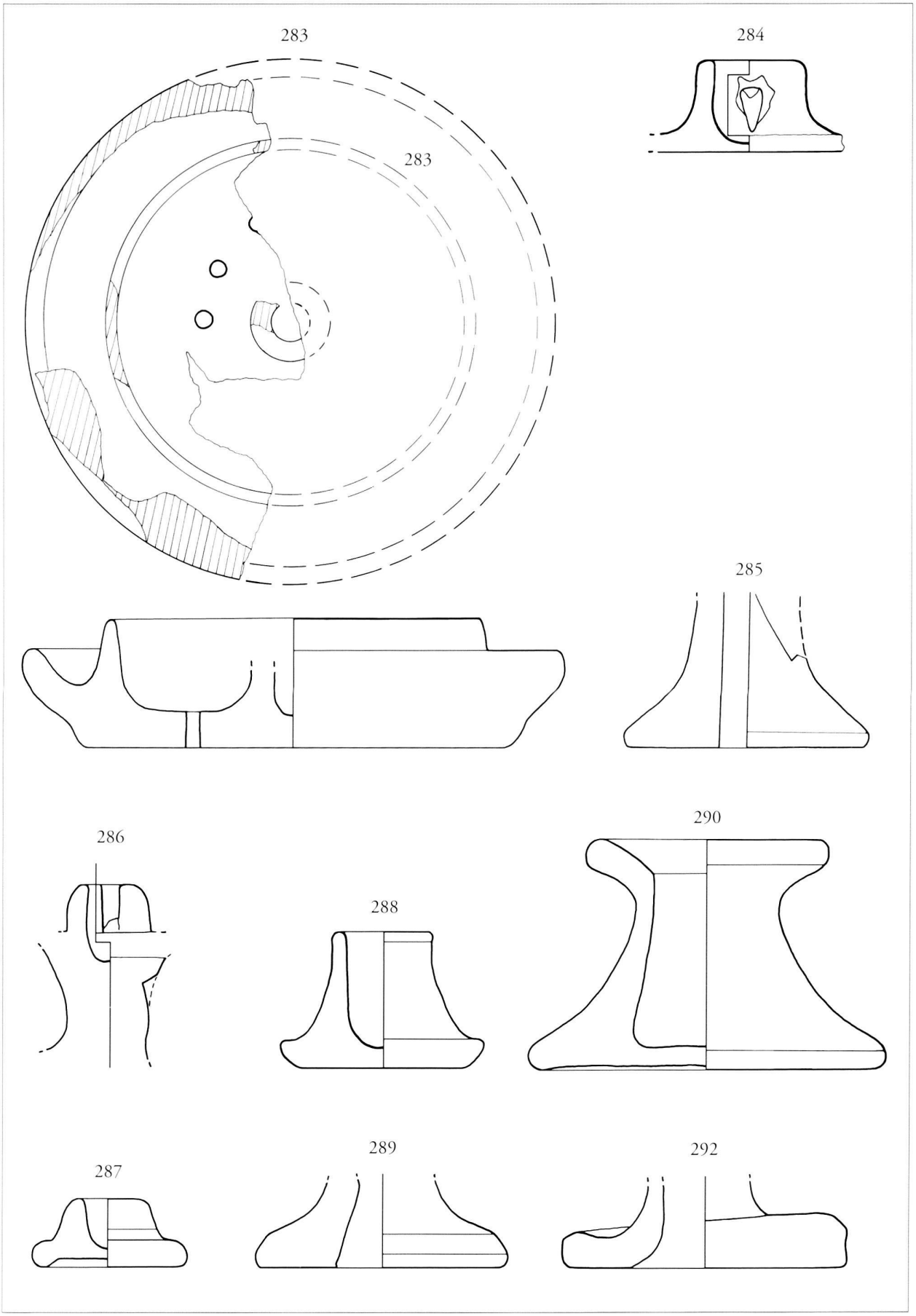

Pl. 29. *283-284 : lampes à douille centrale, type Loeschcke XIV ; 285-292 : bougeoirs.* Echelle 2:3