Zeitschrift: Bulletin de l'Association Pro Aventico
Herausgeber: Association Pro Aventico (Avenches)
Band: 45 (2003)

Artikel: Les lampes en terre cuite d'Avenches/Aventicum
Autor: Tille, Muriel
DOI: https://doi.org/10.5169/seals-246120

Nutzungsbedingungen
Die ETH-Bibliothek ist die Anbieterin der digitalisierten Zeitschriften auf E-Periodica. Sie besitzt keine Urheberrechte an den Zeitschriften und ist nicht verantwortlich für deren Inhalte. Die Rechte liegen in der Regel bei den Herausgebern beziehungsweise den externen Rechteinhabern. Das Veröffentlichen von Bildern in Print- und Online-Publikationen sowie auf Social Media-Kanälen oder Webseiten ist nur mit vorheriger Genehmigung der Rechteinhaber erlaubt. Mehr erfahren

Conditions d'utilisation
L'ETH Library est le fournisseur des revues numérisées. Elle ne détient aucun droit d'auteur sur les revues et n'est pas responsable de leur contenu. En règle générale, les droits sont détenus par les éditeurs ou les détenteurs de droits externes. La reproduction d'images dans des publications imprimées ou en ligne ainsi que sur des canaux de médias sociaux ou des sites web n'est autorisée qu'avec l'accord préalable des détenteurs des droits. En savoir plus

Terms of use
The ETH Library is the provider of the digitised journals. It does not own any copyrights to the journals and is not responsible for their content. The rights usually lie with the publishers or the external rights holders. Publishing images in print and online publications, as well as on social media channels or websites, is only permitted with the prior consent of the rights holders. Find out more

Download PDF: 04.11.2025

ETH-Bibliothek Zürich, E-Periodica, https://www.e-periodica.ch

Les lampes en terre cuite d'Avenches/*Aventicum*

Muriel Tille

Résumé

Il y a plus de 25 ans qu'un premier inventaire de lampes en terre cuite, resté unique, était publié par Annalis Leibundgut: *Die römischen Lampen in der Schweiz* (1977). Depuis la parution de cet ouvrage, de nombreuses fouilles archéologiques ont livré des lampes. Parallèlement, la recherche dans le domaine du luminaire antique a progressé considérablement.

Pour ces raisons, il semble utile d'éditer sous forme de catalogue le corpus des 948 lampes découvertes à Avenches entre 1869 et 1996. 292 exemplaires sont traités de manière détaillée et sont pour la plupart illustrés.

Plusieurs tableaux renseignent sur les fréquences des différents types, sur l'iconographie ainsi que sur les estampilles et marques.

La question des lieux de fabrication est discutée; pour quelques séries de pièces, on propose avec prudence, en absence d'analyse de l'argile, une provenance des régions lyonnaise, rhénane ou d'Italie. A Avenches, le premier moule servant à la fabrication de lampes à canal n'a été trouvé qu'après l'achèvement de cet article. L'étude de cette découverte importante permettra de mieux poser la question d'éventuels ateliers de production locale.

Zusammenfassung

Vor mehr als 25 Jahren publizierte Annalis Leibundgut eine erste Aufnahme der Tonlampen aus Avenches in *Die römischen Lampen in der Schweiz* (1977). Seit dem Erscheinen dieses Werkes sind unzählige Tonlampen in den Ausgrabungen zu Tage gefördert worden. Gleichzeitig hat auch die Erforschung dieser Fundgruppe Fortschritte gemacht.

Aus diesen Gründen werden die 948 Lampen, die zwischen 1869 und 1996 aus Avenches/Aventicum zu verzeichnen sind, in Form eines Kataloges publiziert. 292 Stücke sind detailliert und zumeist bebildert vorgelegt.

Verschiedene Tabellen zeigen die mengenmässige Verteilung der vertretenen Lampentypen, die vorhandenen Bildmotive und ihre Häufigkeit sowie die Töpfernamen und Marken.

Die Frage der Herkunft der Lampen wird mit Zurückhaltung geführt, da der Ton nur von einigen wenigen Stücken hat analysiert werden können. Für einige Fabrikate wird die Region von Lyon oder Lyon selbst, für andere das Rheinland oder Italien als Produktionsort bzw. – region vorgeschlagen.

In Avenches wurde das erste Model einer Firmalampe leider erst nach Abschluss dieses Artikels gefunden. Die Auswertung dieses wichtigen Fundes wird neues Licht auf die Frage nach der lokalen, bislang nicht belegten Produktion werfen.

Introduction

Dans la première publication consacrée aux lampes d'Avenches, l'ouvrage d'Annalis Leibundgut, *Die römischen Lampen in der Schweiz* (1977), l'inventaire des pièces provenant d'*Aventicum* compte 152 exemplaires. Depuis cette date, de nombreuses fouilles ont livré des lampes. De nouveaux types et sujets décoratifs ont complété le premier corpus. Il a semblé donc utile d'éditer l'ensemble des 948 lampes découvertes entre 1869 et 1996[1]. Les trouvailles des fouilles plus récentes ne sont pas prises en compte[2].

Le but principal de cette étude est la présentation du corpus des lampes, classées dans un catalogue d'après des critères chronologiques et typologique conventionnels[3]. 292 des 948 lampes sont étudiées de manière plus détaillée et forment le catalogue. Les autres lampes sont énumérées, chacune sous son type, en annexe 3. La répartition typologiques, l'inventaire des éléments de décor et la liste des estampilles sont présentés sous forme de tableaux.

Le répertoire des lampes en terre cuite

NI	*Type*	*NI*	*%*	*Cat.*	*Planches*
1	**Lampes tardo-républicaines**		**0.1 %**		
	Ponsich IB?		1 %	1	1
416	**Lampes à médaillon concave**		**44 %**		
	Loeschcke I	20		2-21	1
	Loeschcke III	2		22-23	2; 12
	Loeschcke IV	20		24-43	3; 12
	Loeschcke I/IV	58			
	Loeschcke V	3		44-46	
	Loeschcke VI	4		47-50	4
	Loeschcke VIII	4		51-54	5
	Indéterminées (décorés, estampillées)	90		65-154	7-12
	Indéterminées	210			
210	**Lampes à canal**		**22 %**		
	Loeschcke IX	42		155-196	13-15; 20
	Loeschcke X	22		197-218	16-17; 20
	Loeschcke IX/X	146		219-225; 226-251	19-22
124	**Lampes ouvertes**		**13 %**		
	Loeschcke XI	3		252-254	23
	Loeschcke XII	120		255-262	24
	Loeschcke XIII	1		263	24
170	**Lampes à douille centrale**		**18 %**		
	Loeschcke XIV	130		264-277	25-27
	Loeschcke XIVbis/ AV 410-411	40		278-284	28-29
9	**Bougeoirs**		**1 %**		
	AV 412/413	9		285-292	29
18	**Lampes varia**		**1.9 %**		
	Lampes à glaçure plombifère	3		57-59	6
	Lampes ovoïdes	3		60-62	7
	Lampes à ailerons	2		55-56	5
	Lampes plastiques	4		63,64,204	7; 17
	varia	7			
948	*Total*	*948*	*100 %*		

*Fig. 1. Répartition typologique des lampes en terre cuite d'Avenches/*Aventicum.

[1] Cet article est la forme revue et condensée du mémoire de licence intitulé « Les lampes en terre cuite d'Aventicum (Avenches) », préparé sous la direction du professeur Daniel Paunier à l'Université de Lausanne et soutenu en octobre 2002. Mes remerciements chaleureux s'adressent à M. Daniel Paunier pour son soutien, à Mme Anne Hochuli-Gysel qui m'a confié le dossier et a revu le texte, à Marie-France Meylan Krause et à Sandrine Bosse pour les datations des ensembles stratigraphiques de mobilier céramique, Suzanne Frey-Kupper et Isabella Liggi pour les indications numismatiques, Cécile Matthey pour les dessins, Madeleine Aubert-Bornand et Jean-Paul Dal Bianco pour les cartes de répartition, Madeleine Aubert-Bornand encore pour son aide précieuse dans le dédale des archives. Catherine Meystre Mombellet et Virginie Brodard m'ont assistée à maintes reprises.

[2] Il s'agit surtout des dossiers des temples de *Derrière la Tour, au Lavoëx*, du forum, des nécropoles *A la Montagne* et *Sur Fourches* et de l'*insula* 3 Ouest.

[3] Références de base: Loeschcke 1919; Leibundgut 1977; Castella / Meylan Krause 1994.

Quelques analyses d'argile avaient été réalisées à Berlin en 1992; nous publions les résultats ci-dessous. Les autres propositions de lieux ou de régions de fabrication de certains exemplaires reposent sur des analogies de particularités de forme, de décor ou de matériau et restent donc à prouver.

Dans cet article, les comparaisons entre le répertoire d'Avenches et ceux d'autres sites ne sont pas étudiées. Nous avons aussi laissé de côté les réflexions sur les voies commerciales[4].

Le répertoire comprend pratiquement tous les types de lampes courants durant les trois premiers siècles de notre ère. On constate l'absence des types « Vogelkopflampen », Loeschcke II et Loeschcke VII, pourtant attestés dans de nombreux sites au nord des Alpes. Aucun type n'est attribuable au IVe s. Une lampe en terre cuite, postérieure au IIIe (ou IVe?) s. ap. J.-C., en forme de poisson avec le chrisme et Alpha et Oméga, « trouvée aux environs d'Avenches », probablement dans une tombe, est malheureusement perdue[5].

La fourchette chronologique du répertoire d'Avenches se situe entre le Ier et le IIIe s. ap. J.-C., avec une majorité de matériel aux deux premiers siècles de notre ère[6]. Les exemplaire les plus précoces sont une lampe à globules de tradition tardo-républicaine (cat.1), et une lampe de forme ovoïde (cat.60). Les exemplaires tardifs sont les lampes ouvertes de type Loeschcke XII et les lampes à douille centrale, type Loeschcke XIV. Ces types se rencontrent sur le site d'Avenches jusqu'à la deuxième moitié du IIIe s. ap. J.-C.

La surface de la majorité des lampes à médaillon présente de petites pustules qui supposent une fabrication dans des moules de plâtre (cf. par exemple les n^os^ cat. 72, 98, 99 et 129).

Le décor et les estampilles des lampes à médaillon concave

Les lampes à médaillon concave, constituant presque la moitié du corpus. Les remarques concernant chaque type sont placées dans le catalogue.

NI	*Thème/sujet*	*Cat.*	*Planches*
12	Mythologie	65-75	7-8
	divinités principales	65-67	7
	divinités secondaires	52, 68-73	5; 8
	animaux légendaires	74-75	8
5	Représentations de la vie courante	76-80	8
6	Scènes érotiques	50, 81-85	4; 9
16	Scènes de spectacles: jeux du cirque, gladiateurs	14, 28, 31, 35, 38, 86-96	1; 3; 9
22	Animaux	2, 5, 27, 51, 54, 97-113	1; 3; 5; 10
15	Végétaux	111-128	10
16	Décor géométrique	129-144	11

Fig. 2a. Iconographie sur les lampes à médaillon concave d'Avenches, tous types confondus.

Fig. 2a résume le répertoire des thèmes iconographiques attesté dans le corpus d'Avenches.

Ces lampes n'ont livré que 16 d'estampilles, pour la plupart des lettres isolées ou des signes anépigraphiques (fig. 2b). Ce type de marques est courant sur le lampes à médaillon concave. Il n'existe à ce jour aucune étude poussée sur la question des ateliers représentés par ces estam-

NI	*Estampille*	*Référence et remarques*	*Cat.*	*Planche*
1	[- -] ALIS	Rétrograde. Regalis? cf. Loeschcke 1919, 245. Leibundgut 1977, p. 67.	145	12
2	H	Loeschcke 1919, n° 243. Bailey 1988, Q 2376. Goethert- 147 Polaschek 1985, n° 49.	12 146,	
1	H ou T	Loeschcke 1919, n° 189. Goethert-Polaschek 1985, n° 22 et 49.	22	12
1	P	Bailey 1988, Q 875, Q 929.	43	3 12
1	S (?) -		149	12
2	T	Loeschcke 1919, n° 318, 618, 672. Goethert-Polaschek 1985, n° 178. Bailey 1988, Q 1507, Q 1707, Q 2659.	29, 46	3; 4; 12
1	X	Bailey 1988, Q 1098.	150	12
4	« bâtonnets »	-	38, 50, 153, 154	3; 4; 12
1	RE/ I(?) R	*in planta pedis*; lettres illisibles dans l'estampille. 4 lettres rétrogrades gravées avant la cuisson: RE/I(?) R. Sans parallèles.	148	12
1	[- -]VC[- -]	*in planta pedis.* Bailey 1980, fig. 110. Bailey 1988, Q 1098.	151	12
	ou [- -]VL[- -]			
1	*in planta pedis*	Sans lettres lisibles.	152	12
16	*total*			

Fig. 2b. Avenches/Aventicum. *Estampilles sur lampes à médaillon concave.*

[4] Ces questions ont été abordées dans le mémoire de licence, déposé dans la bibliothèque du MRA.

[5] *ASSPA* 7, 1914, 84. Cf. J. Favrod et M. Fuchs, « Avenches de 260 à l'époque mérovingienne: état de la question », *Museum Helveticum* 47, 1990, p. 177.

[6] Cf. la répartition chronologique dans Leibundgut 1977, p. 13-60.

pilles. Les comparaisons mentionnées dans le catalogue se réfèrent en général à Goethert-Polaschek 1985 (matériel de Trèves) et à Bailey 1988 (matériel provenant de la plupart des provinces romaines).

Une seule lampe figurant dans le catalogue (n° 55, à ailerons), porte un graffito (sans illustration). Une autre fragment porte sur le fond du réservoir le graffito *PAX*[7].

Le décor et les estampilles des lampes à canal de type Loeschcke IX/X (Firmalampen)

13 lampes sont décorées. On retrouve les sujets courants sur ce groupe de lampes (fig. 3a).

Les lampes à canal d'Avenches portent au total 44 estampilles, dont 34 sont déterminables (fig. 3b).

Parmi ces 34 estampilles il y a 5 noms de potiers qui apparaissent plus d'une fois: COM(M)VNIS, EVCARPVS, FORTIS, PASTOR et STROBILVS. Il s'agit des potiers de lampes les plus fréquemment rencontrés sur l'ensemble de l'Empire romain.

NI	*Sujet*	*Cat.*	*Planches*
3	Masque à perruque «baroque»	166, 222, 224	13; 19
4	Masque à perruque aux extrémités remontantes	205, 219, 223, 225	19
1	Masque «négroïde»	221	19
1	Jupiter Ammon	155	13
1	Masque sans perruque[8]	210	17; 20
1	Bacchus jeune, Satyre?	197	20
1	Masque de jeune fille?	193	16
1	Lampe plastique, masque grotesque	204	17
13	*total lampes décorées*		

*Fig. 3a. Avenches/*Aventicum. *Décors des lampes de types Loeschcke IX et X (Firmalampen).*

ATIMETVS, COM(M)VNIS, EVCARPI, FESTVS, FORTIS, LITOGENE, PASTOR, STROBILVS sont des potiers dont les premières officines sont localisées en Italie du Nord, dans la vallée du Pô. Les marques L'DP et SVRI

NI	*Potier*	*Localisation/caractéristiques*	*Cat.*	*Planches*
1	ATIMETVS[9]	*Localisation:* officine padane ; un des premiers ateliers à avoir une diffusion commerciale large et extra-régionale (Harris 1980, groupe III). Production: surtout des Loeschcke IX et quelques Loeschcke X (trouvées dans la région de Venise) *Datation:* milieu du Ier s.-début du IIe s. ap. J.-C. (surtout sous Vespasien-Trajan); moins important pourtant que les potiers FORTIS ou STROBILI. Les plus anciens exemplaires connus d'ATIMETVS se trouvent à Pompeï, mais elles ne semblent pas avoir été diffusées ailleurs que dans la région campanienne, en Sardaigne, Marche, Abruzzo, et Basilicata: *Diffusion:* Europe méditerranéenne, nord-est de l'Italie, Péninsule ibérique, Gaule, Rhétie, Germanie, Norique, Pannonie, Dalmatie, Dacie (où elles furent imitées) et le long du limes danubien.	226	21
1	CERINTHVS	Aucune information sur l'activité de ce potier.	227	19 ; 21
5	COMMVNIS COMNIS COMVNIS[10]	Un des premiers fabricants de lampes à canal (activité parallèle à celle d'ATIMETVS, même rayon d'exportation, en plus en Angleterre, où elles furent imitées. *Localisation :* dans la région padane ou émilienne. Production: surtout types Loeschcke IX et en plus petite quantité Loeschcke X. *Datation:* milieu du Ier s.-début du IIIe s. ap. J.-C. *Diffusion:* Italie, Gaule (sans la Narbonnaise), Germanie, *Britannia*, Dalmatie, Pannonie, Norique, Rhétie. Essentiellement en Italie du Nord, Germanie et Gaule du Nord. Sous Vespasien il semble avoir été le deuxième plus important potier, à côté de FORTIS (voir la grande diffusion à Pompeï, Hofheim ou *Vindonissa* ou encore le grand nombre de surmoulages de COMMVNIS dans les provinces germaniques.	173, 228-231	14 ; 21
1	DONATVS	*Localisation :* Italie du Nord? *Production:* Loeschcke X essentiellement *Datation:* IIe -IIIe s. ap. J.-C.	201	17 ; 20
2	EVCARPVS[11]	Cognomen d'origine grecque. *Localisation:* officine padane. *Production:* types Loeschcke IX, Loeschcke IXK, Loeschcke X et XK. *Datation:* active à l'époque flavienne jusqu'à Hadrien[12] *Diffusion:* toute la péninsule italienne, mais en nombre peu important; le type Loeschcke IX fut diffusé dans les régions suivantes: Gd-St-Bernard, Vercelli, territoire de Côme, Viadane, à l'est, Vérone et alentours, Brescia, Aquileia, Reggio Emilia, territoire de Modène, Rome, Campanie dont Pompeï, Cagliari, Lucera et les Loeschcke XK plutôt dans les régions transalpines.	232-233	21

[7] Cf. annexe 3, inv. 62/562.

[8] Est-ce dû à la déformation d'un sujet par surmoulage? On aurait alors supprimé la perruque.

[9] Loeschcke 1919, p. 273-274; Gualandi Genito 1986, p. 269-271.

[10] Loeschcke 1919, p. 275-276; Gualandi Genito 1986, p. 272-273.

[11] Buchi 1975, p. 52; Gualandi Genito 1986, p. 277-278.

[12] Buchi 1975, p. 52.

NI	*Potier*	*Localisation/caractéristiques*	*Cat.*	*Planches*
1	FESTVS[13]	*Localisation :* Italie du Nord *Production:* Loeschcke IX et X, avec canal étroit, (Leibundgut 26) *Datation:* Ier s. ap. J.-C. *Diffusion:* dans plusieurs provinces nordiques (cf. atelier de Colchester produisant des FESTI, durant la première moitié du IIe s. ap. J.-C.)		
17	FORTIS FORTIS/N FORTIS/X[14]	*Localisation :* hypothèse d'une collocation tuiliers/potiers de lampes à Modène. *Production :* quasi industrielle des types Loeschcke IX, X et XK et formes particulières, «ad elmo»[15] *Datation :* seconde moitié – fin du Ier s. ap. J.-C. (voire début du IIe s. ap. J.-C.) et jusqu'au IVe s. (imitations locales)[16]. *Diffusion:* cette officine produit la majeure partie des lampes à canal	160. 188, 195, 198, 200, 202, 210, 234, 236-242	13; 14; 16; 17; 20-22
NI	*Potier*	*Localisation/caractéristiques*	*Cat.*	*Planches*
		sur le territoire italien à l'époque romaine, et dont la diffusion est la plus importante ; dans toute l'Italie[17], en Sicile; sur la Péninsule ibérique, en Gaule[18], province Britannia, dans le nord-est de l'Europe et en Afrique (Carthage et Tingitane).		
1	L'DP	*Localisation :* Italie du Nord? *Production:* essentiellement de type Loeschcke X *Datation:* IIe – IIIe s. ap. J.-C.	199	16; 20
1	LITOGENES[19]	*Localisation :* Italie du Nord *Production:* types Loeschcke IX et X *Datation:* seconde moitié du Ier s. ap.-fin du IIe siècle ap. J.-C.[20] *Diffusion:* dans toute l'Italie ; dans les provinces danubiennes, en Afrique du nord et en Gaule.	197	20
2	PASTOR	*Localisation:* Italie du Nord, où il fut l'un des premiers producteurs de lampes à canal. *Production:* types Loeschcke IX et X. *Datation:* probablement seconde moitié du Ier s. ap. J.-C.[21] *Diffusion:* du Nord de l'Italie jusque dans la région de Naples ; provinces: Zollfeld, Dalmatie, Pannonie, Gaule.	245, 247	22
2	STROBILVS	*Localisation :* Certains situent son atelier en Gaule, à Lyon plus précisément[22] ou dans la région de Meno[23] ou encore dans la région de Modène, à Magreta[24], en tous cas dans la vallée du Pô. Est-il un émigré d'Egypte comme Phoetaspus?[25] *Production :* considéré comme «l'inventeur de la lampe à canal»[26] et de la lampe en forme de «pomme de pin»[27] ou encore de la lampe «sandale» ou «pied». *Datation:* le premier atelier a dû être implanté aux premières années du règne de Vespasien et on peut le voir travailler jusqu'au début du IIe s. ap. J.-C. (IIIe s. pour les provinces et les imitations). *Diffusion:* Italie septentrionale, centrale et en Campanie, voire plus sporadiquement au Sud; dans les provinces: Espagne, Gaule, régions d'Istrie et danubiennes jusqu'aux confins de la Dacie et également à Carthage et en Egypte.	243, 246	22
1	SVR(i)VS	*Localisation :* atelier en Italie du Nord ? *Production :* essentiellement des lampes de type Loeschcke X. *Datation :* IIe – IIIe s. ap. J.-C.	244	22
8	indéterminé		203, 205, 225, 247-251 20 ; 22	
1	graffito		216	18
44	*total*			

Fig. 3b. Avenches/Aventicum. *Estampilles et graffito sur les lampes de types Loeschcke IX et X (Firmalampen).*

[13] Publ. *BPA* 1, 1887, p. 27. Leibundgut 1977, p. 71; Bailey 1988, p. 97.

[14] Gualandi Genito 1986, p. 279-283; Buchi 1975, p. 34, note 6: cf. estampille de lampe M(utinae)/Fortis/F(ecit), découvert à Casaleone.

[15] Gualandi-Genito 1986, 265-266, note 31.

[16] Buchi 1975, p. 67.

[17] Pavolini 1977, p. 38.

[18] Bailey 1962, p. 96.

[19] Gualandi-Genito 1986, 286-287; Deringer 1965, p. 44; Buchi 1975, p. 113.

[20] Deringer 1965, p. 44; Buchi 1975, p. 113.

[21] Buchi 1975, p. 133.

[22] Bailly 1962, p. 118.

[23] Buchi 1975, p. 147.

[24] Buchi 1975, p. 148; Gualandi-Genito 1983/1, p. 434-435, n° 24.

[25] Buchi 1975, p. 147-148.

[26] l'hypothèse de Loeschcke 1919, p. 288, reprise par Buchi 1975, p. 147-148, Bisi Ingrassia 1977, p. 95, Cahn-Klaiber 1977, p. 100, n° 268-269, Bailey 1980, p. 101 (« father of the Firmalampen »).

[27] Buchi 1975, p. 147.

par contre ne peuvent pas être localisées de manière sûre dans cette région, bien que cela soit probable pour L'DP. On note l'absence des signatures de FRONTO, PHOETASPVS et VIBIANVS à Avenches, pourtant bien représentées dans les provinces du Nord-Ouest.

Les lieux et régions de production

Dans le cadre du mémoire de H. Amrein, portant sur le répertoire des lampes en terre cuite découvertes à *Lousonna-Vidy* (Amrein 1990), quelques lampes provenant d'Avenches furent incluses dans les analyses physico-chimiques réalisées par G. Schneider à Berlin (Freie Universität).

Les résultats obtenus nous permettent de connaître avec certitude la provenance des lampes analysées (fig. 4). Nous remarquons alors que le groupe C2, les production de Bern-Enge, ne sont pas attestées dans cette série d'analyses.

Nos autres propositions de lieux ou de régions de fabrication de certains exemplaires reposent sur des analogies de particularités de forme, de décor ou de matériau et restent donc des hypothèses (cf. catalogue).

Après l'achèvement de cet article, un moule en terre cuite ayant servi à la production de lampes à canal – avec l'estampille probablement de Communis – fut découvert dans les fouilles de structures artisanales à Avenches *A la Montagne*. Nous remercions chaleureusement Sophie Thorimbert de cette information. Elle publiera ce matériel dans un des prochains volumes du Bulletin de l'Association Pro Aventico.

Répartition des lampes en terre cuite sur le site d'Avenches/*Aventicum* (fig. 21-24)

Les cartes de répartition fig. 21 – 24 permettent de montrer que tous les quartiers, indifféremment de leur contexte (habitat, artisanat, funéraire, cultuel), on livré d'une façon équilibrée des lampes.

On observe une forte concentration de lampes dans l'*insula* 23 Ouest; ce demi-quartier a livré plus de 200 exemplaires[30]. La deuxième grande concentration se trouve dans la zone du palais de *Derrière la Tour*.

Groupe Modène (A) [28] :	*Groupe Lousonna-Vidy (C3)*[29] :	*Groupe Lyon et région (C1):*
cat. 217: lampe à canal; Loeschcke XK; pâte de couleur brun rouge dure, lisse. cat. 227: lampe à canal; Loeschcke IX/X; estampille: [---]ERINTHI (NTH ligaturés, Cerinthus probablement); pâte de couleur rouge orange, dure, lisse.	cat. 151: lampe à médaillon concave, sans type; pied à disque; pâte orange, farineuse et revêtement brunâtre s'écaillant; estampille: *«in planta pedis»*.	cat. 65: lampe à médaillon concave; probablement Loeschcke IV; iconographie: Jupiter de face avec un sceptre et son aigle (dessin de qualité moyenne qui ne permet pas de distinguer les détails); pâte beige clair et revêtement brun orange irrégulier. cat. 111: lampe à médaillon concave; Loeschcke 1 ou 4; iconographie: lion courant à gauche; pâte beige clair verdâtre et revêtement brun foncé. cat. 231: lampe à canal; type Loeschcke IX-X; estampille: COM(VNIS); pâte beige clair et revêtement brun rosé. hors catalogue: inv. 90/8137-24: lampe à médaillon concave; type Loeschcke I ou IV; revêtement brun foncé mat; présence de pustules. inv. 90/8248-08: lampe à médaillon concave; type Loeschcke I ou IV; revêtement brun foncé irrégulier. inv. 91/8346-05: lampe à canal; type Loeschcke IX-X; revêtement brun foncé, pâte beige.

Fig. 4. Résultat des analyses chimiques effectuées en 1990 sur quelques lampes à canal d'Avenches par G. Schneider (Berlin, Freie Universität).
Attribution à des zones de production. Groupes de référence: A= groupe de Modène; C1= groupe de Lyon; C2= groupe de Bern-Enge; C3= groupe de Lousonna.

[28] L'observation de la pâte seule permet assez sûrement d'attribuer un lieu de provenance aux lampes de cette technique.

[29] Caractéristiques techniques: le bord du réservoir est replié vers l'intérieur et forme une sorte de bourrelet autour du médaillon plat (lampes à canal ou à médaillon concave?); parfois le bec est allongé pour s'élargir légèrement à la hauteur du trou d'évent; si le bec est droit et plus ou moins allongé, la partie du médaillon, entre le trou de remplissage et le trou de mèche a été enlevé pour créer un canal ouvert allant du milieu du médaillon jusqu'au bec; il y a deux types de pâte: *L1*: pâte orangée, mi-dure, assez fine avec de fines inclusions sableuses et petites particules de couleur orange foncé; revêtement orange foncé, mat, adhérant mal; *L2*: pâte de couleur brun-clair avec parfois une légère teinte orangée, à petites inclusions de couleur brun-orange; le revêtement est de couleur orange foncé, mat, adhérant mal.

[30] Il pourrait s'agir en grande partie de matériel provenant du comblement d'un grand bassin (9 x 15 m) des thermes, afin d'édifier le temple à Minerve. Ce matériel provient-il alors de boutiques situées, en avant de l'entrée du forum (*insula* 22). Mais cela ne justifie pas le grand nombre de lampes découvertes, puisque d'autres édifices publics, comme les thermes *En Perruet* (*insula* 29), n'ont fourni que très peu de matériel luminaire.

Catalogue

Remarques préliminaires:
Abréviations typologiques: cf. p. 45.

Les numéros de référence chez A. Leibundgut 1977 se divisent en deux parties: les chiffres entre parenthèses renvoient à des illustrations et ceux sans parenthèses à des numéros de catalogue.

Lampes tardo-républicaines

Type Ponsich IB? (cat. 1)

Un seul exemplaire de ce type a été découvert à Avenches. Sa durée de vie est assez restreinte, entre 70 av. J.-C. et 15 ap. J.-C. environ. Il est diffusé autour de la Méditerranée et le long du Rhin (Pavolini 1981, pl. XXXI). Cf. également les lampes de forme ovoïdes cat. 60 à 62.

1. Epaule décorée de quatre rangées de globules bien détachés. Cannelures à la jonction entre l'épaule et le médaillon. Anse fragmentaire. Le réservoir de forme plutôt ovoïde. Pâte beige clair; revêtement brun foncé. L. 9 cm, larg. 5 cm. Inv. 62/483. Provenance: *insula* 6/12 (*Conches Dessous*), K 2084. Hors contexte stratigraphique. Datation extrinsèque: env. 70 av.-15 ap. J.-C.
Parallèles: Robin Petitot 2000, n°s 11-19 (exemplaires tardo-républicains, avec max. 2 cannelures).
Pl. 1.

Lampes moulées à médaillon concave

Lampes du type Loeschcke I (cat. 2 à 21)

Les lampes de type Loeschcke I se caractérisent par un bec triangulaire et la présence de volutes entre le bec et le réservoir. S. Loeschcke distingue trois variantes que distingue l'angle que forment entre elles les deux droites tangeantes à l'enroulement d'une volutes et à l'une des extrémités de la base du bec en triangle[1] (cf. fig. 1).

Type Loeschcke IA: les volutes sont en général bien enroulées. Ce type apparaît en Italie dès l'époque augustéenne précoce[2]. A Avenches il n'est représenté que par le n° cat. 6.

Type Loeschcke IB: Le trou d'évent circulaire est une particularité régionale là où l'on trouve habituellement un trou en forme de fente[3]. Ce type apparaît à l'époque augustéenne tardive est reste diffusé pendant tout le Ier s. ap. J.-C. Il est notamment fréquent à l'époque flavienne. Il semble qu'il s'agisse du type de lampe moulée le plus fréquent dans nos régions. A Avenches, le type Loeschcke IB est le plus fréquent.

Type Loeschcke IC: ce type apparaît à l'époque flavienne et se maintient durant tout le IIe s. ap. J.-C. Cette lampe est en général peu répandue dans nos régions, évincée par les lampes canal de type Loeschcke IX. Un seul exemplaire est répertorié à Avenches (cat. n° 2).

2. Type Loeschcke IC. Epaule de type Loeschcke 3. Décor: lion à gauche. Motif bien répandu avec des petites différences sur le type Loeschcke I ou IV. Pâte beige clair; revêtement brun foncé. L. 9 cm, h. 2,6 cm, diam. 6,7 cm. Inv. 1887/2063. Provenance: carrés C 11-12, nécropole (*Prés aux Donnes*). Hors contexte stratigraphique.
Parallèles iconographiques: Leibundgut 1977, pl. 49, (312-314); Goethert-Polaschek 1985, M. 187 (type Loeschcke IB; datation: 70 – 100 ap. J.-C.),
Publ.: Leibundgut 1977, n° 321, p. 237.
Cf. pl. 10, n°s 109 - 111.
Pl. 1.

3. Type Loeschcke I. Pâte orange beige; revêtement brun foncé rougeâtre avec reflet micacé. L. 8,9 cm, h. 2,3 cm. Inv. 61/2829. Provenance: *insula* 18, (Treyvaud), K 1615. Contexte chronologique daté par la céramique: fin du Ier s. - 2e moitié du IIe s. ap. J.-C.
Sans illustration.

4. Type Loeschcke I. Présence de pustules supposant probablement l'utilisation d'un moule en plâtre. Pâte beige blanc verdâtre; revêtement irrégulier brun foncé/brun beige verdâtre. L. 3,1 cm. Inv. 63/1914. Provenance: carrés L 13-14, temple de la *Grange des Dîmes*, K 2355. Contexte chronologique daté par la céramique: 30/40 - 50/80 ap. J.-C.
Sans illustration.

5. Type Loeschcke IB, technique Leibundgut L. Epaule de type Loeschcke 3. Décor: cheval courant à gauche. Motif daté entre le 2e tiers et la fin du Ier s. ap. J.-C. Traces d'utilisation. Pâte beige très clair; revêtement brun orange irrégulier. L. 2,2 cm, diam. 5,1 cm. Inv. 65/3495. Provenance: *insula* 16 Est, K 2837. Contexte chronologique daté par la céramique, 150 - 250 ap. J.-C. Lieu de fabrication *Lousonna*-Vidy?
Parallèles iconographiques: Loeschcke 1919, pl. 12,242; Leibundgut 1977, pl. 47, (282); Goethert-Polaschek 1985, M. 191. Datation du type Loeschcke IB ou IV: 70 - 100 ap. J.-C.
Publ.: Bögli 1970/71, p. 35, pl. 29, 4.
Pl. 1.

6. Type Loeschcke IA, épaule de type Loeschcke 2b. Présence de pustules sur la surface supposant probablement l'utilisation d'un moule en plâtre. Traces d'utilisation. Pâte beige clair; revêtement brun foncé irrégulier. H. 2 cm, diam. 5,7 cm. Inv. 66/9591. Provenance: *insula* 26, K 3370, contexte chronologique daté par la céramique: 1 - 20/30 ap. J.-C.
Pl. 1.

7. Type Loeschcke IB, épaule de type Loeschcke 1 ou 2. Traces d'utilisation. Pâte beige clair; revêtement de couleur orange beige. L. 6,1 cm. Inv. 72/2942.4. Provenance: *insula* 22, forum. Hors contexte stratigraphique.
Sans illustration.

8. Type Loeschcke I, épaule de type Loeschcke 3. Traces d'utilisation. Pâte beige clair verdâtre; revêtement brun marron. L. 4,8 cm et 4 cm (2 frgaments). Inv. 72/2942.5. Provenance: *insula* 22, forum. Hors contexte stratigraphique.
Sans illustration.

---

[1] Loeschcke 1919, p. 213, fig. 1. Goethert-Polaschek 1985, p. 16-35.

[2] Pavolini 1977, p. 35.

[3] Exemplaires découverts à *Lousonna*-Vidy possédant un trou d'évent en forme de fente: Leibundgut 1977, n° 686, p. 268. Amrein 1999, p. 366, cat. 1604.

9. Type Loeschcke I. Décor: casque de gladiateur? Pâte beige clair; revêtement brun foncé. L. 7,5 cm. Inv. 74/5435. Provenance: *insula* 4 Est, K 4302. Contexte chronologique daté par la céramique, 40 - 80 ap. J.-C. (avec quelques fragments épars datés jusqu'en 120 ap. J.-C.) et par la numismatique, denier de la République romaine, 103 av. J.-C., Rome (inv. 74/5462).
Parallèles iconographiques: Deneauve 1974, pl. XLIX, 465 (sur type: Loeschcke IV, type de casque différent cependant); Leibundgut 1977, pl. 43, (232), (234), (236): mêmes types de casques dans des compositions plus larges; Goethert-Polaschek 1985, M. 115 (type Loeschcke I).
Sans illustration.

10. Type Loeschcke I, épaule de type Loeschcke 3b. Pâte beige clair verdâtre; revêtement brun orange irrégulier, légèrement brillant. L. 6 cm. Inv. 79/2621. Provenance: *insula* 3, K 5180. Contexte chronologique daté par la céramique: 50/70 - 150 ap. J.-C.
Sans illustration.

11. Type Loeschcke I. Traces d'utilisation. Pâte beige clair verdâtre et revêtement brun foncé verdâtre. L. 2,4 cm, larg. 1,7 cm. Inv. 79/4162. Provenance: *insula* 3, K 5209. Contexte chronologique daté par la céramique, 40 - 70 ap. J.-C.
Sans illustration.

12. Type Loeschcke I. Traces d'utilisation. Pâte beige clair; revêtement brun orange. L. 3,8 cm. Inv. 80/35.3. Provenance: *insula* 23 Ouest, K 5255. Contexte chronologique daté par la céramique, 70 - 120 ap. J.-C.
Sans illustration.

13. Type Loeschcke I. Traces d'utilisation. Pâte beige orange; revêtement orange brun. L. 3,9 cm. Inv. 80/88.3. Provenance: *insula* 23 Ouest, K 5256. Contexte chronologique daté par la céramique, 70 - 120 ap. J.-C.
Sans illustration.

14. Type Loeschcke IB, épaule de type Loeschcke 3. Décor: deux gladiateurs, *Thrax* (avec *sica* et bouclier court) et *Hoplomachus* (avec *ocrea* à la jambe gauche) face à face en position d'attaque. Ce motif se rencontre généralement sur les lampes de type Loeschcke IB. Motif courant à *Vindonissa*. Leibundgut 1977 distingue quatre générations de fabrication, réalisées dans les techniques H ou L. Relief du médaillon émoussé. Traces d'utilisation. Pâte beige orangé; revêtement probablement entièrement disparu. L. 8,7 cm, larg. 6,3 cm, diam. 3,7 cm. Inv. 88/7137-14. Provenance: *En Chaplix*, nécropole, K 7137. Contexte chronologique daté par la céramique, environ 120 - 130 ap. J.-C.
Parallèles iconographiques: Loeschcke 1919, pl. IX, 115-121 (type Loeschcke I); Leibundgut 1977, pl. 40, (203); sur une stèle funéraire à Cologne (*BJb.* 146, 1941, pl. 79); sur un bas-relief d'Aubonne (F. Staehelin, *Die Schweiz in römischer Zeit*, 1948[3], p. 467, fig. 124). Sennequier *et al.* 1998,
Publ.: Castella 1999, vol. 2, p. 341-344 (cat. 1821).
Cf. pl. 9, n° 87.
Pl. 1.

15. Type Loeschcke IB. Traces d'utilisation. Pâte beige clair orangé; revêtement brun rouge. L. 4,8 cm. Inv. 91/7923-132. Provenance: *En Chaplix*, moulin, K 7923. Contexte chronologique: daté par la céramique, 50 - 80 ap. J.-C.
Sans illustration.

16. Type Loeschcke I. Traces d'utilisation. Pâte beige orangé; revêtement brun orange. L. 4,2 cm. Inv. 93/9336-5. Provenance: carrés R 9, S 9-11 (*Prochimie*), K 9336. Contexte chronologique daté par la céramique, 30 - 250 ap. J.-C.
Sans illustration.

17. Type Loeschcke I. Traces d'utilisation. Pâte beige clair; revêtement brun foncé. L. 3,2 cm. Inv. 93/9556-1. Provenance: *insula* 13, K 9556.
Sans illustration.

18. Type Loeschcke I, présentant des pustules sur la surface de l'objet, ce qui supposerait l'utilisation d'un moule en plâtre. Le trou d'évent rond est placé entre les volutes. Traces d'utilisation. Pâte beige clair; revêtement brun orange irrégulier. Diam. 8 cm. Inv. 94/8841-3. Provenance: *insula* 13/*insula* 19, K 8841. Contexte chronologique daté par la céramique: Ier s. ap. J.-C., probablement jusque vers 50 ap. J.-C.
Sans illustration.

19. Type Loeschcke I. Traces d'utilisation. Pâte beige clair; revêtement brun foncé. L. 3,9 cm, 2,7 cm, 1,7 cm (3 fragments). Inv. 96/9973-2. Provenance: carrée K 10, L 10-11, palais de *Derrière la Tour*, palais, K 9973. Contexte chronologique daté par la céramique: 50 - 120 ap. J.-C.
Sans illustration.

20. Type Loeschcke I. Traces d'utilisation. Pâte orange beige; revêtement orange. L. 3,2 cm. Inv. 96/10099-9. Provenance: *insula* 20, K l0099. Contexte chronologique daté par la céramique, 10 - 50/60 ap. J.-C.
Sans illustration.

21. Type Loeschcke I. - Pâte beige clair; revêtement rouge brun. L. 3,6 cm. Inv. 96/10169-4. Provenance: *insula* 20, K 10169. Contexte chronologique daté par la céramique: 1 - 40 ap. J.-C.
Sans illustration.

Lampes du type Loeschcke III (cat. 22 et 23)

La lampe de type Loeschcke III présente un bec à bout arrondi et flanqué de volutes plus allongées que celles du type Loeschcke IV. L'anse est en général moulée avec le réservoir[4]. Ces lampes possèdent souvent un double bec comme le cat. n° 23. Ce type de lampe apparaît dès l'époque augustéenne; il est fréquent entre 10 et 40/60 ap. J.-C.[5]

22. Type Loeschcke III, épaule de type Loeschcke 6a. Estampille en relief, «T», ou «H» (incomplet) sur le fond. Pâte beige clair; revêtement brun foncé. Inv. 69/4620. Provenance: *insula* 10 Est. Contexte chronologique daté par la céramique: 1 - 50/70 ap. J.-C. et par la numismatique: *as* de la République romaine, 211-146 av. J.-C., Rome (inv. 69/5204); imitation d'*as* de Tibère pour Auguste divinisé, (22-37 ap. J.-C., atelier indéterminé) (inv. 69/5235); trois *as* indéterminés de la 1re moitié du Ier s. ap. J.-C. (inv. 69/5238, 69/5239, 69/5240).
Parallèles: Loeschcke 1919, fig. 28, 325; estampille «T»: Loeschcke 1919, n° 189 (type Loeschcke I, épaule 3a; décor: couronne de feuilles de chêne, pl. XI, 203 (type Loeschcke I, épaule 3a, pied à disque; décor: lion à droite, v. pl. XII, 202); Goethert-Polaschek 1985, fig. 26, 22, p. 178 (cat. 118) (type Loeschcke IB, épaule 3a; décor: lion à gauche (M. l87); provenance: Trèves; datation: 30 – 40 ap. J.-C.; marque: le haut du «T» est tourné vers le bec) «H»: Goethert-Polaschek 1985, fig. 27, 49 (type Loeschcke IB, épaule 7b, pied annulaire; provenance: Trèves; datation: 10 – 40 ap. J.-C.).
Pl. 2; 12.

[4] Au nord des Alpes, l'anse est rarement décorée, contrairement aux pièces découvertes dans d'autres régions de l'Empire romain

[5] Leibundgut 1977, p. 28; Goethert-Polaschek 1985, p. 96-97.

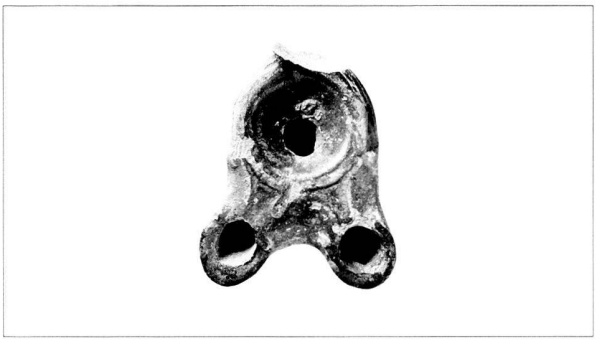

Fig. 5. Cat. 23, type Loeschcke III.

23. Type Loeschcke III / Leibundgut 11. Petite lampe (format miniature) à deux becs légèrement pointus, sans décor. Traces d'utilisation. Pâte beige clair légèrement orangé; revêtement brun rouge irrégulier. L. 4,7 cm, diam. 2,9 cm. Inv. 93/9298-4. Provenance: carrés R 9, S 9-11 (*Prochimie*), K 9298. Contexte chronologique daté par la céramique, 50 - 100/120 ap. J.-C.
Publ.: *BPA* 37, 1995, p. 45, fig. 46, 78.
Pl. 2.

Lampes du type Loeschcke IV (cat. 24 à 43)

Les lampes de type Loeschcke IV apparaissent à l'époque augustéenne sous une forme précoce; dans les régions aujourd'hui suisses, elles se rencontrent à partir de l'époque tibérienne. Au nord des Alpes, ce type est également en concurrence avec les lampes à canal de type Loeschcke IX. Les 20 exemplaires découverts à Avenches appartiennent au type développé, connu entre 15 et 100 ap. J.-C.[6]

24. Type Loeschcke IV, épaule de type Loeschcke 3a. Traces de fabrication. Décor: Diane (?) de profil, vêtue d'un chiton court assise sur un autel, tenant dans sa main droite un bouquet de feuilles. Devant elle se tient un cerf, la tête retournée dans sa direction. Pâte beige très clair; revêtement brun foncé orangé, avec des traces de rubéfaction. L. 9,7 cm, H. 2,4 cm. Inv. X/1332. Provenance: Avenches. Sans contexte stratigraphique. Lieu de fabrication: régions rhénanes.
Parallèles iconographiques: Loeschcke 1919, pl. IV, 336 et 338; Menzel 1969, fig. 33, 10 (type Loeschcke IV; Diane assise sur un rocher); Goethert-Polaschek 1985, M. 17 (type Loeschcke I ou IV; fait partie du répertoire rhénan).
Pl. 2.

25. Type Loeschcke IV. Mauvaise conservation. Traces d'utilisation ou de rubéfaction? Décor: coquille St Jacques à six ou sept branches. Pâte beige clair; revêtement brun rouge). L. 8,9 cm, larg. 6,5 cm, H. 2,4 cm. Inv. 1903/3434. Provenance: Avenches. Sans contexte stratigraphique.
Parallèle iconographique: probablement semblable à Bailey 1988, fig. l00, Q 1548 (type Loeschcke V).
Publ.: Leibundgut 1977, n° 507, p. 254.
Pl. 2.

26. Type Loeschcke IV, épaule de type Loeschcke 1 ou 2. Traces d'utilisation. L. 7,2 cm, larg. 5,3 cm. Inv. 1889/2154. Provenance: carré U 9 (nécropole *des Mottes*). Sans contexte stratigraphique.
Publ.: Leibundgut 1977, n° 101, p. 214.
Pl. 3.

27. Type Loeschcke IV, épaule de type Loeschcke 1. Décor: paon faisant la roue, perché sur une branche de grenadier. Motif assez répandu, en Suisse principalement attesté à *Vindonissa*. Motif en général combiné avec le type Loeschcke IV. Datation du motif: probablement pas avant 40 ap. J.-C. - fin Ier s. ap. J.-C. Pâte beige; revêtement brun beige. L. 3,3 cm. Inv. 66/7844. Provenance: *insula* 20, K 3258. Contexte chronologique daté par la céramique, 160 - 190 ap. J.-C. et IIIe s. ap. J.-C.
Parallèles iconographiques: Leibundgut 1977, pl. 50, (331); Bailey 1988, pl. 2, Q 1507 (type Loeschcke IV).
Pl. 3.

28. Type Loeschcke IV, épaule de type Loeschcke 3. Présence de pustules sur la surface supposant la fabrication au moyen d'un moule en plâtre. Décor: attributs de gladiateur (armes et casques du *Thrax* et du *Hoplomachus*). Motif surtout répandu autour de la Méditerranée; fabrication à *Lousonna*-Vidy? Motif en général lié au type Loeschcke IV. Datation du décor: 10 – 50 ap. J.-C. Pâte beige clair; revêtement brun très foncé. H. 2,4 cm. Inv. 67/12053.1. Provenance: Avenches. Sans contexte stratigraphique.
Parallèles: *(iconographie)* Leibundgut 1977, pl. 43, (236); Bailey 1980, fig. 57, Q 1011 (type Loeschcke III; lieu de production inconnu); Goethert-Polaschek 1985, M. 114 (type Loeschcke IV; fait partie du répertoire rhénan); cf. cat. 31.
Pl. 3.

29. Type Loeschcke IV, épaule de type Loeschcke 7b. Décor: bandeau strié sur le pourtour du médaillon et quadruple cannelure autour du trou de remplissage central. Les deux cannelures bordant le bandeau strié traversent ce dernier du côté du bec en formant une pointe. Estampille en relief, représentant la lettre « T », surmontée d'un point. Pâte beige très clair; revêtement brun foncé. L. 9,2 cm, diam. 6,7 cm. Inv. 70/6965. Provenance: *insula* 10 Est, K 3851. Contexte chronologique daté par la céramique: 1 - 200/250 ap. J.-C.
Parallèles iconographiques: Loeschcke 1919, pl. 111, 581 (217) (type Loeschcke IV); Robin Petitot 2000, n° 32, p. 48 (type Loeschcke I).
Pl. 3; 12.

30. Type Loeschcke IV. Présence de pustules sur la surface supposant la fabrication au moyen d'un moule en plâtre. Traces d'utilisation. Pâte beige orangé; revêtement brun rouge. L. 3,8 cm, larg. 2 cm. Inv. 73/2313. Provenance: *insula* 23 Ouest, K 4151. Contexte chronologique daté par la céramique, 50 - 120 ap. J.-C.
Sans illustration.

31. Type Loeschcke IV, épaule de type Loeschcke 3b. Même décor que cat. 28. Pâte beige très clair; revêtement brun orange, légèrement brillant. Diam. 5,5 cm. Inv. 75/1865.1. Provenance: *insula* 23 Ouest, K 4518. Contexte chronologique daté par la céramique: 50 - 120 ap. J.-C.
Cf. cat. 28.
Sans illustration.

32. Type Loeschcke IV, épaule de type Loeschcke 6b. Présence de pustules sur la surface supposant la fabrication au moyen d'un moule en plâtre. Traces d'utilisation. Pâte beige clair; revêtement brun foncé orangé. Diam. 6,5 cm, H. 2,2 cm. Inv. 75/1866. Provenance: *insula* 23 Ouest, K 4518. Contexte chronologique daté par la céramique, 50 - 120 ap. J.-C.
Sans illustration.

33. Type Loeschcke IV. Lampe de format miniature. Pâte beige clair; revêtement brun foncé. L. 4,3 cm. Inv. 76/58.9. Provenance: *insula* 23 Ouest, K 4542. Contexte chronologique comme celui de K 4438: daté par la céramique: 40-100 ap. J.-C.
Pl. 3.

34. Type Loeschcke IV, épaule de type Loeschcke 2a. Qualité de fabrication soignée. Traces d'utilisation. Pâte beige clair; revêtement orange beige. L. 3,9 cm. Inv. 79/9380. Prove-

[6] Leibundgut 1977, p. 29; Goethert-Polaschek 1985, p. 97-100.

nance: *insula* 14, K 4939. Contexte stratigraphique: ensemble daté par la céramique, 40 - 70/80 ap. J.-C. et par un *dupondius* de Vespasien, 71 ap. J.-C., Lyon (inv. 79/13830). *Sans illustration.*

35. Type Loeschcke IV, épaule de type Loeschcke 6a. Décor: gladiateur vaincu (Samnite), assis de profil avec bouclier rectangulaire et arme blanche. Motif fréquemment sur les types Loeschcke IA et IV, combiné aux épaules 3 et 5/6. Le gladiateur provient d'un motif figurant plusieurs gladiateurs (cf. Loeschcke 1909, Haltern, pl. 19, 5 sur type Loeschcke IA). Datation du motif: dès l'époque augustéenne jusqu'à la fin du Ier s. ap. J.-C. Présence de petites pustules sur la surface supposant l'utilisation d'un moule en plâtre. Traces d'utilisation. Pâte beige clair; revêtement rouge brun irrégulier. L. 6 cm, larg. 4,5 cm. Inv. 79/12854. Provenance: *insula* 14, K 5048. Contexte chronologique daté par la céramique, 40 - 70 ap. J.-C.
Parallèles iconographiques: Menzel 1969, fig. 32, 8 (type Loeschcke IV); Deneauve 1974, pl. XLIX, 459 et 430 (type Loeschcke IV); Leibundgut 1977, pl. l, 445, pl. 42, (220); Goethert-Polaschek 1985, M. 104 (type Loeschcke IV, épaule 6a; datation: 40 – 50 ap. J.-C.); Bailey 1988, fig. 67, Q 1530 (type Loeschcke IV); cf. cat. 94, pl. 9.
Pl. 3.

36. Type Loeschcke IV. Traces d'utilisation. Pâte beige clair; revêtement brun foncé. L. 8,2 cm. Inv. 90/7847-41. Provenance: *En Chaplix*, moulin, K 7847. Contexte chronologique daté par la céramique: 50 - 80 ap. J.-C.
Sans illustration.

37. Type Loeschcke IV. Traces d'utilisation ou de rubéfaction. Pâte beige clair; revêtement brun gris. L. 4 cm. Inv. 91/7869-10. Provenance: *En Chaplix*, moulin K 7869. Contexte chronologique daté par la céramique: 50 - 80 ap. J.-C.
Sans illustration.

38. Type Loeschcke IV, épaule de type Loeschcke 7a. Décor: deux gladiateurs côte à côte, à gauche un *Thrax* avec *sica* et bouclier et à droite un *Hoplomachus* avec *gladius* et casque à plumes. Ce motif se rencontre sur les types Loeschcke IA et IV. Datation du motif, 10 - 100 ap. J.-C. Estampille en forme de bâtonnet recourbé. Pâte beige clair; revêtement orange brun. L. 9,6 cm, diam. 7,8 cm. Inv. 92/9139-3. Provenance: carrés L 13-14, temple de la *Grange des Dîmes*, K 9139. Contexte chronologique daté par la céramique, 70 - 100 ap. J.-C.
Parallèles iconographiques: Menzel 1969, fig. 32, 4 (type Loeschcke IV, de Milet); Deneauve 1974, pl. XXXVII, 316 (type Loeschcke I); Leibundgut 1977, pl. 39, (187); Goethert-Polaschek 1985, M. 88 (type Loeschcke IB; motif émoussé); cf. cat. 86, pl. 9.
Pl. 3; 11.

39. Type Loeschcke IV, épaule de type Loeschcke 3b. Décor: rosace à trois ou quatre branches. Traces d'utilisation. Pâte beige très clair; revêtement orange beige. L. 6,2 cm. Inv. 93/9293-3. Provenance: carrés R 9, S 9-11 (*Prochimie*), K 9293. Contexte chronolgique daté par la céramique: 40 - 70 ap. J.-C.
Sans illustration.

40. Type Loeschcke IV. Pâte beige blanchâtre/verdâtre; revêtement brun foncé verdâtre. L. 3,2 cm. Inv. 93/9348-10. Provenance: carrés R 9, S 9-11 (Prochimie), K 9348. Contexte chronologique daté par la céramique: 40 - 70 ap. J.-C.
Sans illustration.

41. Type Loeschcke IV, épaule de type Loeschcke 1. Pâte beige clair; revêtement brun marron. L. 3,5 cm. Inv. 93/9459-1. Provenance: *insula* 13, K 9459. Sans contexte stratigraphique.
Sans illustration.

42. Type Loeschcke IV, épaule de type Loeschcke 3a. Pâte beige verdâtre; revêtement brun noir. L. entre 1,4 et 3,6 cm (5 fragments). Inv. 93-95/9483-2. Provenance: *insula* 13, K 9483. Contexte chronologique daté par la céramique: 50 - 80 ap. J.-C.
Sans illustration.

43. Type Loeschcke IV. Décor: deux pieds d'un personnage. Estampille en relief «P» (?). Présence de petites pustules sur la surface supposant l'utilisation d'un moule en plâtre. Pâte beige clair et revêtement brun foncé. L. 7,5 cm, larg. 6,2 cm, H. 2,5 cm. Inv. 94/8821-38. Provenance: *insula* 13, K 8821. Contexte chronologique daté par la céramique: 1 - 250 ap. J.-C.
Parallèles (estampille): Bailey 1980, Q 875 (type Loeschcke IV; décor: opération chirurgicale (?), datation: 40 - 75 ap. J.-C.; le «P» de l'estampille est également à l'envers, mais plus grand; Bailey 1988, Q 929bis (type Loeschcke IV; décor: philosophe assis; le «P» de l'estampille est à l'endroit).
Pl. 3; 11.

Lampes de type Loeschcke V (cat. 44 à 46)

Les lampes de type Loeschcke V possèdent un réservoir circulaire et une épaule tombante décorée très souvent d'oves. Le médaillon n'est en général pas décoré. Les volutes partent directement de l'épaule et sont simples. Dans nos régions, ce type apparaît pendant les 2e et 3e quarts du Ier s. ap. J.-C.[7]

44. Type Loeschcke V / Leibundgut 14 / Bailey C, group i. Mauvaise conservation. Décor illisible. Pâte beige clair; revêtement brun rouge. L. 8,3 cm, diam. 5,8 cm. Inv. 70/1063. Provenance: *insula* 10 Est, K 3839. Contexte chronologique daté par la numismatique, antoninien de Gallien, 257 ap. J.-C., Milan (inv. 70/6629).
Parallèle iconographique: Bailey 1988, pl. 67, Q 2473-4 (type Loeschcke V).
Pl. 4.

45. Type Loeschcke V / Leibundgut 14 / Bailey C group, iii. Epaule est de type Loeschcke 7b. Pâte beige clair orangé; revêtement orange brun. L. 3,1 cm. Inv. 72/1928.8. Provenance: *insula* 23 Ouest, K 4105. Contexte chronologique daté par la céramique: 50 - 80 ap. J.-C. et par la numismatique: imitation? d'*as* de Tibère pour Auguste divinisé, (22-23 ap. J.-C., atelier indéterminé) (inv. 72/1610); *dupondius* de Claude, 41-54 ap. J.-C., atelier indéterminé (inv. 72/1611); *as* indéterminé de la 1re moitié du Ier s. ap. J.-C. (inv. 72/1612); *as* de Titus, 80 ap. J.-C., Rome (inv. 72/1638).
Parallèles: Loeschcke 1919, pl. III, 618. Parallèle iconographique: Loeschcke 1919, pl. III, 318, 672, 618.
Pl. 4.

46. Type Loeschcke V / Leibundgut 14 / Bailey C, group iv. Epaule de type Loeschcke 7b. Pustules sur la surface, supposant l'utilisation d'un moule en plâtre. Décor: rosace à huit pétales. Estampille «T» en relief située sous le bec. Pâte beige clair; revêtement orange brun. Diam. 6,8 cm. Inv. 87/7392-7. Provenance: *insula* 4 Est, K 7392. Contexte chronologique daté par la céramique: 70 - 100 ap. J.-C.
Parallèles iconographiques: Loeschcke 1919, pl. III, 318, 672, 618; Bailey 1988, pl. 74, Q 2659 (type Loeschcke I); volutes: Bailey 1980, pl. 23, Q 975 (type Loeschcke V); estampille: Goethert-Polaschek 1985, fig. 26, p. 178 (type Loeschcke IV, datée de 40 - 70 ap. J.-C., estampille plus grande); Bailey 1988, Q 1507 (type Loeschcke IV, datée de 45 – 100 ap. J.-C.; Q 1707 (type Loeschcke VIII, épaule 7a, estampille près du bec).
Pl. 4; 12.

[7] Leibundgut 1977, p. 33; Goethert-Polaschek 1985, p. 136-137.

Lampes de type Loeschcke VI (cat. 47-50)

Les lampes miniatures de type Loeschcke VI sont essentiellement diffusées en Gaule, entre 50 et 150 ap. J.-C. environ. Elles étaient probablement fabriquées dans la vallée du Rhône[8]. Un autre atelier a été supposé à *Lousonna*-Vidy[9].

Ces lampes sont en général réalisées avec peu de soin. Elles portent souvent un décor simple, un petit animal (cat. 47 et 48) ou des *phalli* (cat. 50). Leur format miniature laisse supposer un caractère votif. Le cat. n° 47 provient du sanctuaire de la *Grange des Dîmes*.

47. Type Loeschcke VI. Décor courant sur ce type: chien vers la droite, en position de défense, tenant soit quelque chose dans la gueule, soit soufflant du feu. Décor attesté à Avenches, Lyon et Vidy. Production gauloise, localisée à Lyon? Datation du décor: 2e moitié du Ier s. ap. J.-C. Pâte beige clair; revêtement orange rosé. L. 5,4 cm, larg. 3,1 cm. Inv. 1906/4240. Provenance: carrés L 13-14, temple de la *Grange des Dîmes*. Hors contexte stratigraphique.
Parallèles iconographiques: Leibundgut 1977, pl. 47, (289) (type Loeschcke VI); Goethert-Polaschek 1985, M. 184 (motif est semblable, mais différent, se rencontre sur les types Loeschcke I et VI).
Publ.: Leibundgut 1977, n° 646, p. 264.
Pl. 4.

Fig. 6. Cat. 47, type Loeschcke VI.

48. Surmoulage grossier d'une lampe de type Loeschcke VI. Mauvaise conservation. Décor illisible: chien? Trace d'un outil sur la paroi interne. Pustules sur la surface supposant l'utilisation d'un moule en plâtre. Marque: dépression en forme de cartouche sur le fond. Pâte beige clair rosâtre; revêtement orange rosé. L. 5,7 cm, larg. 3,7 cm, H. 2 cm. Inv. 67/8462. Provenance: *insula* 20, K 3272. Contexte chronologique daté par la céramique: 50 - 80 ap. J.-C.
Cf. cat. 49.
Pl. 4.

49. Surmoulage grossier d'une lampe de type Loeschcke VI, aux contours fortement émoussés. Traces d'utilisation. Pâte beige clair rosâtre; revêtement rouge brun. L. 6 cm, H. 2,3 cm, diam. 4 cm. Inv. 67/8463. Provenance: *insula* 20, K 3272. Contexte chronologique daté par la céramique: 50 - 80 ap. J.-C.
Cf. cat. 48.
Pl. 4.

50. Type Loeschcke VI. Faibles traces d'utilisation. Décor: quatre *phalli* disposés en cercle autour du trou de remplissage central. Ils ne sont pas tous orientés dans le même sens comme sur les parallèles. Il s'agit peut-être d'une recomposition à partir d'un moule connu ailleurs en Gaule. Datation du décor: 50 - 100 ap. J.-C. (pour le motif aux *phalli* orientés dans le même sens). Estampille en creux, représentant un bâtonnet ou alors simple imperfection? Pâte beige orangé; revêtement rouge brun. L. 6,2 cm, larg. 3,7 cm. Inv. 82/3107. Provenance: *insula* 23 Ouest. Sans contexte stratigraphique.
Parallèles iconographiques: Loeschcke 1919, pl. XVII, 639 (*phalli* orientés dans le même sens), pl. XVII, 640-1 (avec trois *phalli* uniquement orientés variablement, avec une marqueen forme de bâtonnet sur le fond); Leibundgut 1977, pl. 37, (171) (les quatre *phalli* étant tous orientés dans le même sens); Goethert-Polaschek 1985, M. 139 (disposition identique du décor, datée de 70 - 100 ap. J.-C.).
Pl. 4.

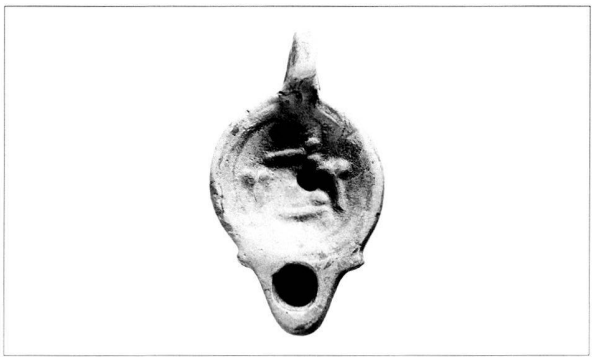

Fig. 7. Cat. 50, type Loeschcke VI.

Lampes de type Loeschcke VIII (cat. 51 à 54)

Le type Loeschcke VIII est rare à Avenches. Seuls quatre exemplaires sont attestés. La datation de leur contexte stratigraphique se place au IIe siècle.

51. Type Loeschcke VIII / Leibundgut 22. Epaule de type Loeschcke 7, bec de type Leibundgut L3. Pustules sur la surface provenant de l'utilisation d'un moule en plâtre. Décor: lion (lionne?) sans crinière vers la gauche. Pâte beige clair; revêtement brun verdâtre. L. 6 cm. Inv. X/1877. Provenance: Avenches. Sans contexte stratigraphique. Datation extrinsèque: 100-200 ap. J.-C.
Parallèle iconographique: Carré 1985, n° 2 (type Loeschcke I).
Pl. 5.

52. Type Loeschcke VIII / Leibundgut 22. Epaule de type Loeschcke 7b, bec de type Leibundgut L1. Pustules sur la surface provenant de l'utilisation d'un moule en plâtre? Décor:

Fig. 8. Cat. 52, type Loeschcke VIII.

[8] Ayala 1991, p. 178-180.

[9] Amrein 1990, vol. 1, p. 13-15.

Amour assis tourné de trois quart vers la droite, tenant une grande lyre dans la main gauche et jouant de l'autre main. Ce motif se retrouve exclusivement sur le type Loeschcke VIII, principalement en Italie et dans les provinces du sud-ouest de l'empire romain. Datation extrinsèque du décor: de la fin du Ier s. ap. J.-C. à la fin du IIe s. ap. J.-C. Pâte beige clair; revêtement brun foncé. L. 7,8 cm. Inv. 1940/12. Provenance: Avenches. Sans contexte stratigraphique.
Parallèles iconographique: LERAT 1954, pl. 15, 109; sur une intaille: *Antike Gemmen in deutschen Sammlungen*, Bd. III, Wiesbaden, 1970, pl. 40, 132); sur un médaillon en ivoire du MRA cf. *BPA* 29, 1985, p. 29-31, fig. 1 (Inv. 1843/605-FS1).
Pl. 5.

53. Type Loeschcke VIII / Leibundgut 20. Epaule de type Loeschcke 7b, ornée d'une guirlande de chevrons (cf. LEIBUNDGUT 1977, fig. 6, 1). En général ce type d'ornementation est plutôt présent sur des lampes de type Loeschcke I ou IV. Bec de type Leibundgut K ou H. Décor: rosace à plus de huit pétales. Pâte beige orange; revêtement brun rouge orangé. L'aspect général diffère des autres lampes. L. 5,6 cm. Inv. 63/1489. Provenance: carrés L 13-14, temple de la *Grange des Dîmes*, K 2474. Contexte chronologique daté par la céramique: 50 - 100 ap. J.-C. Datatation extrinsèque: 10 - 100 ap. J.-C.
Parallèles iconographique: BAILEY 1980, fig. 100, Q 1331 (type Loeschcke VIII).
Pl. 5.

54. Type Loeschcke VIII / Leibundgut 20. Epaule de type Loeschcke 8b, probablement bec de type Leibundgut K. Présence de pustules sur la surface provenant de l'utilisation d'un moule en plâtre? Décor: chien courant vers la droite, certainement à la poursuite d'un lièvre. En effet le motif appelé «chasse au lièvre» est bien connu et habituellement on y distingue deux chiens et une paire de lièvres. Cette représentation, connue dans tout l'Empire, dérive certainement d'un original italique, d'abord sur le type Loeschcke IA, ensuite surtout sur le type Loeschcke VIII, avec une épaule de type 8b. Pâte beige clair; revêtement brun foncé orange. L. 3,7 cm, larg. 3,1 cm. Inv. 71/405. Provenance: carrés L 12-13 (sondage Friedli), K 4028. Contexte chronologique daté par la céramique: 1 - 250 ap. J.-C. Datation extrinsèque: 10 - 100 ap. J.-C.
Parallèles iconographiques: LOESCHCKE 1919, pl. III, 662 (type Loeschcke VIII); FARKA 1977, n° 411, p. 224, pl. 41 (type Loeschcke IA); GOETHERT-POLASCHEK 1985, M. 167 (type Loeschcke VIII); BAILEY, 1988, fig. 95, Q 2012 (type Loeschcke VIII).
Pl. 5.

Lampes à ailerons latéraux de type indéterminé (cat. 55 à 56)

Les ailerons représentent un élément typologique remontant à la période hellénistique. La conservation de deux exemplaires d'Avenches est trop fragmentaire pour permettre de déterminer un type précis.

55. Lampe à ailerons latéraux peut-être de type LEIBUNDGUT 16-17, de type BAILEY G ou de type Leibundgut 16-17. Graffito sur le médaillon? Pâte beige orange; revêtement orange beige. L. 5,3 cm. Inv. 66/3840. Provenance: *insula* 16 Est, K 3160. Contexte chronologique daté par la céramique: 10 - 50 ap. J.-C. Parallèles: MENZEL 1969, fig. 19, 3, 8 et 13-15; BAILEY 1980, pl. 38, Q 1093-1097 (type Bailey G, Leibundgut 16-17).
Pl. 5.

56. Lampe à ailerons latéraux en demi-lune de type Loeschcke III ou de Leibundgut 13. Epaule de type Loeschcke 7. Pâte beige clair; revêtement orange brun. L. 7,3 cm. Inv. 72/1881.3. Provenance: *insula* 23 Ouest, K 4101. Contexte chronologique daté par la céramique: 50 - 150 ap. J.-C. et par la numismatique: imitation d'*as* de Tibère pour Auguste divinisé, (22-37 ap. J.-C., atelier indéterminé) (inv. 72/1608); *as* de Caligula, 37-38 ap. J.-C., Rome (inv. 72/1609).
Parallèles: LEIBUNDGUT 1977, pl. 7, 523, 630.
Pl. 5.

Lampes à glaçure plombifère (cat. 57 à 59)

Dans de rares cas, des lampes de différents types sont enduites d'une glaçure plombifère. Ce revêtement ne peut être considéré ni comme un élément typologique ni comme un indice chronologique; il s'agit plutôt d'une variante. On peut imaginer que la couleur verte de certaines glaçures ait imité le bronze, tout comme certains détails de la forme.

La technique de la glaçure plombifère était mise en oeuvre par plusieurs ateliers de potiers de l'Empire romain durant tout le Ier s. ap.-J.-C., en Italie centrale[10], en Italie du Nord[11], dans la région lyonnaise[12] et dans l'Allier[13]. Il est difficile de distinguer entre elles les productions des différents ateliers de lampes à glaçure plombifère.

57. Type Loeschcke IV, imitant les lampes en bronze. Applique ronde à la jointure entre l'anse le médaillon. L'épaule particulière structurée de deux cannelures. Vue du dessous: pied formé de trois moulures concentriques; parois décorée d'une rosace plastique à seize branches. Le bec est décoré de deux cannelures latérales et de deux cannelures perpendiculaires, à la jonction avec le réservoir. Traces d'utilisation. Pâte blanchâtre; glaçure vert jaunâtre. L. 8,7 cm, H. 3 cm, diam. 6 cm. Inv. 67/10921. Provenance: *insula* 20, K 3304. Contexte chronologique daté par la céramique: 1 - 120/150 ap. J.-C.
Parallèles: MENZEL 1969, fig. 54, 11 (décoration plastique du réservoir); AMREIN 1999, cat. 1719, p. 373 et p. 378-379,

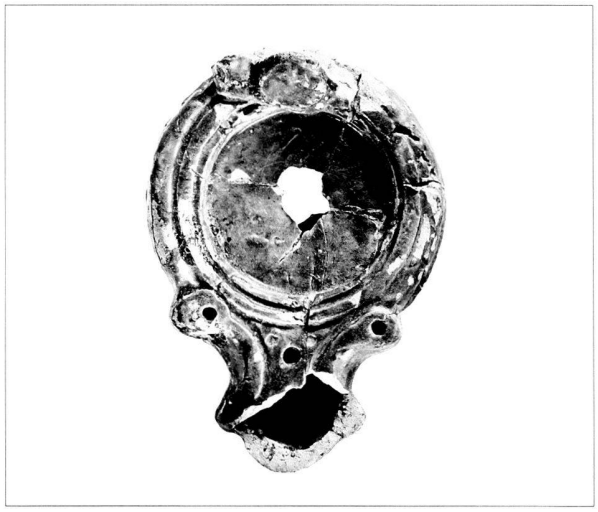

Fig. 9. Cat. 57, type Loeschcke IV, à glaçure plombifère.

[10] MARTIN 1995. HOCHULI-GYSEL 2002.

[11] MACCABRUNI 1995. Cf. aussi PONGRACZ 1995.

[12] DESBAT 1995.

[13] CORROCHER 1983 et 1994. VERTET 1986. HOCHULI-GYSEL 1998.

lampe similaire découverte à *Lousonna*-Vidy (inv. VS90/8080-16 et 8086-01); Goethert-Polaschek 1985, n° 739, pl. 77 (type Goethert 21). Modèles de lampes en bronze: Leibundgut 1977, pl. 20, 1002, 1006
Pl. 6.

58. Lampe à glaçure plombifère. Décor: médaillon bordé de petits carrés, puis des tortillons à cinq cannelures et finalement un motif ressemblant à un papillon. Pâte blanchâtre; glaçure vert jaunâtre. L. 4,5 cm. Inv. 70/7660. Provenance: *insula* 10 Est, K 3933. Contexte stratigraphique: ensemble daté par la céramique, 1 - 20/50 ap. J.-C. et par la numismatique: *as* d'Auguste, 9-14 ap. J.-C., Lyon (inv. 70/6681); *as* d'Auguste, 7-3 av. J.-C., Lyon (inv. 70/6683); *as* indéterminé de la 2e moitié du Ier s. ap. J.-C. (inv. 70/6682); *as* de Tibère pour Auguste divinisé, 22-37 ap. J.-C., atelier indéterminé (inv. 70/6685); imitation d'*as* de Claude, (41-54 ap. J.-C., atelier indéterminé) (inv. 70/6684).
Pl. 6.

59. Lampe à glaçure plombifère. imitation de lampes en bronze. Même applique entre anse et médaillon que le cat. 57. Parois du réservoir décorée d'une rosace plastique à 18 branches. Fond creux. Traces d'utilisation. Pâte blanchâtre; glaçure vert jaunâtre. L. 9 cm, H. 3,6 cm, diam. 5,2 cm. Inv. 79/14408. Provenance: Avenches. Sans contexte stratigraphique.
Parallèles: Goethert-Polaschek 1985, n° 739, pl. 77 à 17 branches (type Goethert 21).
Pl. 6.

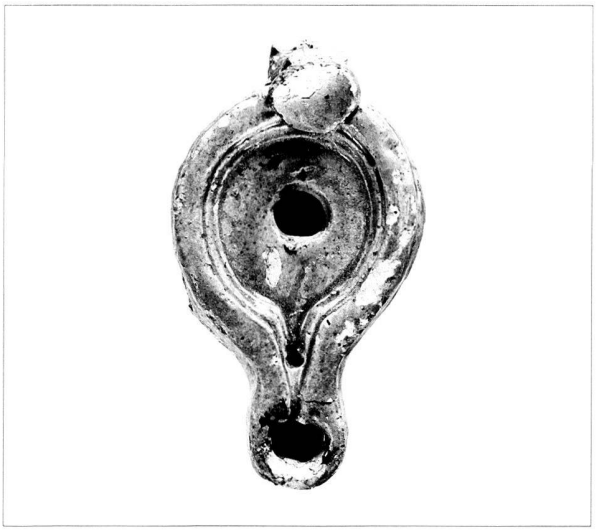

Fig. 10. Cat. 59. Lampe à glaçure plombifère.

Lampes moulées de forme ovoïde de type indéterminé (cat. 60 à 62)

Trois lampes sont classées dans ce groupe. Leur type reste indéterminé. De petit format, elles portent chacune un décor en relief différent. Elles appartiennent, avec la lampe tardo-républicaine cat. 1, les lampes à ailerons cat. 55 et 56, aux lampes dont la typologie remonte à l'époque hellénistique.

60. Lampe de forme ovoïde. Réservoir avec bourrelet circulaire autour du trou de remplissage. Pâte beige orange; revêtement orange rouge. L. 6,3 cm, larg. 4,8 cm. Inv. 66/5230. Provenance: *insula* 16 Est, K 3203. Contexte chronologique daté par la céramique: 30 - 50 ap. J.-C.
Parallèles: cf. cat. 1, la morphologie générale est très semblable, pourtant et la technique et la facture sont différentes.
Pl. 7.

61. Lampe de forme ovoïde présentant un bourrelet sur la partie haute de l'épaule. Médaillon plat de 2,5 cm de diamètre. Trou de remplissage central. Décor: motif en relief sur l'épaule, se rapprochant de palmettes ou de lettres. Pâte beige orange; revêtement orange rouge. L. 6,3 cm. Inv. 66/5289. Provenance: *insula* 16 Est, K 3205. Contexte chronologique daté par la céramique: 20/30 - 200 ap. J.-C.
Parallèles: Farka 1977, pl. 8, 27-28 (« *Lampen hellenistischer Formgebung* »; datation: 2e moitié du Ier s. av. J.-C.).
Pl. 7.

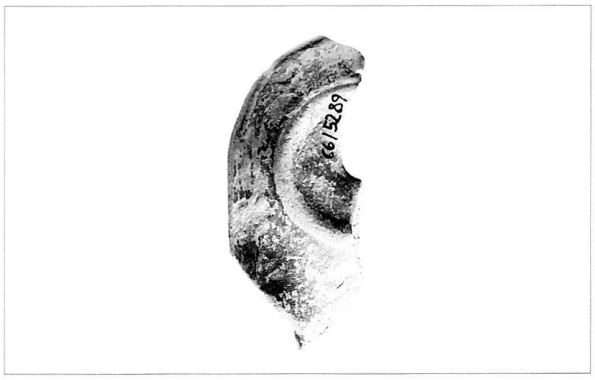

Fig. 11. Cat. 61, lampe ovoïde.

62. Lampe de forme ovoïde. Décor: stries surmontées de points, en creux. Pâte orange beige; revêtement orange brun. L. 3,3 cm, larg. 2 cm. Inv. 79/4221. Provenance: *insula* 3, K 5154. Contexte stratigraphique: ensemble daté par la céramique, 50/70 - 120/170 ap. J.-C.
Parallèles iconographiques: Leibundgut 1977, fig. 6, 8, p. 37 (décorations de lampes de type Loeschcke VIII, mais plus fine.); Aliçu 1994, Pl. XXXI, 1207 (inv. 8318; datation et type indéterminables); Bailey 1988, pl. 9, Q 1640 (décor apposé sur le fond d'une lampe de type Loeschcke XI, estampillée FORTIO/F; datation: Ier s. ap. J.-C.); pl. 14, Q 1700 (type Loeschcke VIII, réalisation y est plus fine).
Pl. 7.

Lampes plastiques

63A. Lampe plastique de type Bailey L, en forme de pied chaussé d'une sandale. Fragment de la partie supérieure de la lampe, avec le trou de remplissage entouré d'un bandeau strié et le début du laçage à lanières. Provenant de la même pièce que le cat. 63B. Pâte dure de couleur orange foncé, très semblable aux pâtes des lampes à canal provenant de la région de Modène. L. 3,1 cm. Inv. 73/1393. Provenance: *insula* 23 Ouest, K 4153 et. Contexte stratigraphique: ensemble daté par la céramique, 50 - 100 ap. J.-C. Datation extrinsèque: 40 – 160 ap. J.-C.
Parallèles: Bailey 1980, pl. 46, Q 1136-1138: pied droite ou gauche portant une sandale à lanières. Ces dernières passent généralement entre le gros orteil et les autres orteils et sont réunies sur le coup de pied. La semelle est parsemée de clous.
Pl. 7.

63B. Lampe plastique de type Bailey L, en forme de pied chaussé d'une sandale. Fragment de la partie inférieure de la lampe montrant la semelle parsemée de clous et le système de laçage à lanières. Provenant de la même pièce que le cat. 63A. Pâte dure de couleur orange foncé, très semblable aux pâtes des lampes à canal provenant de la région de Modène.

L. 3,9 cm. Inv. 81/775.1. Provenance: *insula* 23 Ouest, K 5424. Contexte stratigraphique: ensemble daté par la céramique, 70 - 100/120 ap. J.-C.
Pl. 7.

64. Lampe plastique de type Bailey L, en forme de pomme de pin. Deux bosses sont légèrement plus prononcées; elles servaient avec deux autres bosses perdues de pieds, cf. Menzel 1969, p. 76, fig. 61. Pâte dure de couleur rouge brun, très semblable aux pâtes des lampes à canal provenant de la région de Modène. Haut. 6,5 cm, diam. env. 6 cm. Inv. 68/9129. Provenance: carré H 16 (*Saint Martin*), K 3594. Contexte stratigraphique: ensemble daté par la céramique, 100 - 200/250 ap. J.-C. Datation extrinsèque: 40 – 160 ap. J.-C. Lieu de fabrication: vallée du Pô.
Parallèles: Amrein 1990, cat. 257 (perdue).
Pl. 7.

Iconographie sur les lampes à médaillon concave (cat. 65-144)

Les planches 8 à 11, illustrent une série de tessons de lampes. Il s'agit de fragments de médaillons concaves ornés d'un décor figuré, classés par sujets. Cf. également fig. 2a.

a) mythologie, divinités principales

65. Type Loeschcke IV? Epaule de type Loeschcke 3a. Décor: Jupiter de face avec sceptre, aigle aux ailes déployées devant le dieu. Motif est très répandu, en général sur type Loeschcke IV, mais également avec des variantes sur les types Loeschcke III, V ou VIII. Datation du décor: à partir du 2e tiers du Ier s. ap. J.-C. et jusqu'au IIe s. ap. J.-C. Pâte beige clair; revêtement brun orange apposé de manière irrégulière. L. 8,6 cm, diam. 7,2 cm. Inv. 90/8146-5. Provenance: *insula* 7, K 8146. Contexte stratigraphique: ensemble daté par la céramique, 70 - 150/200 ap. J.-C. Lieu de fabrication: Lyon région lyonnaise, cf. analyses p. 00.
Parallèles iconographiques: Loeschcke 1919, pl. IV, 329 (type Loeschcke IV); Menzel 1969, fig. 33, 20; Deneauve 1974, pl. XLV, 403 (type Loeschcke IV); Leibundgut 1977, pl. 25, (28); Bailey 1980, fig. 3, Q 1026-1028 (type Broneer XXI), Q 1056; Q 1229 (type Loeschcke VI); Bailey 1988, fig. 2, Q 1523 (type Loeschcke IV) et Q 1524 (type Loeschcke IV).
Pl. 7.

66. Lampe à médaillon concave, épaule de type Loeschcke 3. Présence de pustules sur la surface de laissant supposer l'utilisation d'un moule en plâtre. Décor: caducée partiellement Représentations daté en générale du Ier s. ap. J.-C. Pâte beige clair; revêtement brun orange, au reflet micacé. L. 2,8 cm, larg. 2,4 cm. Inv. 79/3239. Provenance: *insula* 3, K 5197 - Contexte stratigraphique: ensemble daté par la céramique, 70 - 100 ap. J.-C.
Parallèle semblable: Leibundgut 1977, pl. 26, (35-40).
Pl. 7.

67. Lampe à médaillon concave. Décor: Minerve à gauche avec casque à panache, bouclier rond et lance. Relief assez abîmé et détails peu reconnaissables. Motif fréquent et répandu dans toutes les parties de l'Empire, en général sur type Loeschcke IV. Ce motif fait partie du répertoire rhénan. Datation extrinsèque du décor: 2e/3e quart du Ier s. ap. J.-C. Pâte beige clair; revêtement brun orange. L. 3,7 cm. Inv. 92/9129-4. Provenance: carrés L 13-14, temple de la *Grange des Dîmes*, K 9129. Contexte stratigraphique: ensemble daté par la céramique, 50 - 100 ap. J.-C.
Parallèles iconographiques: Loeschcke 1919, pl. IV, 331-335 (type Loeschcke IV); Leibundgut 1977, pl. 24, (14); Bailey 1980, fig. 9, Q 962 (type Loeschcke IV); Goethert-Polaschek 1985, M. 29 (types Loeschcke I et IV; datation du motif: 40 – 50 ap. J.-C.); sur terre sigillée: Vegas 1966, n° 85.
Pl. 7.

b) mythologie, divinités secondaires

68. Type Loeschcke I ou IV. Epaule de type Loeschcke 3. Présence de pustules sur la surface laissant supposer l'utilisation d'un moule en plâtre. Décor: couronne de feuilles, peut-être représentation de Luna, dont le buste est fréquemment orné d'une telle couronne de feuilles. Pâte beige; revêtement orange clair. L. 4 cm Inv. 75/1865.2. Provenance: *insula* 23, K 4518. Contexte stratigraphique: ensemble daté par la céramique, 50 - 150 ap. J.-C.
Parallèles iconographiques: couronne de feuilles entourant le buste de Luna: Loeschcke 1919, pl. VI, 370-383 (type Loeschcke IV); Leibundgut 1977, pl. 24, (10) (type Loeschcke IV); Goethert-Polaschek 1985, M. 21 (type Loeschcke IV; motif rare dans les régions rhénanes); Bailey 1988, fig. 19, Q 1516 (type Loeschcke IV). Cf. cat. 69.
Pl. 8.

69. Lampe à médaillon concave. Epaule de type Loeschcke 3. Présence de pustules sur la surface laissant supposer l'utilisation d'un moule en plâtre. Décor: couronne de feuilles. (cf. cat. 68). Pâte beige très clair et revêtement brun foncé. L. 4,6 cm. Inv. 79/12855. Provenance: *insula* 14, K 5048. Contexte stratigraphique: ensemble daté par la céramique, 40 - 70 ap. J.-C.
Parallèles: cf. cat. 68.
Pl. 8.

70. Lampe à médaillon concave. Décor: Amour, de face, tenant une rame ou une torche. Pâte beige clair; revêtement brun rouge. L. 3,4 cm, larg. 3 cm. Inv. X/1331. Lieu de découverte inconnu.
Parallèle: motif semblable Goethert-Polaschek 1985, M. 1 (type Loeschcke IB; Amour avec torche et flûte double, s'appuyant sur une sorte de socle; datation 10 – 40 ap. J.-C.).
Pl. 8.

71. Lampe à médaillon concave. Décor: Méduse marine ou Triton féminin dont les cheveux sont défaits et certainement entremêlés de serpents. Les cheveux - serpents noués sous le menton se terminent en nageoires. Pâte beige clair; revêtement brun orange. L. 3,5 cm, larg. 3,3 cm. Inv. 70/2797. Provenance: *insula* 10 Est, maison I, K 3909. Contexte stratigraphique: ensemble daté par la céramique, 50 - 100 ap. J.-C.
Parallèles: Leibundgut 1977, pl. 33, (127), datation du décor: 10 - 50 ap. J.-C.
Pl. 8.

72. Lampe à médaillon concave. Présence de pustules sur la surface laissant supposer l'utilisation d'un moule en plâtre. Décor: Méduse au visage poupin et aux cheveux - serpents stylisés, probablement deux petites ailes dans les cheveux et deux serpents noués sous le menton. Peut-être surmoulage d'un motif plus détaillé.
Motif peu répandu. Pâte beige clair; revêtement rouge brun. L. 4,4 cm, larg. 4,4 cm. Inv. 70/7661. Provenance: *insula* 10 Est, K 3919. Contexte stratigraphique: ensemble daté par la céramique, 40 - 70/80 ap. J.-C.
Parallèle: Leibundgut 1977, pl. 33, (129); datation du décor: 40 - 70 ap. J.-C.? Cf. cat. 71.
Pl. 8.

73. Lampe à médaillon concave. Présence de pustules sur la surface laissant supposer l'utilisation d'un moule en plâtre. Pâte beige clair; revêtement orange beige. L. 4,2 cm, larg. 4,7 cm. Inv. 68/3811. Provenance: *insula* 8, K 3510. Contexte stratigraphique: ensemble daté par la céramique, 50 - 250 ap. J.-C.
Parallèles: Deneauve 1974, pl. XXXVI, 299 (type Loeschcke

I); Leibundgut 1977, pl. 23, (3); Goethert-Polaschek 1985, M. 32 (type Loeschcke IB; décor plus émoussé).
Pl. 8.

c) animaux légendaires

74. Lampe à médaillon concave. Présence de pustules laissant supposer l'utilisation d'un moule en plâtre. Décor: Griffon, à droite. Motif très répandu et maintenu longtemps sur les types Loeschcke I et IV. Pâte orange brun; revêtement brun verdâtre. L. 4,5 cm. Inv. 74/5722. Provenance: *insula* 4 Est, K 4349. Contexte stratigraphique: ensemble daté par la céramique, 1-250 ap. J.-C. et post-romain.
Parallèles: Loeschcke 1919, pl. XII, 470-471 (type Loeschcke IV); Menzel 1969, fig. 28, 1-2 (type Loeschcke I); Deneauve 1974, pl. XXXVII, 306-307, 309 (type Loeschcke I); Leibundgut 1977, pl. 32, (112) (type Loeschcke I).
Pl. 8.

75. Lampe à médaillon concave. Epaule de type Loeschcke 3a. Décor soigné: Pégase volant vers la gauche. Pâte beige verdâtre; revêtement orange brun avec des reflets métallescents. L. 6,7 cm. Inv. 81/612. Provenance: *insula* 23 Ouest, K 5416. Contexte stratigraphique: ensemble daté par la céramique, 1 - 80 ap. J.-C.
Parallèles: Pégase est habituellement représenté au pas, un membre antérieur levé, cf. Leibundgut 1977, pl. 23, (119); plus proche *ibid.* pl. 23, (120), d'après Fremersdorf 1922, Typ 29, p. 96 motif utilisé dans des officines militaires; motif moins détaillé que sur cat. 75; Goethert-Polaschek 1985, M. 163; motif légèrement différent et réalisé de manière plus grossière, type Loeschcke IA et IV; datation du décor: 30 - 50 ap. J.-C.
Pl. 8.

d) sujets de la vie courante

76. Lampe à médaillon concave. Décor: trirème avec voile gonflée. Ce motif se rencontre en général sur type Loeschcke IB. Pâte beige clair; revêtement brun foncé. L. 3,3 cm, larg. 2,1 cm. Inv. 75/3936. Provenance: *insula* 23 Ouest, K 4349. Contexte stratigraphique: ensemble daté par la céramique, 50 - 100 ap. J.-C.
Parallèles: Leibundgut 1977, pl. 36, (166); Goethert-Polaschek 1985, M. 155 (type Loeschcke IB; datation du décor: 70 - 100 ap. J.-C.; motif plus grossier); Bailey 1988, fig. 56, Q 1497 (type Loeschcke IB). Datation du décor: 30 - 50 ap. J.-C.
Pl. 8.

77. Lampe à médaillon concave. Décor: personnage représenté de trois quarts, au buste nu, avec une main sur la hanche et l'autre levée, portant peut-être un pantalon ou alors des pans de tissu. Représentation d'un faune, de Pan ou de Vénus? Motif rare. Pâte beige clair; revêtement orange brun. L. 3,5 cm. Inv. 82/2745.1. Provenance: *insula* 23 Ouest, K 5432. Contexte stratigraphique: ensemble daté par la céramique, 50 - 80 ap. J.-C.
Parallèles: Leibundgut 1977, pl. 45, (258) (motif incomplet représentant un acteur tenant un masque; datation du décor: 10-40 ap. J.-C.).
Pl. 8.

78. Lampe à médaillon concave. Décor: dressage d'un cheval par son écuyer. Motif rare. Pâte beige clair; revêtement rouge brun. L. 3,3 cm. Inv. 94/9577-1. Provenance: *insula* 13, K 4349. Contexte stratigraphique: ensemble daté par la céramique, 1 - 70 ap. J.-C.
Parallèles: Leibundgut 1977, pl. 35, (156); Bailey 1988, fig. 72, Q 1488 (type Loeschcke I). Datation du décor: 10 - 40 ap. J.-C.
Pl. 8.

79. Lampe à médaillon concave. Décor: personnage masculin nu, assis sur un rocher. Pêcheur (en général habillé d'une tunique courte) ou allégorie? Pâte beige clair; revêtement brun rouge. L. 3,5 cm. Inv. 95/9626-4. Provenance: *insula* 13, K 9626. Contexte stratigraphique: ensemble daté par la céramique, 50 - 80 ap. J.-C.
Sans parallèle.
Pl. 8.

80. Type Loeschcke I ou IV. Présence de pustules sur la surface laissant supposer l'utilisation d'un moule en plâtre. Décor: partie d'une jambe portant peut-être des braies. Pâte beige clair; revêtement rouge brun. L. 5 cm. Inv. 96/10023-9. Provenance: carré K 13, temple de *Derrière la Tour*, K 4349. Contexte stratigraphique: ensemble daté par la céramique, 1 - 250 ap. J.-C. et post-romain.
Pl. 8.

e) scènes érotiques

81. Lampe à médaillon concave. Epaule de type Loeschcke 7b. Décor: scène érotique sur *lectus*. Datation du décor: 10 - 70 ap. J.-C. Pâte beige clair orangé; revêtement brun rouge. L. 5,3 cm. Inv. 66/6513. Provenance: *insula* 16 Est, K 3240. Contexte stratigraphique: ensemble daté par la céramique, 1 - 150 ap. J.-C.
Parallèles: Loeschcke 1919, pl. 8, 402-405; Leibundgut 1977, pl. 38, (179).
Pl. 9.

82. Lampe à médaillon concave. Epaule de type Loeschcke 7b. Décor: scène érotique; la femme couchée sur un lit aux montants sculptés en forme de tête de cygne, une main appuyée sur le lit et le menton reposant dans l'autre main. Pâte beige clair; revêtement orange rouge. L. 3,7 cm, larg. 2,4 cm. Inv. 67/9939. Provenance: *insula* 20, K 3295. Contexte stratigraphique: ensemble daté par la céramique, 20/30 - 100/120 ap. J.-C.
Parallèles: Deneauve 1974, pl. XXXIX, 336 (type Loeschcke I); Bailey 1980, fig. 69, Q 935 (type Loeschcke IV).
Pl. 9.

83. Type Loeschcke I ou IV. Traces de rubéfaction. Présence de pustules sur la surface laissant supposer l'utilisation d'un moule en plâtre. Décor: scène érotique sur *lectus*. Motif très répandu, avec quelques variantes, souvent sur type Loeschcke I ou IV (variante tardive sur les types Loeschcke V et VIII). Pâte beige clair; revêtement brun verdâtre/brun orange apposé de manière irrégulière. H. 1,7 cm, diam. 7 cm. Inv. 67/13159. Provenance: *insula* 20, K 3284. Contexte stratigraphique: ensemble daté par la numismatique: imitation d'*as* de Tibère pour Auguste divinisé, (34-37 ap. J.-C.?, atelier indéterminé) (inv. 67/12451); imitation? d'*as* de Claude, (41-54 ap. J.-C., atelier indéterminé) (inv. 67/12452).
Parallèles: Loeschcke 1919, pl. 8, 412-418; Deneauve 1974, pl. L, 484 (type Loeschcke IV; motifs quasi identiques); Leibundgut 1977, pl. 38, (180); Goethert-Polaschek 1985, M. 133 (type Loeschcke IB et IV; datation du décor: 70 - 100 ap. J.-C. Datation du décor: 40 - 70 ap. J.-C. et éventuellement jusqu'au IIIe s. ap. J.-C.
Pl. 9.

84. Lampe à médaillon concave. Décor: scène érotique sur *lectus*; composition peu habituelle. Pâte beige clair; revêtement orange beige. L. 6,6 cm. Inv. 69/3164. Provenance: *insula* 10 Est, K 3759. Contexte stratigraphique: ensemble daté par la céramique, 40/50 - 250 ap. J.-C., et par la numismatique: *dupondius* de Nerva, 96-97 ap. J.-C., Rome (inv. 69/5242); *as* de Trajan, 103-111 ap. J.-C., Rome (inv. 69/5246); *dupondius* de Trajan, 103-117 ap. J.-C., Rome (inv. 69/5248).
Parallèles: Deneauve 1974, pl. LXVI, 683.
Pl. 9.

85. Lampe à médaillon concave. Epaule de type Loeschcke 3a. Présence de pustules sur la surface laissant supposer l'utilisation d'un moule en plâtre. Décor: scène à connotation érotique; la femme, assise sur l'homme, le menaçant d'un objet. Motif peu fréquent. Pâte beige clair; revêtement orange brun apposé de manière irrégulière. Inv. 94/9670-1. Provenance: *insula* 13, K 9670. Contexte stratigraphique: ensemble daté par la céramique, 50 - 100 ap. J.-C.
Parallèles: Leibundgut 1977, pl. 38, (181); Chrzanovski 2000, cat. 11. Datation du décor: 10 - 50 ap. J.-C.
Pl. 9.

f) scènes d'amphithéâtre et de cirque

86. Type Loeschcke I ou IV. Décor: deux gladiateurs au combat. A gauche un *Thrax* avec *sica* dans la main droite et bouclier (*scutum*) dans la main gauche, face à un *Hoplomachus*, portant un casque à plume et tenant une *sica* dans la main droite. Motif répandu principalement sur les types Loeschcke IA ou IV. Pâte beige clair; revêtement rouge brun. L. 4,6 cm, larg. 3,7 cm. Inv. 61/2827. Provenance: *insula* 8, *En Pré Vert*. Contexte stratigraphique: ensemble daté par la céramique, 1 - 30/50 ap. J.-C.
Parallèles: Vegas 1966, p. 91 et suivantes; Deneauve 1974, pl. XXXVII, 316 (type Loeschcke IA); Goethert-Polaschek 1985, M. 88 (type Loeschcke IB, épaule 3).
Publ.: Leibundgut 1977, n° 555, pl. 39, (187), p. 165. Datation du décor: 10 - 100 ap. J.-C. cf. cat. 38.
Pl. 9.

Fig. 12. Cat. 86.

87. Lampe à médaillon concave. Présence de pustules sur la surface laissant supposer l'utilisation d'un moule en plâtre. Décor: deux gladiateurs s'affrontant. A gauche un *Thrax* tenant la *sica* dans la main droite et un bouclier (*scutum*) dans la main gauche, à droite un *Hoplomachus*, muni probablement d'une *ocrea* à la jambe gauche et d'une *manica* au bras droite. Motif répandu généralement sur des lampes de type Loeschcke IB avec épaule 3, et fabriquées selon les techniques H et L dans Leibundgut 1977. Cette composition est fréquente à *Vindonissa*. Pâte beige clair; revêtement rouge brun. L. 4 cm, larg. 3,1 cm. Inv. 67/11062. Provenance: insula 20, K 3305. Contexte stratigraphique: ensemble daté par la céramique, 50 - 250 ap. J.-C.
Parallèles: Loeschcke 1919, pl. IX, 115-121; Leibundgut 1977, pl. 40, (203); Goethert-Polaschek 1985, M. 86 (type Loeschcke IB; datation du décor: 40 - 50 ap. J.-C.). Datation du décor: 2e quart à la fin Ier s. ap. J.-C. Cf. cat. 86. Sur verre: cf. Sennequier *et al.* 1998, p. 48.
Pl. 9.

88. Lampe à médaillon concave. Présence de pustules sur la surface laissant supposer l'utilisation d'un moule en plâtre. Décor: deux gladiateurs face à face. A leurs pieds une palme. Motif est peu répandu. Pâte beige clair; revêtement brun foncé orange apposé de manière irrégulière. L. 3,4 cm, larg. 2,9 cm. Inv. 80/75. Provenance: *insula* 23 Ouest, K 5255. Contexte stratigraphique: ensemble daté par la céramique, 70 - 120 ap. J.-C.
Parallèles: Leibundgut 1977, pl. 40, (199) (provenance: *Vindonissa*). Datation du décor: 2e/3e quart du Ier s. ap. J.-C.
Pl. 9.

89. Lampe à médaillon concave. Traces de rubéfaction. Décor: deux gladiateurs s'affrontant. Un *Hoplomachus* à gauche frappant un Samnite. Motif répandu en générale sur les types Loeschcke IB et IV. Pâte beige clair; revêtement brun rouge. Diam. 7 cm. Inv. 90/7849-59. Provenance: *En Chaplix*, moulin, K 7849. Contexte stratigraphique: ensemble daté par la céramique, 50 - 80 ap. J.-C.
Parallèles: Leibundgut 1977, pl. 39, (191-192); Bailey 1988, fig. 66, Q 1495 (type Loeschcke IB). Datation du décor: entre le 2e et le 3e quart du Ier s. ap. J.-C.
Pl. 9.

90. Lampe à médaillon concave. Epaule de type Loeschcke 2a. Décor: têtes casqués de deux gladiateurs s'affrontant. Motif se trouvant en général sur le type précoce Loeschcke IA. Pâte beige clair; revêtement brun orange s'écaillant. Diam. env. 7 cm. Inv. 94/8821-37. Provenance: *insula* 13, K 8821. Contexte stratigraphique: ensemble daté par la céramique, 1 - 250 ap. J.-C.
Parallèles: probablement Leibundgut 1977, pl. 40, (201). Datation du décor: 2e/3e quart du Ier s. ap. J.-C.
Pl. 9.

91. Lampe à médaillon concave. Décor: gladiateur (rétiaire), de face, avec protection des bras et des épaules, tenant le filet dans la main droite et le trident dans la gauche. Motif peu répandu. Pâte beige clair; revêtement brun orange. L. max. 4,8 cm. Inv. 73/2783.1. Provenance: *insula* 23 Ouest, K 4174. Contexte stratigraphique: ensemble daté par la céramique, 40 - 100 ap. J.-C., et par la numismatique: *as* de Galba, 68-69 ap. J.-C., Rome? (inv. 73/2029); denier fourré de la République romaine, (90 av. J.-C., Rome) (inv. 73/2030); *dupondius* de Vespasien, 69-79 ap. J.-C., atelier indéterminé (inv. 73/2031); deux as indéterminés de la 1re moitié du Ier s. ap. J.-C. (inv. 73/2032 et 73/2033).
Parallèles: Leibundgut 1977, pl. 41, (208) (dessin plus net). Datation du décor: vers 50 ap. J.-C.
Pl. 9.

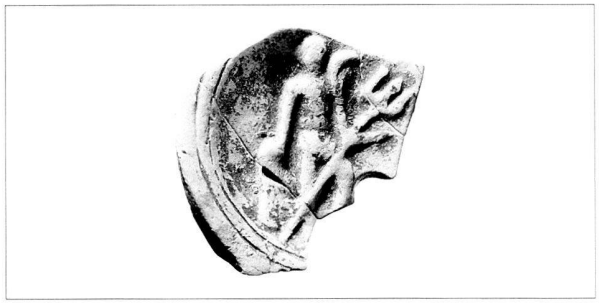

Fig. 13. Cat. 91.

92. Lampe à médaillon concave. Décor: gladiateur tombant (*Hoplomachus*). Motif tiré de la représentation d'un couple de gladiateurs. Décor assez rare, probablement lié au type Loeschcke IB. De plus il semblerait qu'il ne se rencontre qu'au nord des Alpes. Pâte beige clair; revêtement brun orange. L. 3,7 cm. Inv. 84/95. Provenance: *insula* 23 Ouest, K 7687. Contexte stratigraphique: ensemble daté par la céramique, 30/40 - 80 ap. J.-C.
Parallèles: Farka 1977, n° 310, p. 212; Leibundgut 1977, pl. 39, (193) (type Loeschcke IB). Représentation du couple de gladiateurs: Bailey 1988, fig. 66, Q 1495. Cf. aussi cat. 89. Sur verre: cf. Sennequier *et al.* 1998, p. 51.
Pl. 9.

93. Lampe à médaillon concave. Décor: gladiateur (Thrace) de face en position de victoire, tenant épée et bouclier. Il s'agit de la moitié d'un motif figurant un couple de glasiateurs. Pâte beige clair; revêtement brun marron. L. 4 cm. Inv. 94/9699-1. Provenance: *insula* 13, K 9699. Contexte stratigraphique: ensemble daté par la céramique, 1 - 100 ap. J.-C.
Parallèles: Loeschcke 1919, pl. X, 137-138 (type Loeschcke I); Leibundgut 1977, pl. 40, (195) (type Loeschcke IB, Technik L); Bailey 1980, fig. 56, Q 918 (type Loeschcke IV). Groupe complet: Leibundgut 1977, Taf. 39, (194). Sur verre: cf. Sennequier *et al.* 1998, p. 54.
Pl. 9.

94. Type Loeschcke I ou IV. Epaule de type Loeschcke 2b. Décor: bouclier rectangulaire (*scutum*). Motif tiré d'une représentation d'un couple de gladiateurs. Motif assez répandu sur les types Loeschcke I ou IV. Pâte beige verdâtre; revêtement brun foncé. L. 5,4 cm, larg. 3,2 cm. Inv. 74/3164. Provenance: *insula* 4 Est, K 4309. Contexte stratigraphique: ensemble daté par la céramique, 50 - 150/200 ap. J.-C.
Parallèles: Menzel 1969, fig. 32, 8; Leibundgut 1977, pl. 42, (220) (motif varié); Goethert-Polaschek 1985, M. 104 (type Loeschcke IV; datation du décor: 40 – 50 ap. J.-C.). Motif complet: Loeschcke 1909, pl. XIX, 5, type IA.
Pl. 9.

95. Lampe à médaillon concave. Présence de pustules sur la surface laissant supposer l'utilisation d'un moule en plâtre. Décor: bouclier rectangulaire (*scutum*). Motif tiré d'une représentation d'un couple de gladiateurs. Motif est assez répandu sur les types Loeschcke I ou IV. Pâte beige clair gris; revêtement brun foncé orange. L. 2,5 cm, larg. 1,9 cm. Inv. 75/2265. Provenance: *insula* 23 Ouest, K 4505. Contexte stratigraphique: ensemble daté par la céramique, 50 - 150 ap. J.-C.
Parallèles: Menzel 1969, fig. 32, 8; semblable Leibundgut 1977, pl. 42, (220); Goethert-Polaschek 1985, M. 104 (type Loeschcke IV; datation du décor: 40 - 50 ap. J.-C.). Motif complet: Loeschcke 1909, pl. XIX, 5, type IA.
Pl. 9.

96. Lampe à médaillon concave. Traces de rubéfaction. Décor: course de char à gauche. Motif peu répandu. Pâte grisâtre; revêtement gris noir. L. 4,5 cm. Inv. 93/9355-3. Provenance: *insula* 13, K 9355. Contexte stratigraphique: ensemble daté par la céramique, 50 - 100 ap. J.-C.
Parallèles: Bailey 1980, fig. 59, Q 860 (type Loeschcke IV; représentation inversée); Goethert-Polaschek 1985, M. 119 (type Loeschcke IV).
Pl. 9.

g) animaux

97. Type Loeschcke I ou IV. Epaule de type Loeschcke 3a. Présence de pustules sur la surface laissant supposer l'utilisation d'un moule en plâtre. Leibundgut Technik L (provenance Vidy?). Décor: lion bondissant sur un âne (ou un mulet). Version stylisée d'un motif très répandu, principalement sur les types Loeschcke I et IV. Pâte beige clair; revêtement brun orange. Diam. 7 cm. Inv. 67/12052.1. Provenance: inconnue – Hors contexte stratigraphique.
Parallèles: Leibundgut 1977, pl. 46, (274); Goethert-Polaschek 1985, M. 169 (type Loeschcke IV; motif faisant partie du répertoire rhénan); Chrzanovski 2000, cat. 50. Datation du décor: 10 - 200 ap. J.-C.
Pl. 10.

Fig. 14. Cat. 97, type Loeschcke I/IV.

98. Lampe à médaillon concave. Présence de pustules sur la surface laissant supposer l'utilisation d'un moule en plâtre. Décor: lion bondissant sur un âne (ou un mulet). Pâte beige orangé; revêtement brun foncé. L. 4,8 cm. Inv. 79/3445. Provenance: *insula* 3, K 5215. Contexte stratigraphique: ensemble daté par la céramique, 50 - 100 ap. J.-C.
Parallèles et datation: cf. cat. 97.
Pl. 10.

99. Type Loeschcke I ou IV. Epaule de type Loeschcke. Présence de pustules sur la surface laissant supposer l'utilisation d'un moule en plâtre. Leibundgut Technik H. Décor: aigle de face aux ailes déployées, regardant vers la droite. Motif à large diffusion, se trouvant fréquemment sur les types Loeschcke I, III, IV ou V. Pâte beige clair; revêtement brun marron. Larg. 6,7 cm. Inv. 1903/3738. Provenance: *insula* 21, angle sud-est, *aux Conchettes*. Hors contexte.
Parallèles: Menzel 1969, fig. 32, 16-17; Bailey 1988, pl. 64-65. Datation du décor: 1-100 ap. J.-C. et début IIe siècle.
Publ.: Leibundgut 1977, n° 325, p. 185; pl. 50, (333).
Pl. 10.

100. Lampe à médaillon concave. Epaule de type Loeschcke 3a. Présence de pustules sur la surface laissant supposer l'utilisation d'un moule en plâtre. Décor: aigle tenant une couronne dans son bec. Motif lié au type Loeschcke IV. Pâte beige clair; revêtement brun orange. L. 4,8 cm. Inv. 93/9533-7. Provenance: *insula* 13, K 9533. Contexte stratigraphique: ensemble daté par la céramique, 50 - 100 ap. J.-C.
Parallèles: Leibundgut 1977, pl. 26, (60); Goethert-Polaschek 1985, M. 157a (type Loeschcke IV; Bailey 1988, fig. 99, Q1515 (type Loeschcke IV). Datation du décor: 40-300 ap. J.-C.
Pl. 10.

101. Lampe à médaillon concave. Epaule de type Loeschcke 3. Présence de pustules sur la surface laissant supposer l'utilisation d'un moule en plâtre. Décor: chameau couché, à droite. Motif rare. Pâte beige orangé; revêtement orange brun. Diam. 4,7 cm. Inv. 86/6049-21. Provenance: *insula* 12, K 6049. Contexte stratigraphique: ensemble daté par la céramique, 1/10 - 40/50 ap. J.-C.
Parallèles: Deneauve 1974, pl. LII, 505 (type Loeschcke IV).
Pl. 10.

102. Lampe à médaillon concave. Décor: animal (cheval?) courant à gauche. Pâte beige clair; revêtement orange brun apposé de manière irrégulière. L. 3 cm, larg. 1,9 cm. Inv. 80/13. Provenance: *insula* 23 Ouest, K 5254. Contexte stratigraphique: ensemble daté par la céramique, 50 - 150 ap. J.-C.
Parallèles: Leibundgut 1977, pl. 47, (280).
Pl. 10.

103. Lampe à médaillon concave. Présence de pustules sur la surface laissant supposer l'utilisation d'un moule en plâtre. Décor: chien aboyant à gauche. Motif très répandu pendant une longue période, se trouvant principalement sur les lampes de types Loeschcke I et IV. Pâte beige clair; revêtement brun foncé. L. 5,1 cm. Inv. 62/2941. Provenance: carré Q-R 9 (Fag), K 1970. Contexte stratigraphique: ensemble daté par la céramique, 30/40 - 70/80 ap. J.-C.
Parallèles: Vegas 1966, n° 141; Leibundgut 1977, pl. 47, (283-288); Goethert-Polaschek 1985, M. 182 (type Loesch-

cke IA, datation 10 – 40 ap. J.-C.); Robin Petitot 2000, n° 58 (type Loeschcke I). Datation du décor: 30 av. J.-C.-80 ap. J.-C. Cf. aussi cat. 104.
Pl. 10.

104. Lampe à médaillon concave, avec épaule 3b. Le trou de remplissage tient compte du décor et se situe sous le ventre de l'animal. L'objet montre des traces de rubéfaction. Même décor que cat. 103. Pâte beige verdâtre; revêtement brun foncé. L. 6 cm, larg. 5,2 cm. Inv. 70/2995. Provenance: *insula* 10 Est, K 3913. Contexte stratigraphique: ensemble daté par la céramique, 50 - 80 ap. J.-C.
Parallèles et datation: cf. cat. 103.
Pl. 10.

105. Lampe à médaillon concave. Epaule de type Loeschcke 3a. Décor: cerf courant à droite. Motif répandu pendant une longue période, se trouvant principalement sur les lampes de types Loeschcke I et IV. Pâte beige orangé; revêtement brun orange. L. 7,1 cm, diam. 5,7 cm. Inv. 74/5513. Provenance: *insula* 4 Est, K 4378. Contexte stratigraphique: ensemble daté par la céramique, 70 - 120/150 ap. J.-C.
Parallèles: Loeschcke 1919, pl. XIII, 256-266 (type Loeschcke I) et 501-501 (type Loeschcke IV); Deneauve 1974, pl. XL, 353 (type Loeschcke I), pl. LII, 503 (type Loeschcke IV), pl. LXIII, 624 (type Loeschcke V) et pl. LXXII, 760 (type Loeschcke VIII); Leibundgut 1977, pl. 48, (295-296) (type Loeschcke IV); Bailey 1980, fig. 81, Q 1085, Q 1204; Goethert-Polaschek 1985, M. 177 (type Loeschcke I et IV, répertoire rhénan, datation: 40 – 100 ap. J.-C.; Bailey 1988, fig. 88, Q 1494, Q 1517, Q 2641, Q 2982, Q 2407-9. Datation du décor: du Ier au IIe s. ap. J.-C.
Pl. 10.

106. Lampe à médaillon concave. Epaule de type Loeschcke 2. Décor: coquille Saint Jacques. Pâte beige clair; revêtement brun rouge. L. 3 cm, larg. 2,6 cm. Inv. 63/1842. Provenance: carré D 13, nécropole (*Lecoultre*), K 2464. Contexte stratigraphique: ensemble daté par la céramique, 50 - 200 ap. J.-C.
Parallèles: Goethert-Polaschek 1985, M. 227-230; Bailey 1988, fig. 110, Q 3142 (type Broneer XXIX) et Q 2600 (type Loeschcke VIII tardif).
Pl. 10.

107. Lampe à médaillon concave. Epaule indéterminable. Décor: partie supérieure d'une coquille St Jacques. Pâte beige foncé; revêtement brun orange. L. 5,2 cm, larg. 5 cm. Inv. 66/5720. Provenance: *insula* 16 Est, K 3218. Contexte stratigraphique: ensemble daté par la céramique, 10/20 - 80/90 ap. J.-C.
Parallèles: Bailey 1988, fig. 110, Q 2565-6 (type Loeschcke VIII), Q 2572 (type Loeschcke VIII).
Sans illustration.

108. Lampe à médaillon concave. Epaule de type Loeschcke 7b. Présence de pustules sur la surface laissant supposer l'utilisation d'un moule en plâtre. Décor: coquille St Jacques. Pâte beige clair; revêtement orange. L. 3,5 cm. Inv. 93/9482-4. Provenance: *insula* 13, K 9482. Contexte stratigraphique: ensemble daté par la céramique, 30/50 - 80 ap. J.-C.
Parallèles: motif relativement semblable: Goethert-Polaschek 1985, M. 226 (type Loeschcke V).
Sans illustration.

109. Lampe à médaillon concave. Epaule de type Loeschcke 3. Technique de fabrication Leibundgut L (provenance Vidy?). Décor: lion courant à gauche, avec indication détaillée du pelage. Motif se retrouvant principalement sur les types Loeschcke I ou IV. Pâte beige clair; revêtement brun orange. L. 6,2 cm. Inv. 67/12873. Provenance: *insula* 8, K 3450. Contexte stratigraphique: ensemble daté par la céramique, du Ier au IVe s. ap. J.-C.) et par la numismatique: *as* d'Auguste, 10-14 ap. J.-C., Nîmes (inv. 67/12406); imitation? d'*as* de Tibère pour Auguste divinisé, (22-37 ap. J.-C., atelier indéterminé) (inv. quart à la 67/12407); imitation d'*as* de Claude, (41-42 ap. J.-C.?, atelier indéterminé) (inv. 67/12409); *as* de la République romaine, Ier s. av. J.-C.? (inv. 67/12410).
Parallèles: Leibundgut 1977, pl. 49, (312), légère différent. Cf. cat. 2 et 111. Datation du décor: du 2e quart due Ier s. ap. J.-C. au début du IIe s. ap. J.-C.
Pl. 10.

110. Lampe à médaillon concave. Epaule de type Loeschcke 3a? Décor: lion courant à droite, indication détaillée de la crinière. Motif répandu, mais sens de l'image inversé. Pâte beige verdâtre; revêtement brun verdâtre. L. 2,5 cm. Inv. 76/480.1. Provenance: *insula* 23 Ouest, K 4534. Contexte stratigraphique: ensemble daté par la céramique, 50 - 150 ap. J.-C.
Parallèles: lion vers la gauche: Loeschcke 1919, pl. XII, 211-221 (type Loeschcke I) et 492-496 (type Loeschcke IV); Deneauve 1974, pl. XL, 341 (type Loeschcke I; Leibundgut 1977, pl. 49, (312-314); Bailey 1988, fig. 82, p. 67. Datation: du 2e quart du Ier s. ap. J.-C. jusqu'à la 1re moitié du IIe s. ap. J.-C.
Pl. 10.

111. Lampe à médaillon concave. Epaule de type Loeschcke 3a. Décor: lion courant à gauche, tenant sa tête bien droite. Crinière fournie, indication détaillée du pelage sur le dos. Motif utilisé en multiples variantes, probablement copié sur un modèle italique. Pâte beige clair verdâtre; revêtement brun foncé brillant. L. 5,5 cm. Inv. 91/8390-4. Provenance: *insula* 7, K 8390. Contexte stratigraphique: ensemble daté par la céramique, 50 - 100/120 ap. J.-C. Lieu de fabrication: région lyonnaise? Cf. Schneider et Wirz 1992b, p. 44-45.
Parallèles: Menzel 1969, n° 139, fig. 28,7 (type Loeschcke I); Goethert-Polaschek 1985, M. 187; Bailey 1988, fig. 82, Q1541 (type Loeschcke IV), Q 2402-2406 (type Loeschcke IV). Cf. cat. 2 et 109.
Pl. 10.

112. Lampe à médaillon concave. Epaule de type Loeschcke 3a. Décor: lion à droite, en position d'attaque. Motif lié au type Loeschcke I. Pâte beige clair; revêtement orange foncé. L. 6 cm. Inv. 95/8999-13. Provenance: *insula* 13, K 8999. Contexte stratigraphique: ensemble daté par la céramique, 1 - 250 ap. J.-C. et post-romain.
Parallèles: probablement Leibundgut 1977, pl. 49, (307); Goethert-Polaschek 1985, M. 184 (type Loeschcke IB; motif fréquent dans les régions rhénanes, daté entre 40 – 70 ap. J.-C.). Datation du décor: 10 - 100 ap. J.-C.
Pl. 10.

113. Type Loeschcke I ou IV. Epaule de type Loeschcke 3a. Décor: queue d'un dauphin à droite. Pâte beige très clair; revêtement brun foncé. L. 5,4 cm. Inv. 1938/493. Provenance: carrés L 15-16 (*Pastlac, Cigognier*). Hors contexte stratigraphique.
Parallèles: Leibundgut 1977, pl. 50, (319); Goethert-Polaschek 1985, M. 211 (en général type Loeschcke IV, datation du décor: 10 – 70 ap. J.-C.; motif fréquent dans les régions rhénanes). Datation du décor: 10-50 ap. J.-C.
Pl. 10.

h) décors végétaux

114. Lampe à médaillon concave. Epaule de type Loeschcke 7b. Décor: rosace. Pâte beige blanc; revêtement brun foncé. L. 1,7 cm, larg. 1,5 cm. Inv. 66/2984. Provenance: *insula* 16 Est, K 3102. Contexte stratigraphique daté par la numismatique: imitation d'*as* de Tibère pour Auguste divinisé, (22 - 37 ap. J.-C., atelier indéterminé) (inv. 66/9672); imitation d'*as* d'Auguste, (20 - 10 av. J.-C., Nîmes) (inv. 66/9674).
Sans illustration.

115. Lampe à médaillon concave. Epaule de type Loeschcke 3a? Décor: rosace à huit pétales? Pâte beige clair; revêtement brun foncé. L. 4,7 cm. Inv. 67/1394. Provenance: carré H 15 (*Saint Etienne*), K 3407. Contexte stratigraphique: ensemble daté par la céramique, 50 - 100 ap. J.-C.
Parallèles: Bailey 1980, fig. 100, Q936 (type Loeschcke IV), Q 1008 (type Loeschcke III), Q 1125 (type Bailey K).
Sans illustration.

116. Lampe à médaillon concave. Epaule de type Loeschcke 2b. Présence de pustules sur la surface laissant supposer l'utilisation d'un moule en plâtre. Décor: rosace à huit (?) pétales. Pâte beige clair; revêtement brun orange. L. 3 cm. Inv. 67/7451. Provenance: carrée 15 (*Saint Etienne*), K 3466. Contexte stratigraphique: ensemble daté par la céramique, 1 - 250 ap. J.-C.
Parallèles: cf. cat. 115.
Sans illustration.

117. Lampe à médaillon concave. Epaule de type Loeschcke 5. Présence de pustules sur la surface laissant supposer l'utilisation d'un moule en plâtre. Décor: rosace à trois ou quatre pétales pointus. Motif fréquent et répandu. Pâte beige clair verdâtre; revêtement brun foncé. L. 4,5 cm, larg. 2,9 cm. Inv. 67/13060. Provenance: *insula* 8, K 3450. Contexte stratigraphique: ensemble daté par la céramique, du Ier au IVe s. ap. J.-C. et par la numismatique: *as* d'Auguste, 10-14 ap. J.-C., Nimes (inv. 67/12406); imitation? d'*as* de Tibère pour Auguste divinisé, (22-37 ap. J.-C., atelier indéterminé) (inv. 67/12407); imitation d'*as* de Claude, (41-42 ap. J.-C.?, atelier indéterminé) (inv. 67/12409); *as* de la République romaine, Ier s. av. J.-C.? (inv. 67/12410).
Parallèles: Leibundgut 1977, pl. 51, (344); Bailey 1980, fig. 100, Q 954 (type Loeschcke V) et Q 978 (type Loeschcke V); Goethert-Polaschek 1985, M. 234-235. Cf. cat. 118.
Sans illustration.

118. Lampe à médaillon concave. Epaule de type Loeschcke 5. Décor: rosace à pétales bilobés. - Pâte beige clair verdâtre; revêtement brun foncé verdâtre. L. 3,3 cm, larg. 3,8 cm. Inv. 70/4325. Provenance: *insula* 10 Est, K 3962. Contexte stratigraphique: ensemble daté par la céramique, du IIe au IIIe s. ap. J.-C. et par la numismatique, sesterce de Sévère Alexandre, 235 ap. J.-C., Rome (inv. 70/6670).
Parallèles: cf. cat. 117.
Sans illustration.

119. Lampe à médaillon concave. Epaule de type Loeschcke 7b. Présence de pustules sur la surface laissant supposer l'utilisation d'un moule en plâtre. Décor: rosace à trois ou quatre pétales pointus. Motif est fréquent et répandu. Pâte beige orange; revêtement orange brun. L. 2,3 cm, larg. 3,2 cm. Inv. 70/5336. Provenance: *insula* 10, K 3995. Contexte stratigraphique: ensemble daté par la céramique, 30/50 - 70/80 ap. J.-C.
Aucun parallèle identique.
Sans illustration.

120. Lampe à médaillon concave. Epaule de type Loeschcke 7b. Décor: rosace à huit (?) pétales. Pâte beige clair; revêtement brun foncé. L. 5,5 cm. Inv. 91/8390-4. Provenance: *insula* 7, K 8390. ntexte stratigraphique: ensemble daté par la céramique, 50 8 ap. J.-C.
Parallèles: Loeschcke 1919, pl. III, 318, 672, 618. Cf. cat. 46 (type Loeschcke V).
Sans illustration.

121. Lampe à médaillon concave. Epaule de type Loeschcke 7b. Décor: rosace à huit pétales séparés les uns des autres. Pâte gris beige; revêtement gris foncé. L. 5,4 cm. Inv. 91/8390-4. Provenance: *insula* 7, K 8390. Contexte stratigraphique: ensemble daté par la céramique, 50 - 250 ap. J.-C. et post-romain.
Parallèles: Loeschcke 1919, pl. III, 318, 672, 618. Cf. cat. 46 (type Loeschcke V).
Sans illustration.

122. Type Loeschcke VIII. Epaule de type Loeschcke 8b. Présence de pustules sur la surface laissant supposer l'utilisation d'un moule en plâtre. Décor: rosace à huit pétales bilobés. Pâte blanchâtre; revêtement brun foncé orangé, apposé de manière irrégulière. L. 5,9 cm, long. 5,1 cm. Inv. 92/9081-16. Provenance: carrés L 13-14, temple de la *Grange des Dîmes*, K 9081. Contexte stratigraphique: ensemble daté par la céramique, 40/50 ap. J.-C. à la 2e moitié du IIe s. ap. J.-C.).
Parallèles: Loeschcke 1919, pl. XV, 668-669 (type Loeschcke VIII); Menzel 1969, fig. 47, 15 (type Loeschcke VIII; dessin très semblable).
Pl. 11.

123. Lampe à médaillon concave. Présence de pustules sur la surface laissant supposer l'utilisation d'un moule en plâtre. Décor: rosace sur le médaillon et oves sur l'épaule. Pâte beige clair; revêtement brun rouge. L. max. 4,6 cm (12 fragments). Inv. 93/9348-9. Provenance: carrés R 9, S 9-11 (*Prochimie*), K 9348. Contexte stratigraphique: ensemble daté par la céramique, 40 - 70 ap. J.-C.
Parallèles: Leibundgut 1977, fig. 6, 11, p. 37 (décor très fréquent sur les types Loeschcke V, VI et VIII).
Sans illustration.

124. Lampe à médaillon concave. Epaule de type Loeschcke 2b. Présence de pustules sur la surface de l'objet laissant supposer l'utilisation d'un moule en plâtre. Décor: rosace à huit (?) pétales aux extrémités arrondies. Pâte beige clair; revêtement brun orange apposé de manière irrégulière. L. max. 6 cm (4 fragments). Inv. 93/9482-3. Provenance: *insula* 13, K 9482. Contexte stratigraphique: ensemble daté par la céramique, 30/50 - 80 ap. J.-C.
Parallèles: Menzel 1969, fig. 31, 10 (avec dix pétales; type Loeschcke I), fig. 44, 2 (huit pétales; type Loeschcke VIII).
Sans illustration.

125. Lampe à médaillon concave. Epaule de type Loeschcke 7b. Décor: rosace avec des pétales aux extrémités arrondies. Pâte beige clair; revêtement brun orange. L. 2,8 cm. Inv. 93/9485-2. Provenance: *insula* 13, K 9485. Contexte stratigraphique: ensemble daté par la céramique, 50 - 100 ap. J.-C. et éventuellement IIe s. ap. J.-C.
Parallèles: Menzel 1969, fig. 31, 10 (avec dix pétales; type Loeschcke I), fig. 44, 2 (huit pétales; type Loeschcke VIII).
Sans illustration.

126. Lampe à médaillon concave. Epaule de type Loeschcke 8b. Décor: rosace à pétales bilobés et oves sur l'épaule Pâte beige clair verdâtre; revêtement brun rouge apposé de manière irrégulière. L. 4,9 cm. Inv. 94/8821-36. Provenance: *insula* 13, K 8821. Contexte stratigraphique: ensemble daté par la céramique, 1 - 250 ap. J.-C.
Parallèles: Leibundgut 1977, fig. 6, 11, p. 37 (décor très fréquent sur les types Loeschcke V, VI et VIII).
Sans illustration.

127. Lampe à médaillon concave. Epaule de type Loeschcke 7b. Décor: rosace avec des pétales aux extrémités arrondies. Pâte beige clair; revêtement brun orange. L. 4,5 cm. Inv. 95/9626-5. Provenance: *insula* 13, K 9626. Contexte stratigraphique: ensemble daté par la céramique, 20 - 200 ap. J.-C.
Parallèles: Menzel 1969, fig. 31, 10 (avec dix pétales; type Loeschcke I), fig. 44, 2 (huit pétales; type Loeschcke VIII).
Sans illustration.

128. Lampe à médaillon concave. Epaule de type Loeschcke 2a. Décor: rinceau de chêne avec feuilles dentelées et glands. Motif probablement lié au type Loeschcke I. Pâte beige clair verdâtre; revêtement brun foncé. L. 5,5 cm. Inv. 68/7186.

Provenance: carré T 10 (Prochimie), K 3564. Contexte stratigraphique: ensemble daté par la numismatique, *as* d'Auguste, 7 av. - 14 ap. J.-C., Lyon (inv. 68/10362).
Parallèles: Loeschcke 1919, pl. XI, 189; Leibundgut 1977, pl. 52, (358) (type Loeschcke I, Leibundgut Technik L); Bailey 1988, fig. 113, Q 1533 (type Loeschcke IV), Q 1491 (type Loeschcke IB). Datation du décor: 25 - 60 s. ap. J.-C.
Pl. 11.

i) motifs géométriques

129. Lampe à médaillon concave. Présence de pustules laisse supposer l'utilisation d'un moule en plâtre. Décor: petites pastilles sur l'épaule, probablement de petits oves, accolées à un bourrelet entourant le médaillon. Le motif du médaillon est illisible. Pâte beige orange; revêtement rouge orange rosé. L. 5 cm. Inv. 66/5524. Provenance: *insula* 16 Est, K 3208. Contexte stratigraphique: ensemble daté par la céramique, 40 - 60 ap. J.-C.
Parallèles: Leibundgut 1977, fig. 6, 11, p. 37; décor très fréquent sur les types Loeschcke V, VI et VIII.
Pl. 11.

130. Lampe à médaillon concave. Epaule de type Loeschcke 8a. Présence de pustules sur la surface laissant supposer l'utilisation d'un moule en plâtre. Décor: petits oves sur l'épaule et léger bourrelet circulaire sur le médaillon. Pâte beige clair; revêtement brun marron. L. 4,5 cm. Inv. 67/11588. Provenance: *insula* 20. Sans contexte stratigraphique.
Parallèles: Leibundgut 1977, fig. 6, 11, p. 37; décor très fréquent sur les types Loeschcke V, VI et VIII; Bailey 1988, pl. 67, Q 2473 (type Loeschcke V).
Sans illustration.

131. Lampe à médaillon concave, de qualité grossière. Epaule de type Loeschcke 8a. Présence de pustules sur la surface laissant supposer l'utilisation d'un moule en plâtre. Décor: oves grossiers sur l'épaule. Pâte beige clair verdâtre; revêtement brun beige orange. Diam. env. 7 cm. Inv. 68/3197. Provenance: *insula* 8, K 3503. Contexte stratigraphique: ensemble daté par la céramique, 1 - 250 ap. J.-C.
Parallèles: Leibundgut 1977, fig. 6, 11, p. 37; décor très fréquent sur les types Loeschcke V, VI et VIII; Bailey 1988, pl. 58, Q 2298 (type Loeschcke VIII).
Pl. 11.

132. Lampe à médaillon concave. Epaule de type Loeschcke 8. Décor: petits oves sur l'épaule. Pâte beige clair verdâtre; revêtement brun orange. L. 4,2 cm. Inv. 69/4518. Provenance: *insula* 10 Est, K 3795. Contexte stratigraphique: ensemble daté par la céramique, 20/30 - 50 ap. J.-C. et par la numismatique: *dupondius* de Nerva, 96 - 97 ap. J.-C., Rome (inv. 69/5242); *as* de Trajan, 103 - 111 ap. J.-C., Rome (inv. 69/5246); *dupondius* de Trajan, 103 - 117 ap. J.-C., Rome (inv. 69/5248).
Parallèles: Leibundgut 1977, fig. 6, 11, p. 37; décor très fréquent sur les types Loeschcke V, VI et VIII; Bailey 1988, pl. 67, Q 2473-2474 (type Loeschcke V).
Sans illustration.

133. Lampe à médaillon concave. Décor: oves sur l'épaule. Pâte beige clair; revêtement brun orange. L. 3,5 cm. Inv. 72/1371.1. Provenance: *insula* 23 Ouest, K 4080. Contexte stratigraphique: ensemble daté par la céramique, 60 - 100 ap. J.-C.
Parallèles: Leibundgut 1977, fig. 6, 11, p. 37; décor très fréquent sur les types Loeschcke V, VI et VIII.
Sans illustration.

134. Lampe à médaillon concave. Décor: oves sur l'épaule. Pâte beige clair; revêtement brun rouge. L. 5,2 cm. Inv. 72/3010. Provenance: *insula* 23 Ouest, K 4060. Contexte stratigraphique: ensemble daté par la numismatique, sesterce d'Hadrien, 125 0 -128 ap. J.-C.?, Rome (inv. 72/1622).
Parallèles: Loeschcke 1919, pl. III, 616 (type Loeschcke V); Leibundgut 1977, fig. 6, 11, p. 37; décor très fréquent sur les types Loeschcke V, VI et VIII.
Sans illustration.

135. Lampe à médaillon concave. Décor: petits oves sur l'épaule. Pâte beige orangé; revêtement brun foncé rougeâtre. L. 3,2 cm, larg. 1,8 cm. Inv. 79/2798. Provenance: *insula* 3, K 5214. Contexte stratigraphique: ensemble daté par la céramique, 20/30 - 80 ap. J.-C.
Parallèles: Leibundgut 1977, fig. 6, 11, p. 37; décor très fréquent sur les types Loeschcke V, VI et VIII; Bailey 1988, pl. 67.
Sans illustration.

136. Lampe à médaillon concave. Décor: petits oves sur l'épaule. Pâte beige orangé; revêtement brun foncé orange apposé de manière irrégulière. L. 4,7 cm. Inv. 82/2412. Provenance: *insula* 23 Ouest, K 5428. Contexte stratigraphique: ensemble daté par la céramique, 50 - 80 ap. J.-C.
Parallèles: Leibundgut 1977, fig. 6, 11, p. 37; décor très fréquent sur les types Loeschcke V, VI et VIII.
Sans illustration.

137. Lampe à médaillon concave. Décor: petits oves sur l'épaule. Pâte beige clair; revêtement brun foncé. L. 5 cm. Inv. 90/7847-40. Provenance: *En Chaplix*, nécropole, K 7847. Contexte stratigraphique: ensemble daté par la céramique, 50 - 80 ap. J.-C.
Parallèles: Leibundgut 1977, fig. 6, 11, p. 37; décor très fréquent sur les types Loeschcke V, VI et VIII.
Sans illustration.

138. Lampe à médaillon concave. Epaule de type Loeschcke 8b. Décor: petits oves sur l'épaule. Pâte beige clair; revêtement brun marron. L. 3,5 cm. Inv. 96/9973-3. Provenance: carrés K 10, L 10-11, palais de *Derrière la Tour*, K 9973. Contexte stratigraphique: ensemble daté par la céramique, 50 - 120 ap. J.-C.
Parallèles: Leibundgut 1977, fig. 6, 11, p. 37; décor très fréquent sur les types Loeschcke V, VI et VIII).
Sans illustration.

139. Type Loeschcke VIII? Présence de pustules sur la surface laisseant supposer l'utilisation d'un moule en plâtre. Décor: petits oves en forme de cœurs sur l'épaule. Pâte beige gris; revêtement brun foncé. Diam. 7,2 cm. Inv. 93/9307-1. Provenance: carrés R 9, S 9-11 (Prochimie), K 9307. Contexte stratigraphique: ensemble daté par la céramique, 40 - 70 ap. J.-C.
Parallèles: Leibundgut 1977, fig. 6, 11, p. 37; décor très fréquent sur les types Loeschcke V, VI et VIII.
Sans illustration.

140. Lampe à médaillon concave. Epaule de type Loeschcke 4b. Décor: bandeau strié sur le pourtour du médaillon. Pâte beige très clair; revêtement brun rouge. L. 6 cm. Inv. 66/5139. Provenance: *insula* 16 Est, K 3200. Contexte stratigraphique: ensemble daté par la céramique, 1 - 50 ap. J.-C.
Sans illustration.

141. Lampe à médaillon concave. Décor: probablement bandeau strié ou éventuellement coquille St Jacques. Pâte beige clair; revêtement brun foncé orange. L. 4,6 cm. Inv. 69/2709. Provenance: *insula* 4 Est, K 3744. Contexte stratigraphique: ensemble daté par la céramique, 1 - 50 ap. J.-C.
Parallèles: Bailey 1980, fig. 100, Q 1329 (bandeau strié; type Loeschcke VIII tardif).
Sans illustration.

142. Lampe à médaillon concave. Décor: stries radiales sur le médaillon. Pâte blanchâtre; revêtement brun foncé. L. 2,7 cm. Inv. 88/6789-18. Provenance: *En Chaplix*,

nécropole, K 6789. Contexte stratigraphique: ensemble daté par la céramique, 20 - 200 ap. J.-C.
Parallèles: Loeschcke 1919, pl. III, 581.
Publ.: Castella 1999, vol.2, p. 341-344.
Sans illustration.

143. Lampe à médaillon concave. Décor: médaillon radié à sa périphérie. Pâte beige orangé; revêtement brun orange. L. 1,8 cm. Inv. 93/9208-2. Provenance: carrés L 13-14 (av. Jomini 15-17), K 9208. Contexte stratigraphique: ensemble daté par la céramique, 1 - 100 ap. J.-C.
Parallèles: Menzel 1969, fig. 35, 2 (type Loeschcke IV); Bailey 1980, pl. 17, Q 926 (type Loeschcke IV), pl. 30, Q 1017 (type Loeschcke III).
Sans illustration.

144. Type Loeschcke III (?) à deux becs. Décor: bandeau de stries radiales sur le médaillon. Pâte beige clair; revêtement brun. L. 3,9 cm. Inv. 93/9483-1. Provenance: *insula* 13, K 9483. Contexte stratigraphique: ensemble daté par la céramique, 50 - 80 ap. J.-C.
Parallèles: Menzel 1969, fig. 35, 2 (type Loeschcke IV); Bailey 1980, pl. 17, Q 926 (type Loeschcke IV), pl. 30, Q 1017 (type: Loeschcke III).
Sans illustration.

Estampilles sur les lampes à médaillon concave (cat. 145 à 154 et fig. 2b)

145. Lampe à médaillon concave. Marque: estampille en relief, rétrograde [- -]ALIS. Pâte beige clair; revêtement orange brun. L. 3,5 cm, larg. 3,2 cm. Inv. 79/1867. Provenance: *insula* 3, K 5145. Contexte stratigraphique: ensemble daté par la céramique, 50 - 100 ap. J.-C.
Parallèles: Loeschcke 1919, p. 245, sans ill., RIIGALIS; type Loeschcke IV; décor: aigle; provenance: Trèves; il s'agit d'un potier gaulois dont la marchandise est peu répandue, œuvrant au milieu ou dans la 2e moitié du Ier s. ap. J.-C.; on trouve également ce même nom abrégé chez Leibundgut 1977, p. 67 (RIIG; type Loeschcke IV).
Pl. 12.

146. Lampe à médaillon concave. Estampille en relief, représentant la lettre majuscule «H». Pâte beige clair; revêtement orange brun. L. 5 cm, larg. 4,1 cm. Inv. 66/5129. Provenance: *insula* 16 Est, K 3200. Contexte stratigraphique: ensemble daté par la céramique, 1 - 50 ap. J.-C.
Parallèles: Loeschcke 1919, n° 243 (type Loeschcke I avec épaule 3a; décor: cheval; marque semblable, plus petite.); Bailey 1988, Q 2376 (type Loeschcke IV; décor: Apollon ou Muse; datation: 40 - 100 ap. J.-C.; marque assez ressemblante); Goethert-Polaschek 1985, n° 49 (type Loeschcke IA avec épaule 2b; décor: taureau attaqué par un ours; marque est assez ressemblante.
Pl. 12.

147. Lampe à médaillon concave. Marque: estampille en relief, représentant la lettre majuscule «H». Pâte beige clair verdâtre; revêtement brun verdâtre. L. 3,2 cm, larg. 4,2 cm. Inv. 67/6314. Provenance: *insula* 8, K 3439. Contexte stratigraphique: ensemble daté par la céramique, 1 - 250 ap. J.-C.
Parallèles: Loeschcke 1919, n° 243 (type Loeschcke I, épaule 3a; décor: cheval; marque semblable, plus petite.); Bailey 1988, Q 2376 (type Loeschcke IV; décor: Apollon ou Muse; datation: 40-100 ap. J.-C.; marque ressemblante); Goethert-Polaschek 1985, n° 49 (type: Loeschcke IA, épaule 2b; décor: taureau attaqué par un ours; marque ressemblante.
Pl. 12.

148. Lampe à médaillon concave. Epaule de type Loeschcke 3a. Marque: estampille en «*planta pedis*», nom illisible, bordée par quatre lettres rétrogrades en relief, RE et RI. Pâte beige clair; revêtement brun foncé. L. max. 5,6 cm (4 fragments). Inv. 72/2942.1. Provenance: *insula* 22 (forum). Hors contexte stratigraphique.
Aucun parallèle.
Pl. 12.

149. Lampe à médaillon concave. Estampille en relief, non déterminable (partie supérieure de la lettre «S»?). Pâte beige clair; revêtement brun orangé. L. 5,8 cm. Inv. 68/2916. Provenance: *insula* 8, K 3501. Contexte stratigraphique: ensemble daté par la céramique, 1 - 250 ap. J.-C.
Pl. 12.

150. Lampe à médaillon. Marque en relief, représentant une croix ou la lettre majuscule «X». Pâte beige très clair; revêtement brun rouge. L. 4,7 cm, larg. 5 cm. Inv. 79/12765. Provenance: *insula* 14, K 5073. Contexte stratigraphique: ensemble daté par la céramique, 30 - 60 ap. J.-C.
Parallèles proches: Bailey 1988, Q 794bis et Q 2438; Robin Petitot 2000, n° 39.
Pl. 12.

151. Lampe à médaillon concave. Estampille en creux, «*in planta pedis*»: [- -]VC[- -] ou [- -]VL[- -]. Pâte orange; revêtement brun. L. 6,7 cm. Inv. 90/8107-3. Provenance: carrés K 10, L 11.12, palais de *Derrière la Tour*, K 8107. Contexte stratigraphique: ensemble daté par la céramique, 150 - 200/250 ap. J.-C. Lieu de fabrication: *Lousonna*-Vidy, cf. Schneider et Wirz 1992b, p. 44-45.
Parallèles: Bailey 1980, fig. 110, six exemplaires signés LVC et plus particulièrement le Q 1098 (type Bailey H; datation: 3e quart du Ier s. ap. J.-C.).
Pl. 12.

152. Lampe à médaillon concave. Etampille en creux, «*in planta pedis*» (illisible). Pâte beige orange; revêtement brun foncé. L. 6,8 cm, larg. 5,1 cm. Inv. 79/3241. Provenance: *insula* 3, K 5197. Contexte stratigraphique: ensemble daté par la céramique, 70 - 100 ap. J.-C.
Parallèles: Bailey 1980, Q 960 (type: Loeschcke V, épaule 8a; décor: gladiateurs; datation: 2e moitié du Ier s. ap. J.-C.; marques semblable; Bailey 1988, Q 3299 (type Loeschcke VIII; décor: cratère; datation: IIe s. ap. J.-C.; marque semblable.); Q 3038 (type Loeschcke VIII; datation: 70 - 120 ap J.-C.), Q 3039 (type Loeschcke VIII; datation: 70 – 120 ap J.-C.).
Pl. 12.

153. Lampe à médaillon concave. Marque fragmentée en relief. Lettre «V». ou «L»? Pâte beige clair; revêtement brun orange apposé de manière irrégulière. L. 3,4 cm, larg. 3,9 cm. Inv. 67/9058. Provenance: *insula* 20, K 3280. Contexte stratigraphique: ensemble daté par la céramique, 30 - 70 ap. J.-C. et par la numismatique, imitation d'*as* de Tibère pour Auguste divinisé, (22 - 37 ap. J.-C., atelier indéterminé) (inv. 67/12446).
Aucun parallèle.
Pl. 12.

154. Lampe à médaillon concave. Marque fragmentée en relief: large bâtonnet. Pâte beige très clair; revêtement orange brun. L. 4,5 cm, larg. 3 cm. Inv. 73/2783.3. Provenance: *insula* 23 Ouest, K 4174. Contexte stratigraphique: ensemble daté par la céramique, 40 - 100 ap. J.-C. et par la numismatique: *as* de Galba, 68-69 ap. J.-C., Rome? (inv. 73/2029); denier fourré de la République romaine, (90 av. J.-C., Rome) (inv. 73/2030); *dupondius* de Vespasien?, 69-79 ap. J.-C.?, atelier indéterminé (inv. 73/2031); deux *as* indéterminés de la 1re moitié du Ier s. ap. J.-C. (inv. 73/2032 et 73/2033).
Aucun parallèle.
Pl. 12.

Lampes moulées à canal (Firmalampen)

Les lampes moulées à canal sont nombreuses (cf. fig. 1). Leurs lieux de fabrication se trouvent d'abord en Italie du Nord (Vallée du Pô, Modène). Par la suite, des officines se sont installées dans les provinces et notamment à Lyon, grand centre producteur. Les relations et éventuelles filiations entre ateliers ne sont pas claires. Notons également l'absence de lampes moulées à canal en Orient et en Afrique, qui ont développé leurs propres types et productions[14].

Lampes à canal fermé, type Loeschcke IX (cat. 155-196)

En fonction de l'aspect du canal sur le bec, on distingue les trois variantes Loeschcke IXa, IXb et IXc qui se succèdent chronologiquement. On suppose que la production a commencé en Italie vers le milieu du Ier siècle ap. J.-C.; au nord des Alpes, les lampes de ce type datent en général de la période flavienne, de 70 à 100 ap. J.-C.; elles disparaissent au 1er quart du IIe siècle ap. J.-C.[15]

155. Type Loeschcke IX, technique A/B. Deux tenons avec rainure double. Décor: Jupiter Ammon de face. Motif émoussé. Pâte dure de couleur marron rouge. Larg. 7,3 cm. Inv. 1875/1708. Provenance: *insula* 25, près du *Cigognier*. Hors contexte stratigraphique.
Parallèles: Loeschcke 1919, pl. XVIII, 954.
Publ.: Leibundgut 1977, n° 745, p. 274.
Pl. 13.

156. Type Loeschcke IXb, technique D. Deux tenons, anse moulée.
Présence de pustules sur la surface laissant supposer l'utilisation d'un moule en plâtre. Sans décor. Pâte dure, brun rougeâtre; traces de rubéfaction. L. 9 cm, larg. 5,3 cm. Inv. 1896/2864. Provenance: *Conches Dessous*. Hors contexte stratigraphique.
Publ.: Leibundgut 1977, n° 824, p. 281.
Pl. 13.

Fig. 15. Cat. 156, type Loeschcke IXb.

[14] Leibundgut 1977, p. 41-44.

[15] Leibundgut 1977, p. 41-42.

157. Type Loeschcke IX, technique A/B. Sans décor. Pâte, orange foncé. Larg. 7,6 cm, diam. 7 cm. Inv. 1896/2870. Provenance: *insula* 21 (*Conchette*).Hors contexte stratigraphique.
Sans illustration.

158. Type Loeschcke IXa, technique A/B? Bec est orné de deux minces fentes aux extrémités pointues, terminées par deux points en relief (cf. cat. 167 et 179). Traces d'utilisation. Pâte dure, orange foncé. L. 8,4 cm. Inv. 1903/3357. Provenance: *insula* 21 (*Conchette*). Hors contexte stratigraphique.
Pl. 13.

159. Type Loeschcke IX, technique A/B? Deux tenons perforés avec une rainure. Décor: masque de théâtre comique. Pâte dure, orange foncé. L. 9,1 cm. Inv. 1908/4663. Provenance: *insula* 21 (*Conchette*). Hors contexte stratigraphique.
Parallèles iconographiques: Loeschcke 1919, pl. XVIII, 915; Hartmann 1992, p. 62, n° 1721 (type Loeschcke IX).
Publ.: Leibundgut 1977, n° 744, p. 274.
Sans illustration.

160. Type Loeschcke IXb/Leibundgut 23, technique A/B. Deux tenons. Estampille en relief, en deux lignes: FORTIS/N. Pâte dure, rouge orange. H. 3 cm, diam. 6,5 cm. Inv. 1939/140. Provenance: carrés L 15-16, *Cigognier-Pastlac*. Hors contexte stratigraphique.
Parallèles estampille: pas de parallèle exact (le N est situé en général au-dessus de *Fortis*); écriture ressemblante: Gualandi Genito 1986, n° 124 (type Loeschcke X, technique C); Hartmann 1992, p. 54, n° 2188, lettres plus serrées (type Loeschcke IX).
Publ.: Leibundgut 1977, n° 709, p. 270.
Pl. 13; 20.

161. Type Loeschcke IX, technique A/B. Traces d'utilisation. Pâte dure, brun rouge. L. 3 cm, larg. 2,5 cm. Inv. 60/1231. Provenance: *insulae* 29-35, sondage 14, fouilles topographiques. Hors contexte stratigraphique.
Pl. 13.

162. Type Loeschcke IXb, technique A/B. Deux tenons. Petit format. Sans décor. Pâte dure de couleur rouge brun rosé. L. 4,6 cm, diam. 3,5 cm. Inv. 64/1585. Provenance: carré F 15 (Faubourg,Righetti), K 2684. Contexte stratigraphique: ensemble daté par la céramique, 1 - 250 ap. J.-C.
Sans illustration.

163. Type Loeschcke IX, technique A/B. Deux tenons. Petit format. Pâte dure et lisse, rouge rosé. H. 2,3 cm, diam. env. 5 cm. Inv. 65/6147. Provenance: *insula* 16 Est, K 2966 (et 2963). Contexte stratigraphique: ensemble daté par la céramique, Ier s. ap. J.-C. (K 2966) et 2e moitié du Ier s. ap. J.-C. (K 2963).
Sans illustration.

164. Type Loeschcke IXb, technique A/B. Sans décor. Pâte dure, orange rouge. Diam. 7 cm. Inv. 66/3967. Provenance: *insula* 16 Est, K 3167. Contexte stratigraphique: ensemble daté par la céramique, 70 - 120 ap. J.-C.
Sans illustration.

165. Type Loeschcke IXc, technique C. Pâte beige clair et revêtement brun rouge. L. 2,6 cm, larg. 1,4 cm. Inv. 66/9324. Provenance: *insula* 26, K 3373 (cf. K 3369, K 3374, K 3377, K 3379). Contexte stratigraphique: ensemble daté par la numismatique: imitation? d'*as* de Tibère pour Auguste divinisé, (22-37 ap. J.-C., atelier indéterminé) (inv. 66/9726); imitation? d'*as* de Claude, (41-42 ap. J.-C.?, atelier indéterminé) (inv. 66/9727); sesterce de Vespasien, 71 ap. J.-C., Rome (inv. 66/9725).
Sans illustration.

166. Type Loeschcke IXb, technique A/B. Deux tenons rainurés. L'orifice de la bouche du masque de théâtre servant de trou de remplissage supplémentaire. Décor: dessin bien net d'un

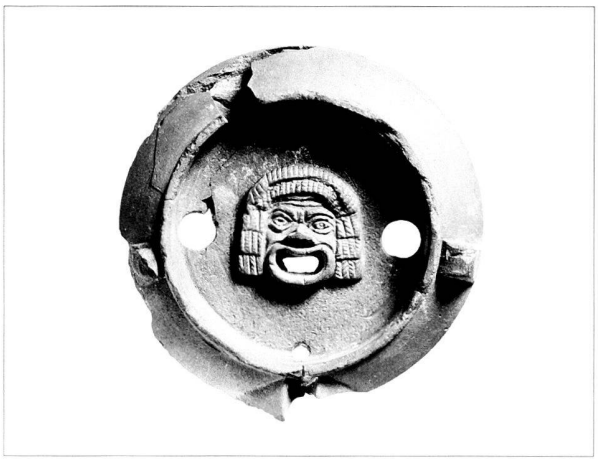

Fig. 16. Cat. 166, type Loeschcke IXb.

masque grotesque avec perruque «baroque», aux sourcils froncés et à la bouche largement ouverte. Pâte dure de couleur orange foncé. Diam. 7,5 cm. Inv. 67/4483. Provenance: *insula* 8, K 3426. Contexte stratigraphique: ensemble daté par la céramique, 50 - 250 ap. J.-C.
Parallèles iconographiques: Hartmann 1992, p. 63, n°s 1726 - 1727 (observé généralement sur des exemplaires avec la marque Strobilvs)
Pl. 13.

167. Type Loeschcke IXa, technique A/B. Bec avec fentes aux extrémités pointues, bordées d'un point en relief (cf. cat. 158 et 179). Pâte dure, orange brun. Diam. env. 7,5 cm. Inv. 67/6527. Provenance: *insula* 8, K 3443. Contexte stratigraphique: ensemble daté par la numismatique: denier fourré de Jules César, (49-48 av. J.-C., atelier itinérant) (inv. 67/12402); *dupondius* de Néron, 64-66 ap. J.-C., Lyon (inv. 67/12403); sesterce d'Hadrien, 134-138 ap. J.-C., Rome (inv. 67/12404).
Sans illustration.

168. Type Loeschcke IXc, technique A/B. Petit format. Sans décor. Pâte dure, brun rouge. L. 5 cm, diam. env. 7 cm. Inv. 67/8740. Provenance: *insula* 20, K3275 - Contexte stratigraphique: ensemble daté par la numismatique, denier fourré de Trajan, (112 - 117 ap. J.-C., Rome) (inv. 67/12442).
Sans illustration.

169. Type Loeschcke IXa, technique C. Fente aux extrémités pointues sur le bec. Pâte beige clair; revêtement brun orange. 5,5 cm. Inv. 67/11432. Provenance: *insula* 20, K3309. Contexte stratigraphique: ensemble daté par la céramique, 50/70 - 120 ap. J.-C.
Pl. 13.

170. Type Loeschcke IXb, technique C. Deux tenons. Traces de rubéfaction. Sans décor. Pâte beige clair; revêtement brun orange. Diam. 6,8 cm. Inv. 72/1740.1. Provenance: *insula* 23 Ouest, K 4067. Contexte stratigraphique: ensemble daté par la céramique, 60 - 80 ap. J.-C.
Pl. 14.

171. Type Loeschcke IXb, technique A/B. Deux tenons. Bourrelet situé à la périphérie du médaillon et légèrement décalé vers le bec. Traces d'utilisation. Pâte dure de couleur rouge brun. Diam. 6,3 cm. Inv. 72/1829.1. Provenance: *insula* 23 Ouest, K 4094. Contexte stratigraphique: ensemble daté par la céramique, 60/70 - 120 ap. J.-C.
Sans illustration.

172. Type Loeschcke IXb, technique A/B. Un tenon perforé. Fine cannelure sur le bord interne du bourrelet entourant le médaillon. Pâte dure, rouge brun, légèrement brillante. L. 3,8 cm. Inv. 72/2053. Provenance: *insula* 23 Ouest. Hors contexte stratigraphique.
Sans illustration.

173. Type Loeschcke IX, technique C. Estampille en relief, [C]OMMUNIS (ligature entre les deux M). Pâte beige orangé; revêtement brun rouge. L. 8,5 cm. Inv. 72/2865. Provenance: *insula* 23 Ouest, K 4114. Contexte stratigraphique: ensemble daté par la céramique, 60/70 - 120 ap. J.-C.
Parallèles estampille: Loeschcke 1919, n° 776 (type Loeschcke IX); Hartmann 1992, p. 52, n° 2077 (type: Loeschcke IX); cf. cat. 228.
Pl. 14; 20.

174. Type Loeschcke IXb, technique A/B (?). Traces d'utilisation. Pâte dure de couleur orange beige. L. 5,2 cm. Inv. 72/2942.2. Provenance: *insula* 23 Ouest. Hors contexte stratigraphique.
Sans illustration.

175. Type Loeschcke IXb, technique C. Deux tenons (émoussés). Présence de pustules sur la surface laissant supposer l'utilisation d'un moule en plâtre. Traces d'utilisation. Sans décor. Pâte beige orangé et revêtement rouge orange. Diam. 5 cm. Inv. 73/670. Provenance: *insula* 23 Ouest, K 4132. Contexte stratigraphique: ensemble daté par la céramique, 50/70 - 150 ap. J.-C., et par la numismatique: *as* d'Auguste, 20 - 10 av. J.-C., Nîmes (inv. 73/2017); *dupondius* de Nerva, 97 ap. J.-C., Rome (inv. 73/2018); *dupondius* de Vespasien, 77 - 78 ap. J.-C., Lyon (inv. 73/2019).
Parallèles: Hartmann 1992, p. 63, n°s 1726-1727 (observé généralement sur des exemplaires avec la marque Strobilvs).
Pl. 14.

176. Type Loeschcke IXb/c, technique A/B. Pâte dure de couleur brun orange; surface lisse. L. 3,5 cm. Inv. 73/1309. Provenance: *insula* 23 Ouest, K 4146. Contexte stratigraphique: ensemble daté par la céramique, 80 - 120 ap. J.-C.
Sans illustration.

177. Type Loeschcke IXc, technique A/B. Pâte dure de couleur brun rouge. L. 4 cm, larg. 2,7 cm, diam. 7 cm. Inv. 73/2274.3. Provenance: *insula* 23 Ouest, K 4150. Contexte stratigraphique: ensemble daté par la céramique, 50 - 100 ap. J.-C.
Pl. 14.

178. Type Loeschcke IX, technique A/B. Traces d'utilisation. Pâte dure de couleur orange foncé. L. 4,9 cm. Inv. 73/2504.1. Provenance: *insula* 23 Ouest, K 4160. Contexte stratigraphique: ensemble daté par la céramique, 50 - 100 ap. J.-C. et par la numismatique, *dupondius* de Caligula pour Germanicus, 40 - 41 ap. J.-C., Rome (inv. 73/2028).
Sans illustration.

179. Type Loeschcke IXa, technique A/B. Bec avec fente étroite aux extrémités pointues surmontées d'une petite bille en relief (cf. cat. 158 et 167). Pâte dure de couleur orange foncé. L. 4,8 cm, larg. 2,3 cm. Inv. 73/2504.2. Provenance: *insula* 23 Ouest, K 4160. Contexte stratigraphique: ensemble daté par la céramique, 50 - 100 ap. J.-C. et par la numismatique, *dupondius* de Caligula pour Germanicus, 40-41 ap. J.-C., Rome (inv. 73/2028).
Pl. 14.

180. Type Loeschcke IXb/c, technique A/B. Tenons perforés et rainurés, surmontés d'un minuscule cercle. Sans traces d'utilisation. Pâte dure, brun orange. L. 4,6 cm. Inv. 73/2783.6. Provenance: *insula* 23 Ouest, K 4174. Contexte stratigraphique: ensemble daté par la céramique, 50 - 100 ap. J.-C. et par la numismatique: *as* de Galba, 68-69 ap. J.-C., Rome? (inv. 73/2029); denier fourré de la République romaine, (90 av. J.-C., Rome) (inv. 73/2030); *dupondius* de Vespasien?, 69-79 ap. J.-C.?, atelier indéterminé (inv. 73/2031); deux *as* indéterminés de la 1re moitié du Ier s. ap. J.-C. (inv. 73/2032 et 73/2033).
Sans illustration.

181. Type Loeschcke IX, technique A/B. Traces d'utilisation. Pâte dure et lisse, rouge rosé brun, très légèrement brillante. L. 5,1 cm. Inv. 73/3208. Provenance: *insula* 23 Ouest, K 4174. Contexte stratigraphique: ensemble daté par la céramique, 50 - 100 ap. J.-C. et par la numismatique: *as* de Galba, 68 - 69 ap. J.-C., Rome? (inv. 73/2029); denier fourré de la République romaine, (90 av. J.-C., Rome) (inv. 73/2030); *dupondius* de Vespasien?, 69 - 79 ap. J.-C.?, atelier indéterminé (inv. 73/2031); deux *as* indéterminés de la 1re moitié du Ier s. ap. J.-C. (inv. 73/2032 et 73/2033).
Sans illustration.

182. Type Loeschcke IXc, technique A/B. Pâte dure et lisse, orange foncé. L. 3,3 cm, H. 3,5. Inv. 74/2932. Provenance: *insula* 4 Ouest, K 4293. Contexte stratigraphique: ensemble daté par la céramique, 50 - 150 ap. J.-C.
Pl. 14.

183. Type Loeschcke IXb/c, technique A/B. Canal se terminant par deux petites pointes surmontées de minuscules dépressions. Extrémité du bec délimitée par deux fines cannelures. Traces d'utilisation. Pâte dure, brun orange. L. 3,4 cm. Inv. 74/5730. Provenance: *insula* 4 Ouest, K 4396. Contexte stratigraphique: ensemble daté par la céramique, 50 - 80 ap. J.-C.
Sans illustration.

184. Type Loeschcke IX, technique A/B. Traces d'utilisation. Pâte dure, brun orange. 4 cm. Inv. 76/58.4. Provenance: *insula* 23 Ouest, K 4542 (cf. K 4438). Contexte stratigraphique: ensembles datés par la céramique, env. 40-100 ap. J.-C.
Sans illustration.

185. Type Loeschcke IXb/c, technique A/B. Traces d'utilisation. Pâte dure, brun rosé. L. 3 cm. Inv. 76/58.5. Provenance: *insula* 23 Ouest, K 4542 (cf. K 4438). Contexte stratigraphique: ensembles datés par la céramique, env. 40 - 100 ap. J.-C.
Sans illustration.

186. Type Loeschcke IX, technique A/B. Pâte dure, rouge brun. L. 5,2 cm. Inv. 76/132. Provenance: *insula* 23 Ouest, K 4542 (cf. K 4438). Contexte stratigraphique: ensembles datés par la céramique, env. 40 - 100 ap. J.-C.
Sans illustration.

187. Type Loeschcke IXb/c, techniqueA/B (?). Format miniature. Présence de pustules sur la surface laissant supposer l'utilisation d'un moule en plâtre. Pâte dure, orange rouge. L 4,1 cm. Inv. 79/878. Provenance: *insula* 3, K 5130. Contexte stratigraphique: ensemble daté par la céramique, 70 - 150 ap. J.-C.
Sans illustration.

188. Type Loeschcke IXb, technique C. Deux tenons. Sans décor. Estampille en relief: Fortis. Pâte orange; revêtement orange brun. L.,1 cm, diam. 6 cm. Inv. 79/14149. Provenance: *insula* 3, K 5204. Contexte stratigraphique: ensemble daté par la céramique, 40/50 - 70/80 ap. J.-C.
Parallèles (estampille): Bailey 1980, Q 1172 (type Loeschcke X, estampille plus empâtée, de mêmes dimensions); Hartmann 1992, p. 54-55, n° 2181, 2187, 2190 et 2252 (type Loeschcke IX).
Pl. 14; 20.

189. Type Loeschcke IXa, technique A/B. Cannelure en forme de «I» sur le bec, surmonté d'un petit point. Sans décor. Pâte dure et lisse, brun orange. L. 11 cm, diam. 7,5 cm. Inv. 82/2741. Provenance: *insula* 23 Ouest, K 5432. Contexte stratigraphique: ensemble daté par la céramique, 50 - 80 ap. J.-C.
Pl. 15.

190. Type Loeschcke IXb, technique A/B. Sans décor. Pâte dure et lisse, orange brun. L. 1,2 cm, diam. 9,5 cm. Inv. 82/2742. Provenance: *insula* 23 Ouest, K 5432. Contexte stratigraphique: ensemble daté par la céramique, 50 - 80 ap. J.-C.
Pl. 15.

191. Type Loeschcke IXb, technique A/B Deux tenons. Sans décor. Pâte dure et lisse, orange rouge. Diam. 7,2 cm. Inv. 86/5936-2. Provenance: *insula* 12 (*Conches Dessous*), K 5936. Contexte stratigraphique: ensemble daté par la céramique, 50 - 100 ap. J.-C.
Pl. 15.

192. Type Loeschcke IX, technique A/B. Sans décor. Pâte dure et lisse, rouge orangé. L. 8,3 cm. Inv. 86/5937-1. Provenance: *insula* 12 (*Conches Dessous*), K 5937. Contexte stratigraphique: ensemble daté par la lampe, 50 - 120 ap. J.-C.
Sans illustration.

193. Type Loeschcke IXb, technique A/B. Anse moulée; deux tenons. Présence de pustules sur la surface laissant supposer l'utilisation d'un moule en plâtre. Décor: masque; présence de deux petites cornes? Satyre? Copie d'un modèle italique? Pâte blanchâtre et revêtement brun noir, provoqué par la chaleur du bûcher funéraire. L. 14,8 cm, larg. 8,6 cm, H. 7,9 cm. Inv. 88/7137-16. Provenance: *En Chaplix*, nécropole, K 7137. Contexte stratigraphique: ensemble daté par la céramique, env. 120 - 130 ap. J.-C.
Parallèles iconographiques: Leibundgut 1977, pl. 34, (133) (type Loeschcke IXb; marque: Strobilvs; apparemment de technique Loeschcke A/B); à fond ovale: Loeschcke 1919, pl. XXIII, 1086; Balestrazzi 1988, n° 785b.
P. 16.

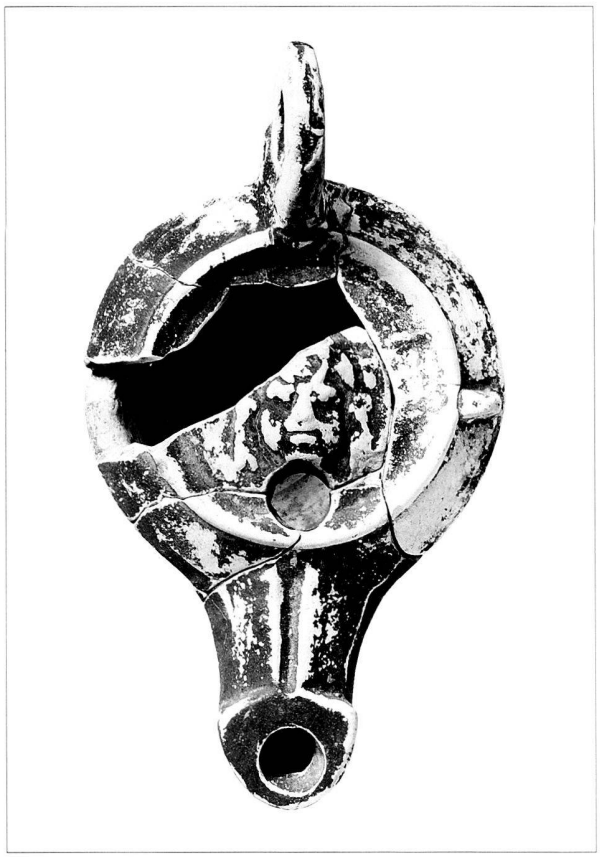

Fig. 17. Cat. 193, type Loeschcke IXb.

194. Type Loeschcke IXc, technique A/B. Deux tenons. Présence de pustules sur la surface laissant supposer l'utilisation d'un moule en plâtre. Traces d'utilisation. Sans décor. Pâte dure et lisse, orange brun. L. 7,2 cm, larg. 5,7 cm. Inv. 93/9470-1. Provenance: *insula* 13, K 9470. Contexte stratigraphique: ensemble daté par la céramique, 50 - 100 ap. J.-C.
Pl. 15.

195. Type Loeschcke IX, technique C. Traces d'utilisation. Estampille en relief: FOR[tis]. Pâte beige clair; revêtement brun orange. L. max 4,7 cm (5 fragmensts). Inv. 94/9678-1. Provenance: *insula* 13, K 967. Hors contexte stratigraphique.
Aucun parallèles n'est connu à ce jour.
Pl. 20.

196. Type Loeschcke IXc, technique C. Trois tenons. Qualité grossière. Sans décor. Pâte orange; revêtement brun orange. L. 7,7 cm, larg. 5,7 cm. Inv. 93/9373-17. Provenance: *insula* 13, K 9373. Contexte stratigraphique: ensemble daté par la céramique, 50 - 100 ap. J.-C.
Pl. 15.

Lampes à canal ouvert, type Loeschcke X (cat. 197-218)

Les lampes de type Loeschcke X se caractérisent par un canal qui relie le bec au médaillon, rarement décoré. Le début de la production se situe en Italie, autour de 90 ap. J.-C.; dans les provinces, ce type de lampe apparaît en général vers 100 ap. J.-C.[16]

197. Type Loeschcke X / Leibundgut 30, technique C. Deux tenons rainurés. Traces d'utilisation. Décor: masque d'un jeune homme aux cheveux longs, retenus par un bandeau décoré de motifs géométriques; posé sur du feuillage. Bacchus jeune? Estampille en relief: LITOGENE (ligature entre les lettres N et E). Pâte beige foncé; revêtement brun rouge. Inv. 1891/2383. Provenance: *insula* 14 (*conches*). Hors contexte stratigraphique.
Parallèles estampille: GUALANDI GENITO 1986, n° 137 (type Loeschcke X, marque semblable, accompagnée de six petits cercles en creux).
Pl. 20.

198. Type Loeschcke X / LEIBUNDGUT 30, technique C. Deux tenons. Traces d'utilisation. Estampille en relief, en deux lignes: FORTIS/X. Pâte brun rouge; revêtement brun orange. L. 10,5 cm, H. 3,5 cm, diam. 7,5 cm. Inv. 1869/1387. Provenance: *insula* 5 (*Conches Dessous*). Hors contexte stratigraphique.
Parallèles estampille: aucun parallèle pour cette estampille en deux lignes. Graphie du nom comparable à: BAILEY 1988, Q 1583 (type Loeschcke IXb); HARTMANN 1992, p. 53, 2166 (type: Loeschcke IX), p. 54, 2167 (type Loeschcke IX); ROBIN PETITOT 2000, n° 330.
Publ.: LEIBUNDGUT 1977, pl. 12, 887.
Pl. 16; 20.

199. Type Loeschcke XK, technique A/B (?). Trois tenons rainurés. Présence de pustules sur la surface laissant supposer l'utilisation d'un moule en plâtre. Sans décor. Estampille en relief, L'DP; au-dessus: deux cercles. Pâte dure; brun orange. L. 7,4 cm, larg. 6,2 cm, H. 2,7 cm. Inv. 1875/1732. Provenance: *insula* 27 (*Conchette*). Hors contexte stratigraphique.
Parallèles estampille: marque rare, à ce jour observée uniquement sur type Loeschcke X; cf. IVANYI 1935, n° 2464–2465 ; T. SZENTLELEKY, *Ancient Lamps*, (*Monumenta antiquitis extra fines hungariae reperta*, vol.1) Budapest 1969, n° 122.
Publ.: LOESCHCKE 1919, p. 296 (n° inv. 296.14); LEIBUNDGUT 1977, p. 72.
Pl. 16; 20.

200. Type Loeschcke X / LEIBUNDGUT 26. Deux tenons mais sans anse. Sans décor. Estampille en relief: FORTIS. Pâte dure, gris foncé. L. 8,5 cm, larg. 5,8 cm, H. 2,3 cm. Inv. 1887/2044. Provenance: carrés C 11-12 (*Prés aux Donnes, porte de l'Ouest*) (nécropole). Hors contexte stratigraphique.
Aucun parallèle proche.
Pl. 17; 20.

201. Type Loeschcke X / Leibundgut 26, technique A/B. Petit format. Sans décor. Estampille en relief: DONATI. Pâte dure de couleur brun orange. L. 6,7 cm, larg. 4,4 cm, H. 2,2 cm. Inv. 1895/2780. Provenance: *insula* 24 (*Conches Dessus*). Hors contexte stratigraphique.
Parallèles estampille: LOESCHCKE 1919, n° inv. 296.17, p. 296 (type Loeschcke X).
Publ.: LEIBUNDGUT 1977, p. 73.
Pl. 17; 20.

202. Type Loeschcke X / Leibundgut 26, technique A/B. Deux tenons perforés et rainurés. Traces d'utilisation. Sans décor. Estampille en relief: FORTIS; au-dessous: point. Pâte dure, orange beige. L. 8,3 cm, H. 3,2 cm, diam. 6,5 cm. Inv. 1939/240 C. Provenance: carrés L 15-16 (*Cigognier, Pastlac*). Hors contexte stratigraphique.
Parallèles estampille: sans point sous le nom: BAILEY 1980, Q1172 (type Loeschcke X, estampille plus empâtée, mêmes dimensions); HARTMANN 1992, p. 54, 2181 (type Loeschcke IX); ROBIN PETITOT 2000, n° 329 (type Loeschcke X); cf. cat. 210.
Pl. 17; 20.

203. Type Loeschcke X / Leibundgut 30, technique C (?). Trois tenons. Qualité grossière. Estampille en relief, illisible. Pâte beige clair et probable revêtement à l'origine. L. 9 cm, H. 2,8 cm, diam. 6 cm. Inv. 1940/69AA. Provenance: carrés I 13-14, amphithéâtre, *Rafour*. Hors contexte stratigraphique.
Pl. 20.

204. Lampe plastique représentant un masque tragique, formée sur la base d'une lampe à canal de type Loeschcke X. Qualité fine. Le trou de remplissage est situé au-dessus du masque et présente une forme particulière, comparable à celle observée sur la lampe en forme de sandale (cat. 63A et B). Le trou d'évent circulaire est situé dans le canal, la bouche faisant office de trou de mèche. Pâte dure, brun rouge, semblable à celle des lampes à canal provenant de la région de Modène. L. 8 cm. Inv. 62/37. Provenance: Carrés S 10-11 (Technicair), K 2009. Contexte stratigraphique: ensemble daté par la céramique, 100 - 200 ap. J.-C.
Sans parallèles.
Publ.: LEIBUNDGUT 1977, pl. 14, 931.
Pl. 17.

205. Type Loeschcke X / Leibundgut 26? Technique C (?). Qualité grossière Deux tenons. Décor: masque avec perruque. Estampille en relief: illisible. Pâte beige orange; revêtement orange beige. L. 9,3 cm, larg. 6,4 cm, H. 3,4 cm. Inv. 63/2442. Provenance: carrés L 13-14, temple de la *Grange des Dîmes*, K 2495. Hors contexte stratigraphique.
Sans illustration.

206. Type Loeschcke X / Leibundgut 30. Technique C (?). Qualité grossière. Pâte beige orange, revêtement rouge orange. L. 5,7 cm. Inv. 64/1198. Provenance: carrés L 13-14, temple de la *Grange des Dîmes*, K 2721. Contexte stratigraphique: ensemble daté par la céramique, 1/30 - 250 ap. J.-C.
Publ.: LEIBUNDGUT 1977, n° 897, p. 288.
Sans illustration.

207. Type Loeschcke X / Leibundgut 30, technique A/B (?). Petit format. Deux tenons. Traces d'utilisation. Sans décor. Estampille en relief: [For]RTIS. Pâte dure de couleur rouge

[16] LEIBUNDGUT 1977, p. 42-43.

orange. L. 7,5 cm, larg. 5,3 cm, H. 2,6 cm. Inv. 64/4190. Provenance inconnue.
Parallèles estampille: similaires: Hartmann 1992, p. 54, 2187 (type Loeschcke IX) et p. 55, 2262 (type Loeschcke IX).
Pl. 17; 20.

208. Type Loeschcke X / Leibundgut 30, technique A/B (?). Trois tenons rainurés. Présence de pustules sur la surface laissant supposer l'utilisation d'un moule en plâtre. Sans décor. Pâte assez dure, beige orange. Diam. 5,8 cm. Inv. 69/2770. Provenance: *insula* 4 Ouest, K 3745. Contexte stratigraphique: ensemble daté par la céramique, 50 - 250 ap. J.-C. et par la numismatique: imitation d'*as* de Tibère pour Auguste divinisé, (22-37 ap. J.-C., atelier indéterminé) (inv. 69/5225).
Sans illustration.

209. Type Loeschcke X / Leibundgut 30, technique A/B. Sans décor. Pâte dure, brun rosé. L. 6,9 cm, larg. 3,4 cm. Inv. 73/2400.1. Provenance: *insula* 23 Ouest, K 4157. Contexte stratigraphique: ensemble daté par la céramique, 50 - 100 ap. J.-C.
Sans illustration.

210. Type Loeschcke X / Leibundgut 30. Tenons rainurés. Décor: masque grotesque avec bouche fermée; absence de perruque. Estampille en relief: Fortis; surmonté d'un point cerclé. Pâte gris foncé beige, revêtement gris noir. L. 6,5 cm, larg. 5,5 cm. Inv. 81/336 et 337. Provenance: port, nécropole, K 5350. Contexte stratigraphique: ensemble daté par la céramique, 100 - 120 ap. J.-C.
Parallèles estampille: sans point au-dessous le nom: Bailey 1980, Q 1172 (type Loeschcke X, de mêmes dimensions); Hartmann 1992, p. 54, 2181 (type Loeschcke IX); Robin Petitot 2000, n° 329 (type Loeschcke X); cf. cat. 202, avec point placé au-dessous du nom.
Pl. 17; 20.

211. Type Loeschcke X / Leibundgut 30. Technique C. Deux tenons perforés et rainurés. Traces d'utilisation. Pâte orange brun, revêtement rouge orange. L. 6 cm, diam. env. 7 cm. Inv. 88/6515-2. Provenance: *En Chaplix*, nécropole, K 6515. Contexte stratigraphique: ensemble daté par la céramique, dès 150 ap. J.-C.
Publ.: Castella 1999, vol. 2, p. 341-344 (cat. 1823).
Pl. 18.

212. Type Loeschcke X / Leibundgut 30. Technique C. Traces de rubéfaction. Pâte beige, revêtement brun rouge. L. 6,2 cm. Inv. 88/6564-26. Provenance: *En Chaplix*, nécropole, K 6564. Contexte stratigraphique: ensemble daté par la céramique, 1 - 250 ap. J.-C.
Publ.: Castella 1999, vol. 2, p. 341-344.
Sans illustration.

213. Type Loeschcke X / Leibundgut 30. Technique C. Traces de rubéfaction. Sans décor. Pâte beige orangé, revêtement brun foncé/brûlé. L. 6,1 cm, H. 3 cm. Inv. 88/6895-1. Provenance: *En Chaplix*, nécropole, K 6895. Contexte stratigraphique: ensemble daté par la céramique, env. 120 - 150 ap. J.-C.
Publ.: Castella 1999, vol. 2, p. 341-344 (cat. 1824).
Pl. 18.

214. Type Loeschcke X / Leibundgut 30. Technique C (?) Deux tenons rainurés. Traces de rubéfaction. Pâte brun rouge. L. 1,8 cm. Inv. 88/6969-3 et 6970-1. Provenance: *En Chaplix*, nécropole, K 6969. Contexte stratigraphique: ensemble daté par la céramique, 50 - 150 ap. J.-C.
Publ.: Castella 1999, vol. 2, p. 341-344.
ans illustration.

215. Type Loeschcke X / Leibundgut 30. Format miniature. Sans décor. Pâte dure, gris foncé. L. 6,7 cm. Inv. 91/7944-9. Provenance: *En Chaplix*, nécropoles, K 7944. Contexte stratigraphique: ensemble daté par la céramique, dès 150 ap. J.-C.
Publ.: Castella 1999, vol. 2, p. 341-344 (cat. 1825).
Pl. 18.

216. Type Loeschcke Xk. Technique A/B. Deux tenons perforés et rainurés. Graffito sur l'épaule: YIY. Pâte dure, orange brun. Diam. 7,9 cm. Inv. 89/7584-1. Provenance: carrés K-L 10-11, palais de *Derrière la Tour*, K 7584. Contexte stratigraphique: ensemble daté par la céramique, 100 - 200/250 ap. J.-C.
Parallèles: Menzel 1969, fig. 52, 1-2 (type Loeschcke Xk; Evcarpi); cf. cat. 217.
Pl. 18.

217. Type Loeschcke Xk. Technique A/B. Deux tenons perforés. Traces d'utilisation. Pâte dure, brun rouge. L. 5,2 cm. Inv. 91/8316-7. Provenance: *insula* 7 (*Derrière la Tour*), K 8316. Contexte stratigraphique: ensemble daté par la céramique, 150 - 200/250 ap. J.-C. et par la numismatique, denier de la République romaine, 46 av. J.-C., Rome (inv. 91/8316-3). Lieu de fabrication supposé: Modène, cf. Schneider et Wirz 1992B, p. 44.
Parallèles: cf. cat. 216.
Pl. 18.

218. Type Loeschcke Xk. Technique A/B. Tenons perforés. Pâte dure de couleur orange rouge. 4,2 cm. Inv. 91/8352-16. Provenance: *insula* 7 (*Derrière la Tour*), K 8352. Contexte stratigraphique: ensemble daté par la céramique, 50 - 250 ap. J.-C. et post-romain.
Pl. 18.

Iconographie sur les lampes à canal (cat. 219-225)

La planche 19 réunit quelques fragments décorés de lampes à canal de divers types. Cf. fig. 3a.

219. Lampe à canal, avec deux tenons et entaille sur le côté de l'épaule. Décor: masque grotesque aux sourcils froncés avec probablement la bouche grande ouverte. Perruque aux extrémités recourbées. Pâte brun beige orangé; revêtement brun foncé rouge. L. 6,6 cm. Inv. 63/2066. Provenance: carrés L 13-14, temple de la *Grange des Dîmes*, K 2374. Contexte stratigraphique: ensemble daté par la céramique, 50/70 - 250 ap. J.-C.
Parallèles iconographie: motif dérivé des motifs suivants: Hartmann 1992, p. 62, 1721 (type Loeschcke IX); p. 63, 1722 (type Loeschcke IX; observé uniquement avec l'estampille Atimetvs); p. 63, 1724 (type Loeschcke IX; observé uniquement avec l'estampille Strobili/F).
Pl. 19.

220. Lampe à canal de technique particulière, avec décoration sur l'anse. Décor d'anse: quatre cordons décorés de rainures en diagonale. Pâte beige blanchâtre et revêtement orange brun. L. 6 cm, H. 1,1 cm, diam. env. 7 cm. Inv. 65/6171. Provenance: *insula* 16 Est, K 2960. Contexte stratigraphique: ensemble daté par la céramique, 50 - 120 ap. J.-C.
Pl. 19.

221. Lampe à canal de qualité fine (technique A/B). Décor: petit masque grotesque aux sourcils froncés, probablement coupé d'une composition à deux masques. Pustule sur le front du masque Pâte dure; rouge brun. L. 4,4 cm, larg. 2,5 cm. Inv. 65/9679. Provenance: *insula* 16 Est, K 3045. Contexte stratigraphique: ensemble daté par la céramique, 1 - 250 ap. J.-C.
Parallèles: Aliçu Nemes 1977, n° 165 (marque: Fortis/N), fig. 27, pl. XVIII et n° 166 (marque: Litogene), fig. 28, pl. XIX.; Hartmann 1992, p. 60, 1703 (type Loeschcke IX; masque seul, travaillé finement; observé uniquement avec l'estampille Fortis); p. 60, 1704 (variante de 1703, travaillée plus grossièrement); p. 60, 1707 (type Loeschcke IX; deux masques, où celui de gauche est le même que sur les lampes de Fortis; les exemplaires de *Vindonissa* présentent également une pustule au même endroit sur le front du masque, réalisation moins soignée que cat. 221.
Pl. 19.

222. Lampe à canal de technique Loeschcke C. Un tenon perforé. Traces de rubéfaction? Décor: masque tragique avec perruque «baroque». Pâte beige clair, revêtement brun foncé rougeâtre. L. 6,7 cm, diam. env. 7 cm. Inv. 66/4349. Provenance: *insula* 16 Est, K 3181. Contexte stratigraphique: ensemble daté par la céramique, 50 - 120 ap. J.-C.
Parallèles: Hartmann 1992, p. 63, 1725 (type Loeschcke IX; variante de 1726); p. 63, 1726 (type Loeschcke IX; observé uniquement avec l'estampille Strobilvs); 63, 1727 (type: Loeschcke IX).
Pl. 19.

223. Lampe à canal. Décor: masque grotesque avec perruque aux extrémités recourbées et bouche largement ouverte. Pâte dure, gris. L. 7 cm, larg. 5,2 cm. Inv. 72/3389. Provenance: *insula* 13. Hors contexte stratigraphique.
Parallèles: Hartmann 1992, p. 63, 1723 (type Loeschcke IX; uniquement avec l'estampille Comnis).
Pl. 19.

Fig. 18. Cat. 223, type Loeschcke IX/X.

224. Lampe à canal. Trois tenons perforés et rainurés. Décor: masque grotesque avec la bouche grande ouverte et perruque «baroque». Pâte beige clair, revêtement orange clair. Diam. env. 7 cm. Inv. 75/4041. Provenance: *insula* 23 Ouest, K 4514. Contexte stratigraphique: ensemble daté par la céramique, 50 - 100 ap. J.-C.
Parallèles: Hartmann 1992, p. 63, 1725 (type Loeschcke IX); p. 63, 1726 (type Loeschcke IX; observé uniquement avec l'estampille Strobilvs); p. 63, 1727 (type: Loeschcke IX).
Pl. 19.

Fig. 19. Cat. 224, type Loeschcke IX/X.

225. Lampe à canal de technique Loeschcke C. Traces de rubéfaction. Décor: masque grotesque avec la bouche grande ouverte et une perruque aux extrémités recourbées (motif très abîmé). stampille en relief, illisible. Pâte beige orange, revêtement rouge brun. Larg. 6,2 cm. Inv. 88/6520-4. Provenance: *En Chaplix*, nécropole, K 6520 - Contexte stratigraphique: ensemble daté par la céramique, 100 - 200 ap. J.-C.
Parallèles: Hartmann 1992, p. 63, 1722 (type Loeschcke IX; observé uniquement avec l'estampille Atimetvs); p. 63, 1723 (type Loeschcke IX; observé uniquement avec l'estampille Comnis); p. 63, 1724 (type Loeschcke IX; observé uniquement avec l'estampille Strobili/F).
Pl. 19.

Estampilles sur les lampes à canal (cat. 226 à 251)

Les planches 21 et 22 réunissent des fragments de lampes à canal de divers types qui présentent une estampille, cf. aussi fig. 3b.

226. Lampe à canal de technique Loeschcke A/B. Estampille en relief: At[imetus]. Pâte dure brun orange. L. 3 cm, larg. 2,7 cm. Inv. 74/2217. Provenance: carrés Q-R 9 (Fag), K 4260. Contexte stratigraphique: ensemble daté par la céramique, 50/70 - 120 ap. J.-C.
Parallèles: Gualandi Genito 1986, n° 113 (type Loeschcke IXc, technique C, jambages moins marqués); Hartmann 1992, p. 51, 2002 (type Loeschcke IX, écriture légèrement plus large).
Pl. 21.

227. Lampe à canal de technique Loeschcke A/B. Sans décor. Estampille en relief: [C]erinthi[us] (n, t et h liés). Pâte dure de couleur rouge orange. 8,1 cm. Inv. 90/8206-4. Provenance: *insula* 7, *Derrière la Tour*, K 8206. Contexte stratigraphique: ensemble daté par la céramique, 40/70 - 100 ap. J.-C. Lieu de fabrication: Modène, cf. Schneider et Wirz 1992b, p. 44.
Parallèles: marque rare; seulement t et h liés et lettres plus petites: Hartmann 1992, p. 52, 2046 et Robin Petitot 2000, n° 331.
Pl. 19; 21.

228. Lampe à canal de technique Loeschcke C. Estampille en relief: Co[m(m)unis]. Pâte beige clair; revêtement brun rouge. L. 4,1 cm, larg. 3,3 cm. Inv. 60/1259. Provenance: *insulae* 22-23, fouilles topographiques, sondage 13. Hors contexte stratigraphique.
Parallèles: Loeschcke 1919, n° 776 (type Loeschcke IX; pâte grise); Gualandi Genito 1986, n° 104 (type Loeschcke IXa, technique C); Hartmann 1992, p. 52, 2069 (type Loeschcke IX); cf. cat. 173.
Pl. 21.

229. Lampe à canal de technique Loeschcke A/B. Trois tenons de différentes dimensions, perforés et pourvus d'un décor de chevrons. Léger guillochis sur le pourtour interne du bourrelet. Estampille en relief: Commvnis (ligature entre les deux M). Pâte dure de couleur rouge brun. L. 9,7 cm, larg. 7,5 cm, H. 3,4. Inv. 64/4191. Provenance inconnue.
Parallèles: cf. cat. 231.
Pl. 21.

230. Lampe à canal de technique Loeschcke A/B. Qualité fine. Estampille en relief: Commvnis (ligature entre les deux M). Pâte dure, brun orange. L. 3,3 cm. Inv. 66/9923. Provenance: *insula* 26, K 3364. Contexte stratigraphique: ensemble daté par la céramique, 40 - 80 ap. J.-C.
Sans parallèle exact.
Pl. 21.

231. Lampe à canal de technique Loeschcke C. Estampille en relief: COM[(m)vnis]. Pâte beige clair, revêtement brun rosé. L. 3,4 cm. Inv. 91/8325-9. Provenance: *insula* 7, *Derrière la Tour*, K 8325. Contexte stratigraphique: ensemble daté par la céramique, 150 - 200/250 ap. J.-C. Lieu de fabrication: Lyon et région, cf. SCHNEIDER et WIRZ 1992b, p. 44-45.
Parallèles: (*estampille*) [lettres généralement plus grandes que les représentations dans les ouvrages consultés]; cf. cat. 229.
Pl. 21.

232. Lampe à canal de technique Loeschcke A/B. Estampille en relief: [- -]ARPI (ligature entre P et I; écriture soignée; Eucarpus?). Pâte dure de couleur brun orange. 2 cm, larg. 2 cm. Inv. 66/8776. Provenance: *insula* 26, K 3356. Contexte stratigraphique: ensemble daté par la céramique, 70 - 100 ap. J.-C.
Parallèles: aucun parallèle exact; estampille de dimensions plus petites et sans ligature, cf. MENZEL 1969, p. 65, fig. 52 (type Loeschcke XK).
Pl. 21.

233. Lampe à canal de technique Loeschcke A/B. Estampille en relief: EV[- -] (Eucarpus?), pratiquement illisible. Pâte dure brun rosé. L. 4,5 cm. Inv. 72/1346.1. Provenance: *insula* 23 Ouest, K 4079. Contexte stratigraphique: ensemble daté par la céramique, 60/70 - 120 ap. J.-C. et par la numismatique, imitation? d'*as* de Tibère pour Auguste divinisé, (22-37 ap. J.-C., atelier indéterminé) (inv. 72/1593).
Pl. 21.

234. Lampe à canal de technique Loeschcke C. Estampille en relief: FOR[tis]. Pâte beige orange, revêtement rouge brun. L. 3,3 cm, diam. 6 cm. Inv. 60/1306. Provenance: carré S 14, fouilles topographiques, sondage 39 Nord. Hors contexte stratigraphique.
Parallèles: BAILEY 1980, Q 1161 (FORTIS/N; type Loeschcke IXb, technique A/B); GUALANDI GENITO 1986, n° 124 (type Loeschcke X, technique C); HARTMANN 1992, p. 53, 2166 (type Loeschcke IX), p. 54, 2167 (type Loeschcke IX), p. 54, 2169 (type Loeschcke IX).
Pl. 21.

235. Lampe à canal de technique Loeschcke C. Estampille en relief, peu lisible: [Fo]RTIS? Pâte orange foncé, revêtement brun rouge. L. 5,4 cm. Inv. 67/9262. Provenance: *insula* 20, K 3283. Contexte stratigraphique: ensemble daté par la numismatique: *dupondius* de Vespasien pour Titus César, 77-78 ap. J.-C., Lyon (inv. 67/12449); *as* de Domitien, 85 ap. J.-C., Rome (inv. 67/12450).
Pl. 21.

236. Lampe à canal de technique Loeschcke A/B. Qualité fine. Estampille en relief: FOR[tis]. Pâte rouge brunâtre. L. 4,6 cm, larg. 3 cm. Inv. 68/9625. Provenance: *insula* 8. Hors contexte stratigraphique.
Parallèles: HARTMANN 1992, p. 54, 2174 (type Loeschcke IX), p. 54, 2176 (type Loeschcke IX), p. 55, 2195 (type: Loeschcke IX); ROBIN PETITOT 2000, n° 299 (type Loeschcke IXb), n° 308 (type Loeschcke X).
Pl. 21.

237. Lampe à canal de technique Loeschcke A/B. Estampille en relief: [F]ORT[is]. Pâte dure, orange brunâtre. L. 5,5 cm. Inv. 72/1836.1. Provenance: *insula* 23 Ouest, K 4069. Contexte stratigraphique: ensemble daté par la céramique, 40 - 100/120 ap. J.-C.
Parallèles: LOESCHCKE 1919, n° 801 (type Loeschcke IX, technique A/B; iconographie: masque); HARTMANN 1992, p. 54, 2174 (type Loeschcke IX), p. 54, 2176 (type Loeschcke IX). P. 55, 2192 (type Loeschcke IX); ROBIN PETITOT 2000, n° 300 (type Loeschcke IX, technique C). La lettre O du cat. 237 est plus petite.
Pl. 21.

238. Lampe à canal de technique Loeschcke A/B. Présence de petits pustules sur la surface laissant supposer l'utilisation d'un moule en plâtre. Estampille en relief: FORTI[s]. Pâte dure, orange beige. L. 3,6 cm. Inv. 76/58.2. Provenance: *insula* 23 Ouest, K4542 (cf. 4438). Contexte stratigraphique: ensemble daté par la céramique, env. 40 - 100 ap. J.-C.
Parallèles: BAILEY 1988, Q1590 (type Loeschcke IXb, technique C); HARTMANN 1992, p. 55, 2166 (type Loeschcke IX).
Pl. 21.

239. Lampe à canal de technique Loeschcke C. Estampille en relief: FORT[is]. Pâte beige clair; revêtement brun orange apposé de manière irrégulière. L. 3,9 cm. Inv. 81/673. Provenance: *insula* 23 Ouest, K 5420. Contexte stratigraphique: ensemble daté par la céramique, 50 - 120 ap. J.-C.
Parallèles: LOESCHCKE 1919, n° 801 (type Loeschcke IX, technique A/B); HARTMANN 1992, p. 53, 2160 (type Loeschcke IX); ROBIN PETITOT 2000, n° 302 (type Loeschcke IXb, technique C?).
Pl. 22.

240. Lampe à canal de technique Loeschcke A/B. Estampille en relief: FO[rtis]. Pâte dure, orange brun. L. 5,9 cm. Inv. 82/2629.1. Provenance: *insula* 23 Ouest, K 5437. Contexte stratigraphique: ensemble daté par la céramique, 50 - 100/200 ap. J.-C.
Parallèles: LOESCHCKE 1919, n° 812; BAILEY 1980, Q 1161 (FORTIS/N; type Loeschcke IXb, technique A/B); BAILEY 1988, Q 1583 (type Loeschcke IXb, technique C); HARTMANN 1992, p. 53, 2160 (type Loeschcke IX); p. 53, 2165 (type Loeschcke IX); p. 53, 2166 (type Loeschcke IX), p. 54, 2167 (type Loeschcke IX), p. 54, 2169 (type Loeschcke IX); ROBIN PETITOT 2000, n° 308 (type Loeschcke X).
Pl. 22.

241. Lampe à canal de technique Loeschcke A/B. Estampille en relief: [F]ORTIS. Altérations sur l'estampille et les cannelures avant la cuisson. Pâte dure, rouge orange. L. 3,8 cm. Inv. 82/2743. Provenance: *insula* 23 Ouest, K 5432. Contexte stratigraphique: ensemble daté par la céramique, 50 - 80 ap. J.-C.
Parallèles: HARTMANN 1992, p. 54, 2169 (type Loeschcke IX), p. 54, 2176 (type Loeschcke IX), p. 54, 2189 (type Loeschcke IX), p. 55, 2191 (type Loeschcke IX); ROBIN PETITOT 2000, n° 299 (type Loeschcke IXb).
Pl. 22.

242. Lampe à canal de petit format, de technique Loeschcke A/B. Estampille en relief: FO[rtis]. Pâte dure, brun rouge. L. 3,4 cm. Inv. 86/5976-2. Provenance: *insula* 12 (*Conches Dessous*). K 5976. Contexte stratigraphique: ensemble daté par la céramique, 80 - 200 ap. J.-C. Parallèles: HARTMANN 1992, p. 54, 2181 (type Loeschcke IX), p. 55, 2193 (type Loeschcke IXt), p. 55, 2252 (type Loeschcke IX).
Pl. 22.

243. Lampe à canal de technique Loeschcke A/B. Traces de rubéfaction. Estampille en relief: STR[obili]. Pâte dure, rouge brun avec cœur gris. L. 2,7 cm. Inv. 1888/2091. Provenance: carrés C 11-12 (*Prés aux Donnes*), nécropole de la porte de l'Ouest. Hors contexte stratigraphique.
Parallèles: HARTMANN 1992, p. 58, 2461 (type Loeschcke IX); ROBIN PETITOT 2000, n° 161-162, 164-167 (type Loeschcke V).
Pl. 22.

244. Lampe à canal de petit format, de technique Loeschcke A/B. Estampille en relief: SVRI[- -] - Pâte dure, brun orangé. L. 4,8 cm, larg. 4,1 cm. Inv. 1899/3091. Provenance: *Conches*. Hors contexte stratigraphique.
Parallèles: marque rare; FREMERSDORF 1922 mentionne p. 145 un exemplaire avec l'estampille SVRVS/F rétrograde. Nom fréquent sur les sigillées gauloises cf. OSWALD 1931, p. 309-310 (atelier de Montans?).
Publ.: LEIBUNDGUT 1977, n° 743, p. 274.
Pl. 22.

245. Lampe à canal de technique Loeschcke A/B. Estampille en relief: [- -]TOR (Pastor?), avec un point en relief dans la lettre O). Pâte dure, orange foncé. L. 2,5 cm, larg. 2,4 cm. Inv. 71/275. Provenance: carré L 11, palais de *Derrière la Tour*, K 4027. Contexte stratigraphique: ensemble daté par la céramique, 1 - 250 ap. J.-C. et par la numismatique: sesterce de Commode, 183-184 ap. J.-C.?, Rome (inv. 71/1114); deux antoniniens de Claude le Gothique, 268-270 ap. J.-C., Rome (inv. 71/1115 et 71/1119); *dupondius* d'Hadrien, 119-121 ap. J.-C., Rome (inv. 71/1116); imitation d'antoninien de Tétricus I, (271-274 ap. J.-C., atelier indéterminé) (inv. 71/1117); antoninien de Tétricus I, 273 ap. J.-C., Trèves (inv. 71/1130); antoninien de Probus, 276-282 ap. J.-C., Padoue (inv. 71/1118); sesterce de Marc-Aurèle, 175-176 ap. J.-C., Rome (inv. 71/1120); antoninien de Trébonien Galle, 251-253 ap. J.-C., Rome (inv. 71/1129); antoninien de Gallien pour Salonin César, 258 ap. J.-C., Cologne (inv. 71/1133); imitation d'antoninien de Tétricus I, (271-274 ap. J.-C., atelier indéterminé) (inv. 71/1134); antoninien de Victorin?, 269-270 ap. J.-C., Trèves (inv. 71/1135); antoninien de Gallien, 260-268 ap. J.-C., Rome (inv. 71/1136).
Pl. 22.

246. Lampe à canal de technique Loeschcke C. Estampille en relief: [- -]LI (Strobili?). Pâte beige clair, revêtement brun orange. L. 5,5 cm. Inv. 66/5281. Provenance: *insula* 16 Est, K 3205. Contexte stratigraphique: ensemble daté par la céramique, 50 - 150/200 ap. J.-C. et par la numismatique: denier fourré? de la République romaine, (83 av. J.-C., Rome) (inv. 66/9695); *as* de Marc-Aurèle, 173-174 ap. J.-C., Rome (inv. 66/9694).
Parallèles assez proches: LOESCHCKE 1919, n° 875 (type Loeschcke IX); BAILEY 1980, Q 1160 (type Loeschcke IXb, technique A/B); HARTMANN 1992, p. 58, 2441 (type Loeschcke IX), p. 58. 2455 (type Loeschcke IX).
Pl. 22.

247. Lampe à canal de technique Loeschcke A/B. Estampille en relief: [- -]OR (Pastor?). Pâte dure, brun rouge. L. 2,2 cm. Inv. 84/89. Provenance: *insula* 23 Ouest, K 7662. Contexte stratigraphique: ensemble daté par la céramique, 40/50 - 80 ap. J.-C.
Parallèles: GUALANDI GENITO 1986, n° 146 (type Loeschcke X, technique C; lettres accompagnées de trois petits cercles en creux).
Pl. 22.

248. Lampe à canal de technique Loeschcke A/B. Estampille en relief: V [- -], M. (Vibiani?). - Pâte dure, orange foncé. L. 3,2 cm. Inv. 63/1189. Provenance: carré I 15 (Leuba), K 2250. Contexte stratigraphique: ensemble daté par la céramique, 1 - 200 ap. J.-C.
Pl. 22.

249. Lampe à canal de technique Loeschcke A/B. Estampille en relief, petit cercle sous le bec. Pâte dure, rouge orange. L. 2,7 cm. Inv. 67/1616. Provenance: *insula* 9, K 3411. Contexte stratigraphique: ensemble daté par la céramique, 50 - 250 ap. J.-C.
Pl. 22.

250. Lampe à canal de technique Loeschcke A/B. Estampille en relief, [- -]S, (Communis? Fortis?). Pâte dure, orange beige. L. 4,4 cm. Inv. 73/163. Provenance: *insula* 23 Ouest, K4122. Contexte stratigraphique: ensemble daté par la céramique, 50 - 120 ap. J.-C.
Pl. 22.

251. Lampe à canal de technique Loeschcke A/B. Estampille en relief: I[- -]; lettre abîmée. Pâte dure, orange brun. L. 2,9 cm. Inv. 73/1392. Provenance: *insula* 23 Ouest, K 4153. Contexte stratigraphique: ensemble daté par la céramique, 50-100 ap. J.-C.
Pl. 22.

Lampes ouvertes

Les lampes ouvertes (cf. fig. 1), fréquentes sur de nombreux sites, sont souvent considérées comme des productions locales. Pourtant aucun atelier ayant produit des lampes ouvertes n'est à ce jour attesté à Avenches.

Les lampes ouvertes et les lampes à douille centrale se distinguent par le fait qu'elles recourent en général au suif comme carburant, eu lieu et place de l'huile[17].

Les lampes ouvertes se répartissent en trois groupes de fabrication:

1. Les lampes ouvertes moulées.
2. Les lampes ouvertes façonnées à la main.
3. Les lampes ouvertes tournées.

La majorité des lampes formées à la main sont de petit format et ne dépassent pas un diamètre de 5 cm.

Aucune pièce ne présente une marque ou un décor.

Les lampes ouvertes et les lampes à douille appartenant au dépôt votif découvert en 1905 dans le sanctuaire de la *Grange des Dîmes* ne sont pas intégrées dans le catalogue[18]. Cet ensemble est daté de la fin du Ier ou du début du IIe s. ap. J.-C.[19]; il peut donc servir de référence chronologique pour certaines des pièces classées ci-dessous.

Type Loeschcke XI (cat. 252 à 254)

252. Type Loeschcke XI. Anse brisée. Estampille en relief, illisible. Pâte dure, beige orange). Diam. 7 cm, H. 2,6 cm. Inv. 62/3063. Provenance: *insula* 9 (Floridor), K 1902. Sans contexte stratigraphique.
Parallèle: GOETHERT 1997, fig. 68.
Pl. 23.

253. Type Loeschcke XI. Anse à double cannelure. Traces de rubéfaction? Pâte dure, brun rougeâtre. L. 9,5 cm, long. 8,2 cm. Inv. 71/86. Provenance: carrés K-L 11, palais de *Derrière la Tour*, K 4033. Contexte stratigraphique: ensemble daté par la céramique, 1-250 ap. J.-C.
Parallèles: GOETHERT 1997, fig. 68.
Pl. 23.

254. Type Loeschcke XI. L'anse brisée. Pâte brun rouge; revêtement brun rouge foncé. L. env. 9 cm, H. 2,9 cm. Inv. 73/2711. Provenance: *insula* 23 Ouest, K 4172. Contexte stratigraphique: ensemble daté par la céramique, 50 - 150 ap. J.-C.
Parallèles: GOETHERT 1997, fig. 68.
Pl. 23.

Type Loeschcke XII (cat. 255 à 262)

255. Type Loeschcke XII / Leibundgut 975 / AV 407/2. Ne semble pas avoir été utilisée, puisque les traces de suie font défaut. Pâte gris clair. L. 5,1 cm, larg. 4,2 cm. Inv.

[17] Pour les matériaux constituant la mèche cf. CHRZANOVSKI 2000, p. 17-18.

[18] MEYLAN KRAUSE 1996, p. 32-33, fig. 9 et 10.

[19] MEYLAN KRAUSE 1996, p. 31; 33.

1887/2051. Provenance: carrés C 12-13, *Prés aux Donnes, Porte de l'Ouest* (nécropole). Hors contexte stratigraphique. *Pl. 24.*

256. Type Loeschcke XII / Leibundgut 975. Traces d'utilisation. Pâte beige clair. L. 4,9 cm, diam. 4,5 cm, H. 1,3 cm. Inv. 61/2825. Provenance: *insula* 8 (*En Pré Vert*), K 1320. Contexte stratigraphique: ensemble daté par la céramique, 50 - 250 ap. J.-C.
Pl. 24.

257. Type Loeschcke XII / Leibundgut 975. Pâte beige orange. L. 5,2 cm, diam. 5 cm. Inv. 66/7843. Provenance: *insula* 20, K 3258. Contexte stratigraphique: ensemble daté par la céramique, 160 ap. J.-C. au IIIe s. ap. J.-C.
Sans illustration.

258. Type Loeschcke XII /Leibundgut 975 / AV 407/2. Traces d'utilisation. Pâte beige rosé. L. 5,7 cm, larg. 4,6 cm, H. 2,9 cm. Inv. 67/10094. Provenance: *insula* 20, K 3298. Contexte stratigraphique: ensemble daté par la céramique, 1 - 250 ap. J.-C.
Pl. 24.

259. Type Loeschcke XII / Leibundgut 975. Traces d'utilisation. Pâte beige rosé. Diam. 5,2 cm, H. 1,6 cm. Inv. 69/3339. Provenance: *insula* 10 Est, maison I, K 3758, K 3764. Contexte stratigraphique: ensemble daté par la céramique, 1 - 250 ap. J.-C.
Parallèles: Bailey 1988, pl. 8, Q 1635.
Pl. 24.

260. Type Loeschcke XII / Leibundgut 975 / AV 407/2. Traces d'utilisation. Pâte beige orangé. L. 5,4 cm, larg. 4,5 cm. Inv. 74/5754. Provenance: carrés Q-R 9 (Fag), K 4223. Contexte stratigraphique: ensemble daté par la céramique, 80 - 250 ap. J.-C.
Pl. 24.

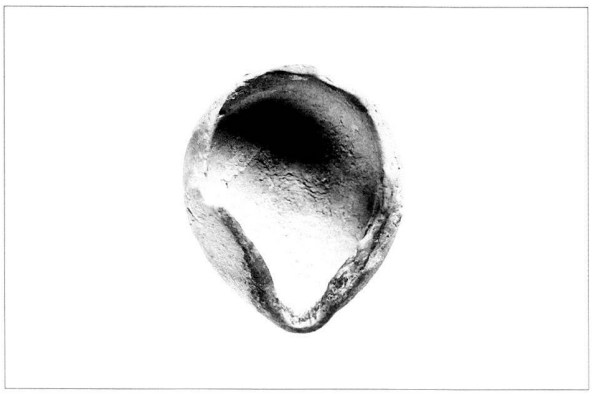

Fig. 20. Cat. 260, type Loeschcke XII.

261. Type Loeschcke XII / Leibundgut 975 / AV 407/2. Traces d'utilisation importantes. Pâte beige clair verdâtre. L. 5,2 cm, larg. 4 cm. Inv. 86/6282-3. Provenance: *insula* 12 (*Conches Dessous*), K 6282. Contexte stratigraphique: ensemble daté par la céramique, 70 - 100/120 ap. J.-C.
Pl. 24.

262. Type Loeschcke XII / Leibundgut 975 / AV 407/2. Présence d'une perforation circulaire dans le fond. Sans traces d'utilisation. Pâte brun rouge. L. 6,4 cm, larg. 5,8 cm, H. 2,2 cm. Inv. 90/8108-5. Provenance: carrés K-L 11, palais de *Derrière la Tour*, K 4172. Contexte stratigraphique: ensemble daté par la céramique, 150 - 200/250 ap. J.-C.
Pl. 24.

Type Loeschcke XIII (cat. 263)

263. Type Loeschcke XIII. Sans traces d'utilisation. Pâte sableuse de couleur orange brun rouge. L. 5,5 cm, diam. 3 cm, H. 2,4. Inv. 93/9322-7. Provenance: carrés S-T 10 (Prochimie), K 9322. Contexte stratigraphique: ensemble daté par la céramique, 50 - 250 ap. J.-C. et 1 frgt. post-romain.
Pl. 24.

Lampes à douille centrale, fabriquées au tour

Les lampes de ce type fonctionnaient uniquement au suif.

Les lampes à douille appartenant au dépôt votif découvert en 1905 dans le sanctuaire de la *Grange des Dîmes* ne sont pas intégrées dans le catalogue[20]. Cet ensemble est daté de la fin du Ier ou du début du IIe s. ap. J.-C.[21] ; il peut donc servir de référence chronologique pour certaines des pièces classées ci-dessous.

Type Loeschcke XIV (cat. 264-cat. 277)

Au total, l'inventaire d'Avenches compte 97 lampes de type Loeschcke XIV, cf. fig. 1.

264. Type Loeschcke XIV. Panse carénée. Deux ouvertures très étroites dans la douille centrale. Sans traces d'utilisation. Pâte orange beige. Diam. 7,8 cm, H. 3,3 cm. Inv. 1883/1954. Provenance inconnue
Pl. 25.

265. Type Loeschcke XIV. Sans anse, de petit format. Une seule ouverture dans la douille centrale. Traces d'utilisation. Pâte beige orange. Diam. 5,8 cm. Inv. 1897/3029. Provenance: inconnue.
Pl. 25.

266. Type Loeschcke XIV. Avec anse. Une seule ouverture dans la douille centrale. Traces d'utilisation. Pâte orange beige. Diam. 8,8 cm, H. 3 cm. Inv. 1898/3067. Provenance: *insula* 24.
Sans illustration.

267. Type Loeschcke XIV. Avec anse. Une seule ouverture dans la douille centrale. Traces d'utilisation. Pâte orange beige. Diam. 8 cm, H. 3 cm. Inv. 1938/109. Provenance: carrés L 15-16 (*Cigognier, Pastlac*). Hors contexte stratigraphique.
Pl. 25.

268. Type Loeschcke XIV. Pâte brun orange aux reflets micacés. Diam. 8 cm, H. 1,5 cm. Inv. 63/1331. Provenance: carrés L 13-14, temple de la *Grange des Dîmes*, K 2458. Contexte stratigraphique: ensemble daté par la céramique, 1 - 250 ap. J.-C.
Sans illustration.

269. Type Loeschcke XIV. Panse carénée. Une seule ouverture dans la douille centrale. Traces d'utilisation? Pâte beige. Diam. env. 10 cm, H. 4,3 cm. Inv. 63/1358. Provenance: carrés L 13-14, temple de la *Grange des Dîmes*, K 2460. Contexte stratigraphique: ensemble daté par la céramique, 50 - 200 ap. J.-C.
Pl. 25.

[20] Meylan Krause 1996, p. 32-33, fig. 9 et 10.

[21] Meylan Krause 1996, p. 31 ; 33.

270. Type Loeschcke XIV. Avec anse (perdue). Deux ouvertures dans la douille centrale. Présence d'une griffure à l'intérieur effectuée avant cuisson. Traces d'utilisation. Pâte gris moyen. Diam. 8,2 cm, H. 3,2 cm. Inv. 65/4657. Provenance: *insula* 16 Est, K 2929. Contexte stratigraphique: ensemble daté par la céramique, 1 - 250 ap. J.-C.
Pl. 26.

271. Type Loeschcke XIV. Anse brisée. Une seule ouverture dans la douille centrale. Traces d'utilisation. Pâte orange rougeâtre. Diam. 6,8 cm, H. 3 cm. Inv. 65/8426. Provenance: *insula* 16 Est, K 3045. Contexte stratigraphique: ensemble daté par la céramique, 1 - 250 ap. J.-C. et par la numismatique: *as* d'Auguste, 7 av. - 14 ap. J.-C., Lyon (inv. 65/9661); *as* d'Auguste, 9-14 ap. J.-C., Lyon (inv. 65/9667); *quadrans* d'Auguste, 15-10 av. J.-C., Lyon (inv. 65/9669); *dupondius* de Trajan, 98-99 ap. J.-C., Rome (inv. 65/9662); *as* de Domitien, 86 ap. J.-C., Rome (inv. 65/9663); sesterce de Domitien, 81-82 ap. J.-C., Rome (inv. 65/9664); imitation? d'*as* de Tibère pour Auguste divinisé, (22-37 ap. J.-C., atelier indéterminé) (inv. 65/9665).
Pl. 26.

272. Type Loeschcke XIV. Deux ouvertures dans la douille centrale. Traces de rubéfaction. Pâte beige saumon. Diam. 6,2 cm, H. 3,2 cm. Inv. 66/8207. Provenance: *insula* 20, K 3258
Pl. 26.

273. Type Loeschcke XIV. Deux ouvertures dans la douille centrale. Traces d'utilisation. Pâte orange beige. Diam. env. 10 cm, H. 3,9 cm. Inv. 67/6247. Provenance: *insula* 8, K 3438. Contexte stratigraphique: ensemble daté par la céramique, 1 - 250 ap. J.-C.
Pl. 26.

274. Type Loeschcke XIV. Deux ouvertures dans la douille centrale. Pâte orange beige. Diam. 6,8 cm. Inv. 76/43. Provenance: *insula* 23 Ouest, K 4542 (cf. K 4438). Contexte stratigraphique: ensemble daté par la céramique, 40 - 100 ap. J.-C.
Pl. 27.

275. Type Loeschcke XIV. Deux ouvertures dans la douille centrale. Sans traces d'utilisation. Pâte orange brun. L. 4,7 cm, H. 3,4 cm. Inv. 76/2382. Provenance: *insula* 23 Ouest, K 4530. Contexte stratigraphique: ensemble daté par la céramique, 50 - 250 ap. J.-C.
Pl. 27.

276. Type Loeschcke XIV. Pâte orange beige. Diam. 4,6 cm. Inv. 88/6644-48. Provenance: *En Chaplix*, nécropole, K 6644. Contexte stratigraphique: ensemble daté par la céramique, après 150 ap. J.-C.
Publ.: Castella 1999, vol. 2, p. 341-344 (cat. 1831),
Pl. 27.

277. Type Loeschcke XIV. Traces d'utilisation. Pâte orange beige. Inv. 93/9341-3. Provenance: carrés S 10-11 (Prochimie), K 9341. Contexte stratigraphique: ensemble daté par la céramique, 1 - 100 ap. J.-C.
Pl. 27.

Type Loeschcke XIVbis / AV 410-411 (cat. 278-cat. 284)

Contrairement au type Loeschcke XIV, cette variante possède une paroi double. Elle fonctionnait aussi bien au suif qu'à l'huile, et a peut-être même été utilisée avec des bougies en cire.

Sept des 40 exemplaires du type Loeschcke XIVbis sont classés dans le catalogue. Pour les autres cf. annexe 3, p. 81.

278. Type Loeschcke XIV /AV 410, avec deux ouvertures dans la douille centrale. Traces d'utilisation. Pâte orange foncé. Diam. 10,5 cm. Inv. 1902/3317. Provenance: *insula* 27 (*Conchette*). Hors contexte stratigraphique.
Sans illustration.

279. Type Loeschcke XIV / AV 410, avec deux ouvertures dans la douille centrale. Traces d'utilisation. Pâte orange très foncé. Diam. 10 cm, H. 2,1/3,1/1,9 cm. Inv. 1904/3898. Provenance: *insula* 17 (*Conchette*). Hors contexte stratigraphique.
Parallèles: cf. cat. 280 et 283.
Pl. 28.

280. Type Loeschcke XIV / AV 410. Pâte orange très foncé. Diam. 11,5 cm. Inv. 1908/4718. Provenance inconnue.
Parallèles: cf. cat. 279 et 283.
Pl. 28.

281. Type Loeschcke XIV / AV 411. Déformations dans la paroi externe. Traces de rubéfaction. Pâte gris foncé. Diam. env. 9 cm, H. 3,6 cm. Inv. 65/1504. Provenance: *insula* 16 Est. Hors contexte stratigraphique.
Pl. 28.

282. Type Loeschcke XIV / AV 411. Pâte gris foncé. H. 4,3 cm. Inv. 65/1676. Provenance: *insula* 16 Est, K 2816. Contexte stratigraphique: ensemble daté par la céramique, 1 - 250 ap. J.-C.
Pl. 28.

283. Type Loeschcke XIV / AV 410. Trois perforations circulaires à intervalle régulier sur le fond de l'objet, de fonction indéterminée. Traces de rubéfaction. Pâte orange très foncé. L. 13,7 cm, larg. 7,3 cm, diam. env. 14 cm. Inv. 66/7340. Provenance: *insula* 20, K 3254. Contexte stratigraphique: ensemble daté par la numismatique, denier fourré de Sévère Alexandre, (228 ap. J.-C., Rome) (inv. 66/9717).
Parallèles: cat. 279 et 280.
Pl. 29.

284. Type Loeschcke XIV / AV 410-411 Ouverture incomplète dans la douille centrale. Même phénomène: annexe 3, inv. 69/348 et inv. 90/8135-9. Traces d'utilisation. Pâte orange; revêtement brun orange. H. 2,6 cm. Inv. 96/10192-3. Provenance: *insula* 20, K 10192. Contexte stratigraphique: ensemble daté par la céramique, 150 - 200/250 ap. J.-C.
Parallèles (morphologie de la douille): Bailey 1988, pl. 10.
Pl. 29.

Bougeoirs fabriqués au tour

Type AV 412-413 (cat. 285-cat. 292)

Les bougeoirs sont réalisés de manière individuelle sans suivre des types précis (cf. fig. 1). Chaque pièce est différente. Les bougeoirs fonctionnaient avec des bougies en cire ou en cire mélangée à du suif[22]. Pour la datation des bougeoirs on peut se référer aux exemplaires appartenant à l'ensemble votif du sanctuaire de la *Grange des Dîmes*, daté de la fin du Ier ou du début du IIe s. ap. J.-C.[23] La chronologie de ce type d'objet reste pourtant à établir.

[22] Rottländer 1992.

[23] Meylan Krause 1996, p. 31; 33.

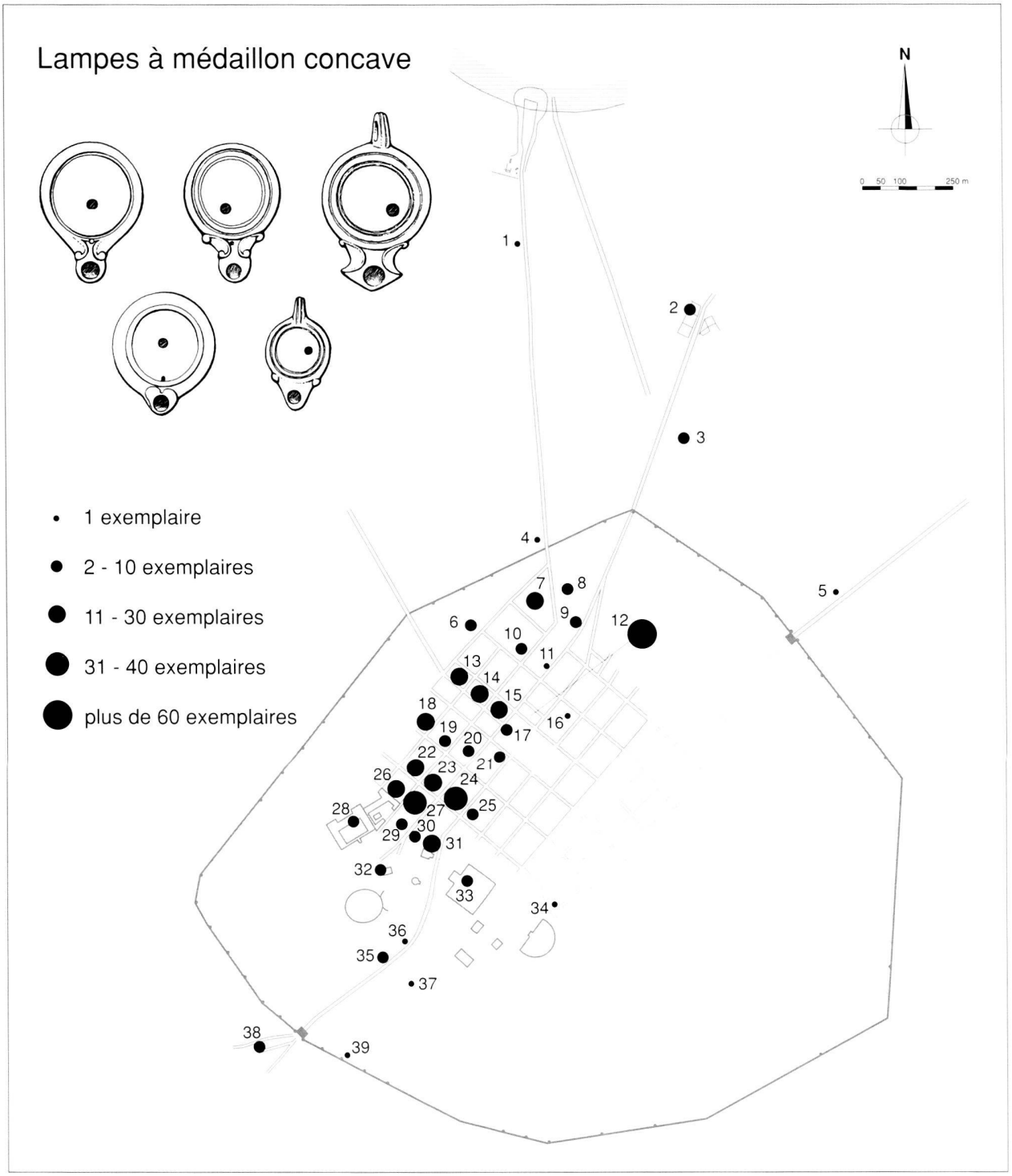

*Fig. 21. Avenches/*Aventicum. *Lampes à médaillon concave (416 exemplaires)*

1. Port nécropole (1 exemplaire).

2. En Chaplix *nécropole (7 exemplaires). Catalogue n°s 14 (Loeschcke IB), 137 et 142 (type indéterminé).*

3. En Chaplix *moulin (6 exemplaires). Catalogue n°s 15 (Loeschcke IB), 36 et 37 (Loeschcke IV), 89 (type indéterminé).*

4. Carré U 9 (nécropole des Mottes*) (1 exemplaire). Catalogue n°s 26 (Loeschcke IV).*

5. Route Porte de l'Est (1 exemplaire).

6. Carrés Q 9, R 9 (Fag et Fag D) (2 exemplaires). Catalogue n° 103 (type indéterminé).

7. Carrés R 9, S 9 - 11 (Prochimie) (11 exemplaires). Catalogue n°s 16 (Loeschcke I), 23 (Loeschcke III), 39 et 40 (Loeschcke IV), 120, 123 et 139 (types indéterminés).

8. Carrés T-U 10-11 (Prochimie) (6 exemplaires). Catalogue n° 128 (type indéterminé).

9. Carré S 12 (4 exemplaires).

10. Insula *12 (6 exemplaires, et 2 exemplaires dans rue entre les* insulae *12 et 18).*
Catalogue n° 101 (type indéterminé).

11. Insula *18 (Treyvaud) (1 exemplaire).*
Catalogue n° 3 (Loeschcke I).

12. Insula *23 Ouest (101 exemplaires).*
Catalogue n°s 12 et 13 (Loeschcke I), 30-33 (Loeschcke IV), 45 (Loeschcke V), 50 (Loeschcke VI), 56 (à ailerons latéraux), 68 (Loeschcke I/IV), 75-77, 88, 91, 92), 95, 102, 110, 133, 134, 136 et 154 (types indéterminés).

13. Insula *4 Est (15 exemplaires).*
Catalogue n°s 9 (Loeschcke I), 46 (Loeschcke V), 74 (type indéterminé), 94 et 105 (Loeschcke I/IV), 141 (type indéterminé).

14. Insula *10 Est (26 exemplaires).*
Catalogue n°s 22 (Loeschcke III), 29 (Loeschcke IV), 44 (Loeschcke V), 71, 72, 84 et 104 (types indéterminés), 118 (Loeschcke I/IV), 119 et 132 (types indéterminés).

15. Insula *16 Est (21 exemplaires).*
Catalogue n°s 5 (Loeschcke IB), 55 (Leibundgut XVI-XVII?), 81, 107, 114, 129, 140 et 146 (type indéterminé).

16. Insula *29 (Thermes de* Perruet*) (1 exemplaire).*

17. Insula *22 (Forum) (7 exemplaires).*
Catalogue n°s 7 (Loeschcke IB?), 8 (Loeschcke I), 148 (type indéterminé).

18. Insula *3 (14 exemplaires).*
Catalogue n°s 10 et 11 (Loeschcke I), 66, 98, 135, 145 et 152 (types indéterminés).

19. Insula *9 (5 exemplaires).*

20. Insula *15 (3 exemplaires).*

21. Insula *21, angle sud-est (2 exemplaires).*
Catalogue n° 99 (Loeschcke I/IV).

22. Insula *8 (18 exemplaires).*
Catalogue n°s 73 (type indéterminé), 86 (Loeschcke I/IV), 109, 117, 131, 147 et 149 (types indéterminés).

23. Insula *14 (*Champ Baccon*) (14 exemplaires).*
Catalogue n°s 34-35 (Loeschcke IV), 69 et 150 (type indéterminé).

24. Insula *20 (40 exemplaires).*
Catalogue n°s 20 et 21 (Loeschcke I), 27 (Loeschcke IV), 48 et 49 (Loeschcke VI), 57 (Loeschcke IV; à revêtement plombifère), 82 (type indéterminé), 83 (Loeschcke I/IV, 87, 130 et 153 (types indéterminés).

25. Insula *26, angle nord-ouest (2 exemplaires).*
Catalogue n° 6 (Loeschcke IA).

26. Insula *7 (20 exemplaires).*
Catalogue n°s 65 (type indéterminé), 111 (Loeschcke I/IV), 121 (type indéterminé).

27. Insula *13 (33 exemplaires, et 1 exemplaire dans la rue entre les* insulae *13 et 19).*
Catalogue n°s 17 et 18 (Loeschcke I), 41-43 (Loeschcke IV), 78, 79, 85, 90, 93, 96, 100, 108 (types indéterminés), 112 (Loeschcke I/IV), 124-127 et 144 (types indéterminés).

28. Carrés K-L 10, L 11 (palais de Derrière la Tour*) (9 exemplaires).*
Catalogue n°s 19 (Loeschcke I), 138 et 151 (type indéterminé).

29. Carrés L 11-12 (Bardet) (2 exemplaires).

30. Carrés L 12-13 (Friedli) (3 exemplaires).
Catalogue n° 54 (Loeschcke VIII).

31. Carrés L 13-14 (temple de la Grange des Dîmes *et av. Jomini 15 - 17) (16 exemplaires).*
Catalogue n° 4 (Loeschcke I), 38 (Loeschcke IV), 47 (Loeschcke VI), 53 (Loeschcke VIII), 67, 122 et 143 (types indéterminés).

32. Carré K 13 (temple de Derrière la Tour*) (2 exemplaires).*
Catalogue n° 80 (Loeschcke I/IV).

*33. Carrés L 15-16 (*Cigognier*) (3 exemplaires).*
Catalogue n° 113 (Loeschcke I/IV).

34. Carré M 19, insula *56 (Selley) (1 exemplaire).*

*35. Carré H 15 (*St. Etienne*) (2 exemplaires).*
Catalogue n°s 115 (type indéterminé), 116 (Loeschcke I/IV).

36. Carré I 15 (LEU) (1 exemplaire)

*37. Carré H 16 (*en St. Martin*) (1 exemplaire).*

*38. Carrés C11-12 (*Prés aux Donnes*) et carré D 13 (LEC), nécropole Porte de l'Ouest (2 exemplaires).*
Catalogue n°s 2 (Loeschcke IC), 106 (type indéterminé).

39. Carré E 16 (fouille topo, tour 35) (1 exemplaire).

Lieu de découverte inconnu: 16 exemplaires.
Catalogue n°s 24, 25 et 28 (Loeschcke IV), 51 et 52 (Loeschcke VIII), 59 (à glaçure plombifère), 70 (type indéterminé), 97 (Loeschcke I/IV).

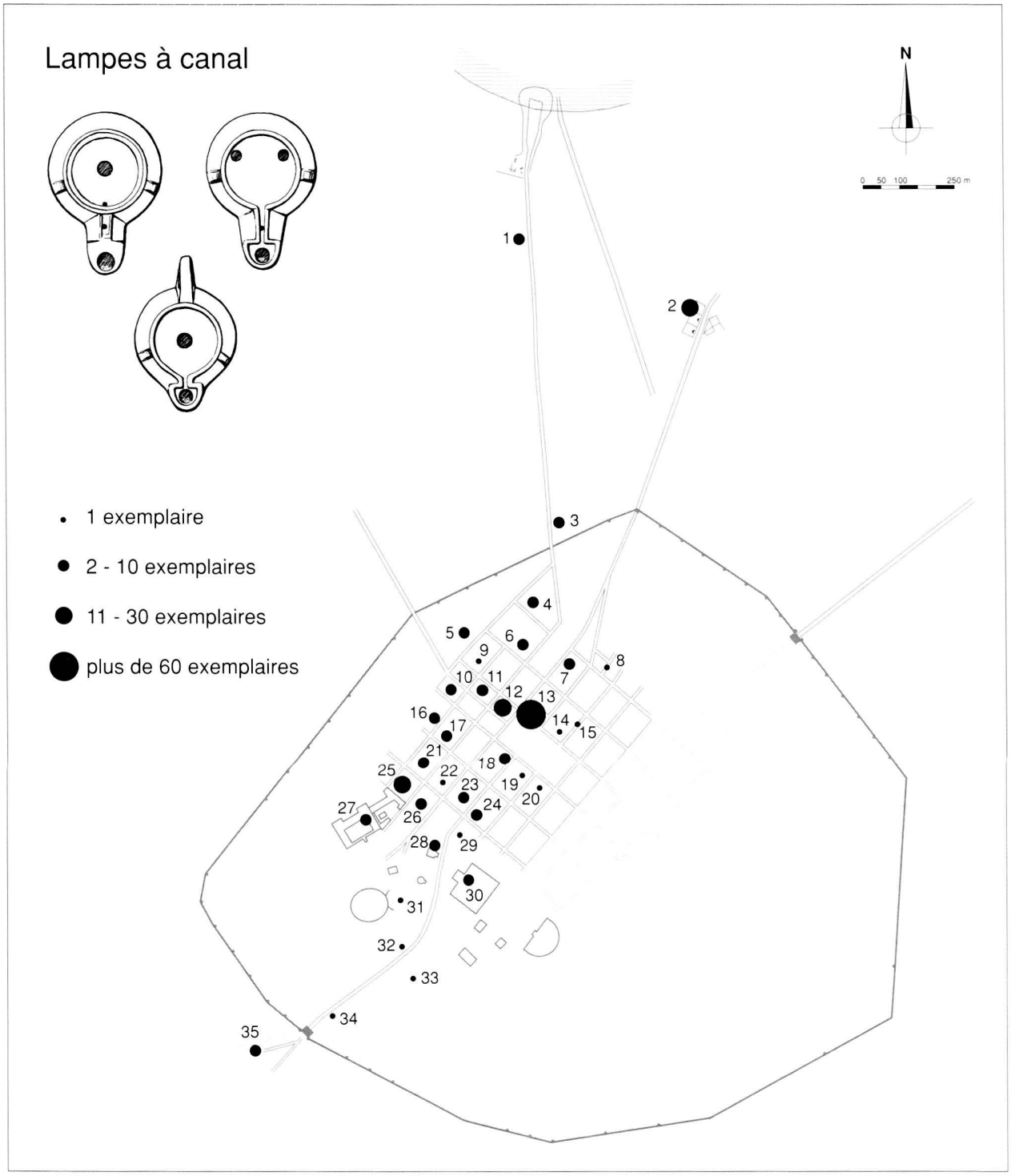

*Fig. 22. Avenches/*Aventicum. *Lampes à canal (210 exemplaires)*

1. Port nécropole (2 exemplaires).
Catalogue n°s 210 (Loeschcke X).

2. En Chaplix *nécropole (16 exemplaires).*
Catalogue n^os^ (Loeschcke IX), 211-215 (Loeschcke X), 225 (Loeschcke IX/X).

3. Carré U 9 (nécropole de Pré Raclos*) (2 exemplaires).*

4. Carrés S 10-11 (TC) (2 exemplaires).
Catalogue n^os^ (Loeschcke X; lampe plastique).

5. carrés Q 9, R 9 (FAG) (3 exemplaires).
Catalogue n°s 226 (Loeschcke IX/X).

6. Insula *12 (4 exemplaires).*
Catalogue n°s 191-192 (Loeschcke IX), 242 (Loeschcke IX/X).

7. Insula *24 (2 exemplaires).*
Catalogue n°s 197, 201 (Loeschcke X).

8. Carré S 14 (fouille topo) (1 exemplaire).
Catalogue n° 234 (Loeschcke IX/X).

9. Insula *5 (1 exemplaire).*
Catalogue n° 198 (Loeschcke X).

10. Insula *4 Ouest (9 exemplaires).*
Catalogue n°s 182-183 (Loeschcke IX), 208 (Loeschcke X).

11. Insula *10 Est (5 exemplaires).*

12. Insula *16 Est, 11 exemplaires*
Catalogue n°s 163-164 (Loeschcke IX), 220-222, 246 (Loeschcke IX/X).

13. Insula *23 Ouest (66 exemplaires);* insula *22-23 (fouilles topo) (1 exemplaire)*
Catalogue n°s 170-181, 184-186, 189, 190 (Loeschcke IX), 209 (Loeschcke X), 224, 233, 237-241, 247, 250, 251 (Loeschcke IX/X).

14. Insula *29, (Perruet) (1 exemplaire).*

15. Insulae *29–35 (fouille topographique) (1 exemplaire).*
Catalogue n° 161 (Loeschcke IX).

16. Insula *3 (4 exemplaires).*
Catalogue n°s 187 (Loeschcke IX), 188 (Loeschcke IX).

17. Insula *9 (2 exemplaires).*
Catalogue n°s 249 (Loeschcke IX-X).

18. Insula *21 (2 exemplaires).*
Catalogue n°s 157-158 (Loeschcke IX).

19. Insula *27 (1 exemplaire).*
Catalogue n° 199 (Loeschcke XK).

20. Insula *33 (1 exemplaire).*
Catalogue n°s 159 (Loeschcke IX).

21. Insula *8 (6 exemplaires).*
Catalogue n°s 166-167 (Loeschcke IX), 236 (Loeschcke IX/X).

22. Insula *14 (1 exemplaire).*

23. Insula *20 (6 exemplaires).*
Catalogue n°s 168-169 (Loeschcke IX), 235 (Loeschcke IX/X).

24. Insula *26 (7 exemplaires).*
Catalogue n°s 165 (Loeschcke IX), 230, 232 (Loeschcke IX/X).

25. Insula *7 (20 exemplaires).*
Catalogue n°s 217-218 (Loeschcke XK), 227, 231 (Loeschcke IX/X).

26. Insula *13 (5 exemplaires).*
Catalogue n°s 194-196 (Loeschcke IX), 223 (Loeschcke IX/X).

27. Carrés K-L 10-11, (palais de Derrière la Tour*) (9 exemplaires).*
Catalogue n°s 216 (Loeschcke XK), 245 (Loeschcke IX/X).

28. Carrés L 13-14 (temple de la Grange des Dîmes*) (7 exemplaires).*
Catalogue n°s 205-206 (Loeschcke X), 219 (Loeschcke IX/X).

29. Insula *25 (*près du Cigognier, *champ Blanchod-Doleyres) (1 exemplaire).*
Catalogue n° 155 (Loeschcke IX).

*30. Carrés L 15-16 (*Cigognier, Pastlac*) (3 exemplaires).*
Catalogue n°s 160 (Loeschcke IX), 202 (Loeschcke X).

31. Carrés I 13-14, (Amphithéâtre, Rafour) (1 exemplaire).
Catalogue n° 203 (Loeschcke X).

32. Carré I 15 (Leuba) (1 exemplaire).
Catalogue n° 248 (Loeschcke IX/X).

*33. Carré H 16 (*En St. Martin*) (1 exemplaire).*

34. Carré F 15 (Faubourg Righetti) (1 exemplaire).
Catalogue n° 162 (Loeschcke IX).

*35. Carrés C 11-12 (*Prés aux Donnes*) et carré D 13 (LEC), nécropole Porte de l'Ouest (3 exemplaires).*
Catalogue n°s 200 (Loeschcke X), 243 (Loeschcke IX/X).

Lieu de découverte inconnu: 5 exemplaires.
Catalogue n°s 156 (Loeschcke IX), 207 (Loeschcke X), 229 et 244 (Loeschcke IX/X).

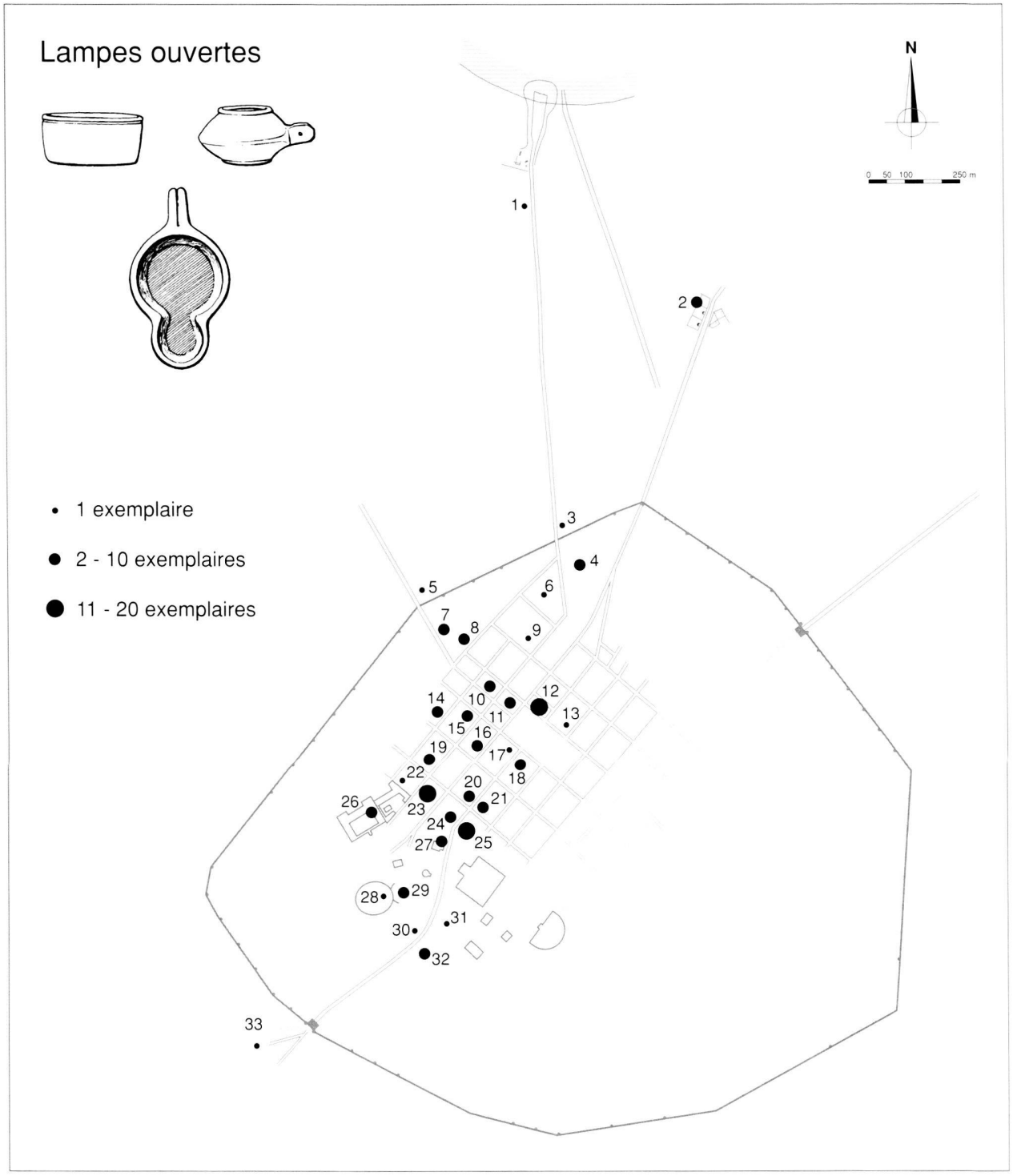

*Fig. 23. Avenches/*Aventicum. *Lampes ouvertes (124 exemplaires)*

1. Port, nécropole (1 exemplaire).

2. En Chaplix *nécropole (6 exemplaires).*

3. Carré U 9 (nécropole de Pré Raclos, les Mottes*) (1 exemplaire).*

4. Carrés T 10, U 10-11 (PCH) (3 exemplaires).

5. Carré Q 7 (nécropole des Mottes*) (1 exemplaire).*

6. Carrés S 10, T 10 (PCH) (1 exemplaire). Catalogue n° 263 (Loeschcke XIII).

7. Carrés P 8, Q 8, (Stahlton) (2 exemplaires).

8. Carrés Q 9, R 9, (Fag) (5 exemplaires). Catalogue n° 260 (Loeschcke XII, Leibundgut 975, AV 407/2).

9. Insula *12 (1 exemplaire). Catalogue n° 261 (Loeschcke XII, Leibundgut 975, AV 407/2).*

10. Insula *10 Est (4 exemplaires). Catalogue n° 259 (Loeschcke XII, Leibundgut 975).*

11. Insula *16 Est (4 exemplaires).*

12. Insula *23 Ouest (11 exemplaires).*
Catalogue n° 254 (Loeschcke XI).

13. Insula *29 (Perruet) (1 exemplaire).*

14. Insula *3 (2 exemplaires).*

15. Insula *9 (Floridor) (3 exemplaires).*
Catalogue n° 252 (Loeschcke XI).

16. Insula *15 (2 exemplaires).*

17. Insula *21 (1 exemplaire).*

18. Insula *27 (2 exemplaires).*

19. Insula *8 (5 exemplaires).*
Catalogue n° 256 (Loeschcke XII, Leibundgut 975).

20. Insula *20 (5 exemplaires).*
Catalogue n°s 257-258 (Loeschcke XII, Leibundgut 975, AV 407/2).

21. Insula *26 (4 exemplaires).*

22. Insula *7 (1 exemplaire).*

23. Insula *13 (20 exemplaires).*

24. Insula *19 (6 exemplaires).*

25. Insula *25 (13 exemplaires).*

26. Carrés K-L 11 (palais de Derrière la Tour*)*
(2 exemplaires).
Catalogue n°s 253 (Loeschcke XI), 262 (Loeschcke XII, Leibundgut. 975, AV 407/2).

27. Carrés L 13-14 (temple de la Grange des Dîmes*)*
(7 exemplaires).

28. Amphithéâtre (1 exemplaire).

29. Carrés I 13-14 (Rafour) 5 exemplaires

30. Carrés H 15, I 15 (maison Guillod) (1 exemplaire).

31. Carré K 15 (Moser) (1 exemplaire).

*32. Carré H 16 (*En St. Martin*) (3 exemplaires).*

*33. Carrés C 12-13, D 13-14 (*Prés aux Donnes*)*
nécropole de la Porte de l'Ouest (1 exemplaire).
Catalogue n° 255 (Loeschcke XII, Leibundgut 975, AV 407/2).

Lieu de couverte inconnu: 7 exemplaires.
Remarque: les exemplaires hors catalogue sont tous de type Loeschcke XII (Leibundgut 975).

285. Bougeoir. Pâte rouge orange. Diam. 6,8 cm. Inv. 60/1044. Provenance: fouilles topographiques. Hors contexte stratigraphique.
Parallèles: Bailey 1988, pl. 11, Q 1656 (type Fulford 96.3); cf. cat. 289.
Pl. 29.

286. Type AV 413. Oouverture dans la douille et encoche sur le col. Traces d'utilisation. Pâte beige orangé. H. 5,2 cm. Inv. 64/1231. Provenance: carrés L 14, temple de la *Grange des Dîmes*, K 2690. Contexte stratigraphique: ensemble daté par la céramique, 80 - 150 ap. J.-C.
Parallèles: Bailey 1988, pl. 11, Q 1654-5 (type Fulford 96.3).
Pl. 29.

287. Bougeoir avec deux ouvertures dans la douille. Sans traces d'utilisation. Pâte beige clair verdâtre. Diam. 4,4 cm, H. 2 cm. Inv. 65/3320. Provenance: *insula* 16 Est, K 2854. Contexte stratigraphique: ensemble daté par la céramique, 1 - 250ap. J.-C.
Parallèles: Bailey 1988, pl. 11.
Pl. 29.

288. Type AV 412-413. Traces de rubéfaction. Pâte beige orange. Diam. 5,8 cm, H. 3,8 cm. Inv. 66/280b. Provenance: *insula* 16 Est, K 3055. Contexte stratigraphique: ensemble daté par la céramique, 150 - 250ap. J.-C.
Parallèles: Bailey 1988, pl. 11, Q 1656 (type Fulford 96.3).
Pl. 29.

289. Type AV 413. Pâte orange brun. Diam. 1,2/2,7 cm. Inv. 68/5263. Provenance: carré H 16, *Saint-Martin*, K 3543. Contexte stratigraphique: ensemble daté par la céramique, 50 – 250 ap. J.-C.
Parallèles: Bailey 1988, pl. 11, Q 1656 (type Fulford 96.3); cf. cat. 285.
Pl. 29.

290. Type AV 413. Traces de rubéfaction. Pâte gris moyen. H. env. 6,2 cm. Inv. 88/6890-9. Provenance: *En Chaplix*, nécropole, K 6890. Contexte stratigraphique: ensemble daté par la céramique, 50 - 200 ap. J.-C.
Parallèles: Deringer 1965, pl. 11, 392; Goethert 1988, p. 495-501.
Publ.: Castella 1999, vol. 2, p. 341-344 (cat. 1834).
Pl. 29.

291. Type AV 412-413. Pâte orange beige). Diam. 4 cm. Inv. 91/8350-10. Provenance: *insula* 7, K 8350. Contexte stratigraphique: ensemble daté par la céramique, 150-250 ap. J.-C.
Parallèles: Bailey 1988, pl. 11.
Sans illustration.

292. Type AV 412-413. Traces d'utilisation. Pâte beige orangé. Diam. 7,8 cm. Inv. 92/9169-18. Provenance: carré K 13, temple de la *Grange des Dîmes*, K 9169. Contexte stratigraphique: ensemble daté par la céramique, 50 - 250ap. J.-C.
Parallèles: Bailey 1988, pl. 11.
Pl. 29

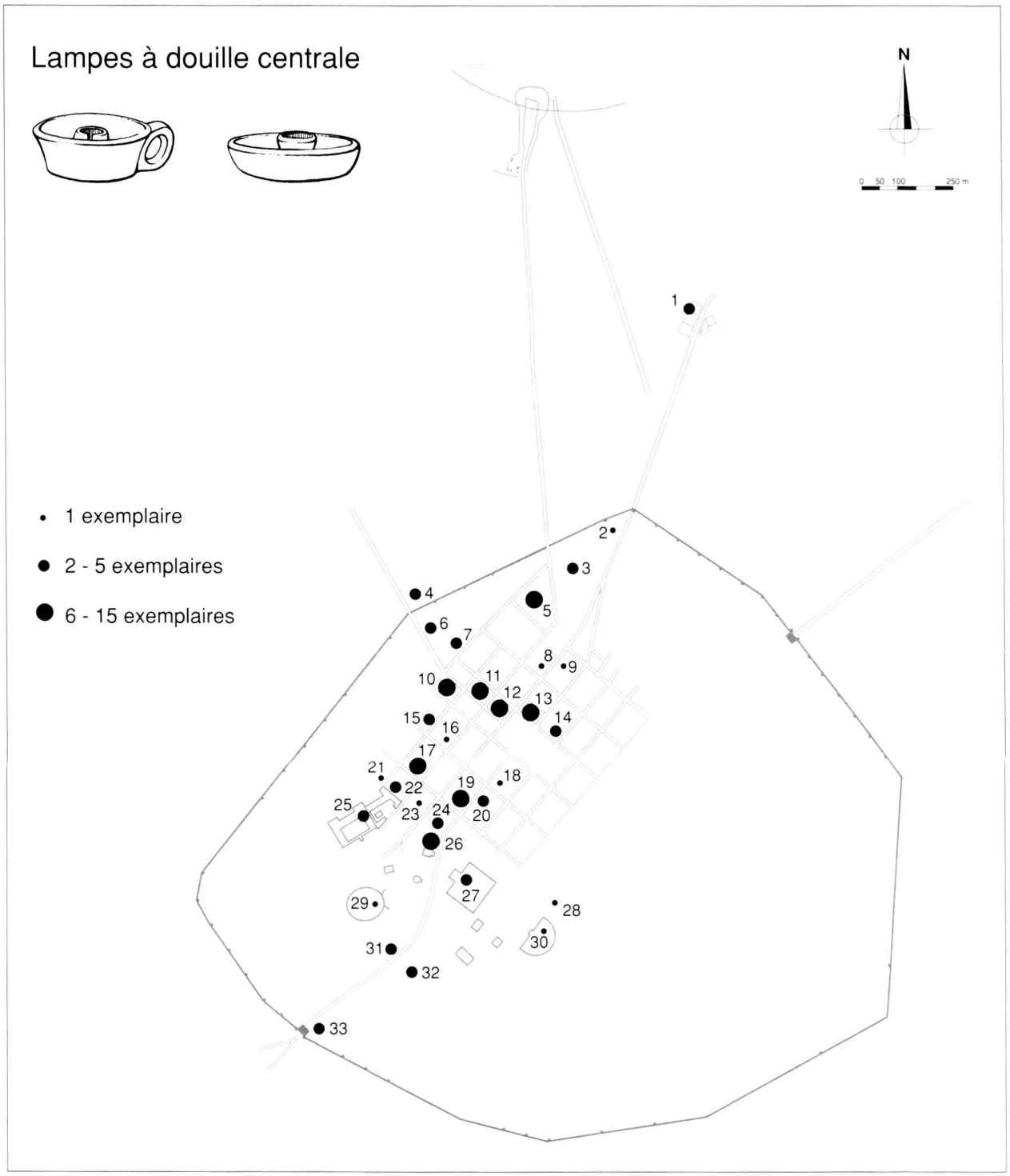

Fig. 24. Avenches/Aventicum. Lampes à douille centrale (170 exemplaires)

1. En Chaplix *nécropole, (4 exemplaires). Catalogue n° 276 (Loeschcke XIV).*

2. Carré V 11 (la Maladaire) (1 exemplaire).

3. Carrés U 10, T 11 (Prochimie) (4 exemplaires).

*4. Carré Q 7 (*Derrière les Murs*) (2 exemplaires).*

5. Carrés S 10-11 (Technicair et Prochimie) (8 exemplaires). Catalogue n° 277 (Loeschcke XIV).

6. Carrés P 8, Q 8 (Stahlton et les Mottes*) (3 exemplaires).*

7. Carré Q 9 (Fag) (2 exemplaires).

8. Insula *18 (1 exemplaire).*

9. Insula *24 (1 exemplaire). Catalogue n° 266 (Loeschcke XIV).*

10. Insula *4 Ouest (7 exemplaires).*

11. Insula *10 Est (6 exemplaires).*

12. Insula *16 Est (15 exemplaires).*
Catalogue n°s 270-271 (Loeschcke XIV), 281-282 (AV 410-411).

13. Insula *23 Ouest (11 exemplaires).*
Catalogue n°s 274-275 (Loeschcke XIV)

14. Insula *29 (*Perruet*) (2 exemplaires).*

15. Insula *3 (4 exemplaires).*

16. Insula *9 (1 exemplaire).*

17. Insula *8 (11 exemplaires).*
Catalogue n° 273 (Loeschcke XIV).

18. Insula *27 (1 exemplaire).*
Catalogue n° 279 (AV 410-411).

19. Insula *20 (8 exemplaires).*
Catalogue n°s 272 (Loeschcke XIV), 283- 284 (AV 410-411)

20. Insula *26 (4 exemplaires).*
Catalogue n° 278 (AV 410-411).

21. Insula *1 (1 exemplaire).*

22. Insula *7 (3 exemplaires).*

23. Insula *13 (1 exemplaire).*

24. Insula *19 (4 exemplaires).*

25. Carrés K-L 10-11 (palais de Derrière la Tour*) (2 exemplaires).*

26. Carrés L 13, L 14 (temple GDD) 6 exemplaires
Catalogue n°s 268 (Loeschcke XIV), 269 (Loeschcke XIV)

*27. Carrés L 15-16 (*Cigognier *et* Pastlac*) (5 exemplaires).*
Catalogue n°s 267 (Loeschcke XIV).

28. Insula *56, Carré M 19 (Selley) (1 exemplaire).*

29. Amphithéâtre (1 exemplaire).

30. Carré L 19, Théâtre (1 exemplaire).

*31. Carré H 15 (*En St. Etienne *et maison Guillod) (2 exemplaires).*

*32. Carré H 16 (*En St. Martin*) (4 exemplaires).*

33. Carré E 14 (Faubourg et Porte de l'Ouest) (6 exemplaires).

Lieu de découverte inconnu: 15 exemplaires.
Catalogue n°s 264-265 (Loeschcke XIV), 280 (AV 410-411).
Remarque: les exemplaires hors catalogue sont tous de types Loeschcke XIV ou AV 410-411.

Bibliographie

(Abréviations cf. p. 6)

Abréviations typologiques

AV	Castella/Meylan Krause 1994.
Bailey	Bailey 1988.
Broneer	Broneer 1930.
Deneauve	Deneauve 1974.
Goethert	Goethert 1988.
Leibundgut	Leibundgut 1977.
Loeschcke	Loeschcke 1919.
Ponsich	Ponsich 1961.

Abréviations bibliographiques

AN	Antiquités Nationales
JRA	Journal of Roman Archaeology
JRS	Journal of Roman Studies
MZ	Mainzer Zeitschrift
PSAM	Publications du Service des Antiquités du Maroc
RAC	Revue Archéologique du Centre de la France
RCRFA	Rei Cretariae Romanae Fautorum Acta
SZG	Schweizerische Zeitschrift für Geschichte
TMO	Travaux de la Maison d'Orient
TZ	Trierer Zeitschrift

Alicu	D. Alicu, *Opaitele romane (Die römischen Lampen): Ulpia Traiana Sarmizegetusa*, Bucarest, 1994.
Alicu/Nemes 1977	D. Alicu/E. Nemes, *Roman Lamps from Sarmizegetusa (Ulpia Traiana)*, (*BAR Supplementary Series* 18), Oxford, 1977.
Amaré Tafalla 1984	M. T. Amaré Tafalla, *Lucernas romanas de Bilbilis*, Zaragoza, 1984.
Amaré Tafalla 1987	M. T. Amaré Tafalla, *Lucernas romanas: generalidades y bibliographica*, Zaragoza, 1987.

AMREIN 1990 — H. AMREIN, Les *lampes en terre cuite du vicus gallo-romain de Lousonna Vidy*, Mémoire de Licence, inédit (Université de Lausanne, dir. prof. D. Paunier), Lausanne, 1990.

AMREIN 1999 — H. AMREIN, Les lampes en terre cuite, *in*: T. LUGINBÜHL, A. SCHNEITER *et al.*, *La fouille de Vidy Chavannes 11 1989-1990. Trois siècles d'histoire à Lousonna. Le mobilier archéologique* (*Cahiers d'archéologie romande* 74, *Lousonna* 9), Lausanne, 1999, p. 361-391.

AMREIN/MEYLAN/MOREL/CHEVALLEY 1992 — H. AMREIN/M.-F. MEYLAN KRAUSE/J. MOREL/C. CHEVALLEY, Un atelier de verrier du milieu du Ier s. apr. J.-C. à Avenches, *AS* 15, 1992.1, p. 2-17.

ARTHUR 1978 — P. ARTHUR, The Lead Glazed Wares of Roman Britain, *in*: P. ARTHUR/ G. MARSH, *Early Fine Wares in Roman Britain*, (*BAR* 57), Oxford, 1978, p. 293-356.

AYALA 1991 — G. AYALA, Alba-La-Romaine (Ardèche), les lampes en terre cuite, *RAN* 23, 1991, p. 153-212.

BAILEY 1980 — D. M. BAILEY, A *Catalogue of the Lamps in the British Museum, 2. Roman Lamps Made in Italy*, London, 1980.

BAILEY 1988 — D. M. BAILEY, *A Catalogue of the Lamps in the British Museum, 3. Roman Provincial Lamps*, London, 1988.

BAILEY 1991 — D. M. BAILEY, Lamps Metal, Lamps Clay: a Decade of Publication, *JRA* 4, 1991, p. 51-62.

BAILEY 1996 — D. M. BAILEY, E. E. H. COCKLE/D. R. HOOK, *A Catalogue of the Lamps in the British Museum, 4. Lamps of Metal and Stone and Lampstands*, London, 1996.

BAILLY 1962 — R. BAILLY, Essai de classification des marques de potiers sur lampes en argile de la Narbonnaise, *Cahiers Ligures de Préhistoire et d'Archéologie* 11, 1962, p. 79-127.

BALESTRAZZI 1988 — E. BALESTRAZZI DI FILIPPO, *Lucerne de Museo d'Aquileia. II: Lucerne romane di età reppublicana ed imperiale*, 3. vol., Aquileia, 1988.

BELCHIOR 1969 — C. BELCHIOR, *Lucernas romanas de Conimbriga*, (Museu Monografico de Conimbriga), Coimbra, 1969.

BERGÈS 1989 — G. BERGÈS, *Les lampes de Montans (Tarn). Une production céramique des Ier et IIe siècles ap. J.-C.: modes de fabrication, typologie et chronologie*, (*Documents d'Archéologie Française* 21), Paris, 1989.

BISI INGRASSIA 1977 — A. M. BISI INGRASSIA, Le lucerne fittili dei nuovi scavi di Ercolano, *L'instrumentum domesticum di Ercolano e Pompei nella prima età imperiale (Quaderni di cultura materiale 1)*, Roma, 1977, p. 73-104.

BLANC/MEYLAN KRAUSE 1997 — P. BLANC/M.-F. MEYLAN KRAUSE, *et al.* Nouvelles données sur les origines d'*Aventicum*: les fouilles de l'insula 20 en 1996, *BPA* 39, 1997, p. 30-100.

BÖGLI 1970-1971 — H. BÖGLI, Insula 16 est. Rapport sur les fouilles exécutées en 1965/1966, *BPA* 21, 1970-1971, p. 19-39.

BÖGLI/MEYLAN 1980 — H. BÖGLI/C. MEYLAN, Les fouilles de la région « Derrière la Tour » à Avenches (1704-1977), *BPA* 25, 1980, p. 7-52.

BONNET 1985 — J. BONNET, La production d'un atelier de lampes romaines en terre cuite, *in*: A. GRENIER (dir.), *Céramique antique en Gaule: Actes du colloque de Metz, 1982*, Nancy, Centre, Université de Nancy II (*Studia Gallica* II), 1985, p. 107-134.

BONNET 1988 — J. BONNET, *Lampes céramiques signées. Définition critique d'ateliers du Haut Empire*, (*Documents d'Archéologie Française* 13), Paris, 1988.

BONNET/DELPLACE 1987 — J. BONNET/CH. DELPLACE, Lampes signées de Gaule, Les lampes en terre cuite en Méditerranée des origines à Justinien, *in*: TH. OZIOL / R. REBUFFAT (dir.), *Les lampes en terre cuite en Méditerranée des origines à Justinien* (Table ronde du C.N.R.S. tenue à Lyon du 7 au 11 décembre 1981), (*TMO* 13), Lyon, 1987, p. 65-71.

BONNET/DELPLACE 1989 — J. BONNET/CH. DELPLACE, *Les lampes*, (*Collection du musée archéologique départemental de St-Bertrand-de-Comminges* 2) Toulouse, 1989.

BONNET/DELPLACE 1997 — J. BONNET/CH. DELPLACE, Lampes de Vannes (Morbihan), *SFECAG, Actes du colloque du Mans (8-11 mai 1997)*, Marseille, 1997, p. 195-208.

BRONEER 1930 — O. BRONEER, *Corinth, IV, 2. Terracotta Lamps (Results of Excavations conducted by The American School of Classical Studies at Athen)*, Cambridge (Mass.), 1930.

BRUNEAU 1966 — P. BRUNEAU, *Les lampes. Exploration archéologique de Délos 26*, Paris, 1966.

BRUNI 2000 — S. BRUNI *Le navi antiche di Pisa. The ancient ships of Pisa*, Firenze, 2000.

BUCHI 1975 — E. BUCHI, *Lucerne del Museo di Aquileia. I: Lucerne romane con marchio di fabbrica*, (*Associazione Nazionale per Aquileia*), Aquileia, 1975.

CAHN-KLAIBER 1977 — E.M. CAHN-KLAIBER, *Die antiken Tonlampen des Archäologischen Instituts der Universität Tübingen*, (*Studien zur Archäologie und Kunstgeschichte* 2), Tübingen, 1977.

CARRÉ 1985 — F. CARRÉ, Les lampes en terre cuite d'Alésia (Collections des musées d'Alésia), *RAE* 36, 1985, p. 277-297.

CARRÉ 1985 — F. CARRÉ, Les productions de lampes à huile et à suif en Bourgogne, *S.F.E.C.A.G. (Actes du Congrès de Reims, 1985)*, Marseille, 1985, p. 9.

CASTELLA 1987 — D. CASTELLA, *La nécropole du Port d'Avenches*, (*CAR* 41, *Aventicum* IV), Avenches, 1987

CASTELLA 1995 — D. CASTELLA, Potiers et tuiliers à Aventicum. Un état de la question, *BPA* 37, 1995, p. 113-141.

CASTELLA 1999 — D. CASTELLA, *La nécropole gallo-romaine d'Avenches «En Chaplix». Fouilles 1987-1992*, (*CAR* 77/78, *Aventicum* IX/X), Lausanne, 1999.

CASTELLA/MEYLAN KRAUSE 1999 — D. CASTELLA/M.-F. MEYLAN KRAUSE, Témoins de l'activité des potiers à Aventicum (Avenches, Suisse), capitale des Helvètes, du Ier au IIIe siècles ap. J.-C., *S.F.E.C.A.G. (Actes du Congrès de Fribourg, 13-16 mai 1999)*, Marseille, 1999, p. 71-88.

CASTELLA/MEYLAN KRAUSE 1994 — D. CASTELLA, M.-F. MEYLAN KRAUSE, La céramique gallo-romaine d'Avenches et de sa région. Esquisse d'une typologie, *BPA* 36, 1994, p. 5-126.

CORROCHER 1983 — J. CORROCHER, La céramique plombifère de Vichy (Allier), *RAC* 22, 1983, p. 15-40.

CORROCHER 1994 — J. CORROCHER, Les vases plastiques à vernis plombifère du Ier s. après J.-C., *AN* 26, 1994, p. 119-127.

CHRZANOVSKI 2000 — L. CHRZANOVSKI, *Lumières antiques: les lampes à huile du Musée romain de Nyon*, Milan, 2000.

DANGREAUX/DESBAT/ELAIGNE/GENIN/LAROCHE 1996 — B. DANGREAUX/A. DESBAT/S. ELAIGNE/M. GENIN/C. LAROCHE, Les productions de l'atelier de la Muette, *Gallia* 53, 1996, p. 41-191.

DE CAROLIS/DE SPAGNOLIS 1983 — E. DE CAROLIS/M. DE SPAGNOLI, *I Bronzi. IV.1 Le lucerne*, (*Museo Nazionale Romano*), Roma, 1983.

DENEAUVE 1974 — J. DENEAUVE, *Lampes de Carthage*, Paris, 1974.

DERINGER 1965 — H. DERINGER, *Römische Lampen aus Lauriacum*, (*Forschungen in Lauriacum* 9), Linz, 1965.

DESBAT 1995 — A. DESBAT, Les productions précoces de céramiques à glaçure plombifère de la vallée du Rhône, *Rei Cretariae Romanae Fautorum Acta* 34), Szekesfehervar, 1995, p. 39-48.

DRESSEL 1879 — H. DRESSEL *Lucernarum formae*, C.I.L. XV, II, 1, 1879.

ELAIGNE 1996 — S. ELAIGNE, Les lampes, *in*: A. DESBAT, M. GENIN, L. LASFARGUES (éd.), *Les productions des ateliers de potiers antiques de Lyon, Ire partie: les ateliers précoces*, *Gallia* 53, 1996, p. 1-249; p. 104-108.

ELAIGNE 1997 — S. ELAIGNE, Les lampes, *in*: A. DESBAT (éd.), *Les productions des ateliers de potiers antiques de Lyon, 2e partie: les ateliers du Ier s. après J.-C.*, *Gallia* 54, 1997, p. 1-117, p. 12-19.

EWIGLEBEN / KÖHN 2000 — C. EWIGLEBEN/E. KÖHN, E./ R. JACKSON (éd.), *Gladiators and Caesars: The Power of Spectacle in Ancient Rome*, London, 2000.

FARKA 1977 — Ch. FARKA, *Die römischen Lampen vom Magdalensberg*, Klagenfurt, 1977.

FREMERSDORF 1922 — F. FREMERSDORF, *Römische Bildlampen*, Bonn-Leipzig, 1922.

FURGER 1991 — A.R. FURGER, Die Töpfereibetriebe von Augusta Rauricorum, *JbAK* 12, 1991, p. 259-280.

GUALANDI GENITO 1986 — M.-C. GUALANDI GENITO, *Le lucerne antiche del Trentino*, (*Patrimonio artistico del Trentin* 11), Trento, 1986.

GOETHERT 1988 — K. GOETHERT, Die römischen Tüllenlampen (Loeschcke XIV). Kerzenhalter und Kerzenständer aus Ton im Rheinischen Landesmuseum Trier, *TZ* 51, 1988, p. 463-510.

GOETHERT 1997 — K. GOETHERT, *Römische Lampen und Leuchter. Auswahlkatalog des Rheinischen Landesmuseums Trier.* (*Schriftenreihe des Rheinischen Landesmuseums Trier* 14), Trèves, 1997.

GOETHERT-POLASCHEK 1985 — K. GOETHERT-POLASCHEK, *Katalog der römischen Lampen des Rheinischen Landesmuseums Trier. Bildlampen und Sonderformen*, (*Trierer Grabungen und Forschungen* 15), Mainz, 1985.

HARTMANN 1992 — TH. HARTMANN, Die Firmalampen von Vindonissa, *JberGPV* 1991, (1992), p. 50-64.

HAYES 1980 — J. W. HAYES, *Ancient Lamps in the Royal Ontario Museum. I: Greek and Roman Clay Lamps. A Catalogue*, Toronto, 1980.

HELLMANN 1987 — M.-C. HELLMANN, *Lampes antiques de la Bibliothèque Nationale II. Fond général: Lampes pré-romaines et romaines*, Paris, 1987.

HELLMANN 1988 — M.-C. HELLMANN, Les représentations des gladiateurs sur les lampes à huile romaines, *Les gladiateurs. Catalogue d'exposition, Musée archéologique de Lattes (mai-juillet 1987)*, Lattes, 1988, p. 142-183.

HOCHULI-GYSEL 1998 — A. HOCHULI-GYSEL, bleiglasierte Keramik, *in: Beiträge zum römischen Oberwinthertur - Vitudurum 8. Ausgrabungen im Unteren Bühl. Les fibules, Keramische Sondergruppen: Bleiglasierte Keramik, Terrakotten und Lampen. Monographien der Kantonsarchäologie Zürich* 30, Zürich-Egg, 1998, p. 63-81.

HOCHULI-GYSEL 2002 — A. HOCHULI-GYSEL, La céramique à glaçure plombifère d'Asie Mineure et du bassin méditerranéen oriental (du 1er s. av. J.-C. au 1er s. ap. J.-C.), *in*: F. BLONDÉ, P. BALLET, F.-F. SALLES (dir.), *Céramiques hellénistiques et romaines. Productions et diffusion en Méditerranée rientale (Chypre, Egypte et côte syro-palestinienne)*, (*TMO* 35), Lyon 2002, p. 303-320.

IVÁNYI 1935 — D. IVÁNYI, *Die Pannonischen Lampen. Eine typologisch-chronologische Übersicht, Dissertationes Pannonicae II*, Budapest, 1935.

LEIBUNDGUT 1976 — A. LEIBUNDGUT, *Die römischen Bronzen der Schweiz. II Avenches*, Avenches, 1976.

LEIBUNDGUT 1977 — A. LEIBUNDGUT, *Die römischen Lampen in der Schweiz: Eine kultur- und handelsgeschichtliche Studie*, Bern, 1977.

LOESCHCKE 1909 — S. LOESCHCKE, Keramische Funde in Haltern, *Mitteilungen der Altertumskomission für Westfalen* 5, 1909, p. 202-212.

LOESCHCKE 1919 — S. LOESCHCKE, *Lampen aus Vindonissa: Ein Beitrag zur Geschichte von Vindonissa und des antiken Beleuchtungswesens*, Zürich, 1919.

MACCABRUNI 1995 — C. MACCABRUNI, Ceramica invetriata con decorazione a rilievo; nuovi ritrovamenti dal territorio Pavese, (*Rei Cretariae Romanae Fautorum Acta* 34), Szekesfehervar, 1995, p. 49-62.

MAGETTI 1981 — M. MAGGETTI, Composition of Roman Pottery from Lousonna (Switzerland), (*British Museum Occasional Paper* 19), 1981, p. 33-49.

MARTIN 1995 — A. MARTIN, Central Italian Lead Glazed Pottery, (*Rei Cretariae Romanae Fautorum Acta* 34), Szekesfehervar, 1995, p. 63-68.

MENZEL 1969 — H. MENZEL, *Antike Lampen im Römisch-Germanischen Zentralmuseum zu Mainz*, Mainz, 1969[2].

MEYER-FREULER/PAULI-GABI 1990 — Ch. MEYER-FREULER/Th.PAULI-GABI, La céramique du Ier s. en contextes militaires et civils: étude comparative sur la base des données de Vindonissa et de Vitudurum, *S.F.E.C.A.G., Actes du Congrès de Fribourg (13 au 13 mai 1999)*, Marseille, 1999, p. 25-44.

MEYLAN KRAUSE 1996 — M.-F. MEYLAN KRAUSE, Un dépôt votif découvert en 1905, *BPA* 38, 1996, p. 23-34.

OSWALD 1931 — F. OSWALD, *Index of Potters' Stamps on Terra Sigillata Samian Ware*, London, 1931.

PASSELAC 1993 — M. PASSELAC, Céramique romaine à glaçure plombifère, (*Lattara* 6), 1993, p. 430-434.

PAVOLINI 1977 — C. PAVOLINI, Le lucerne fittili del Museo Nazionale di Napoli, in: *L'instrumentum domesticum di Ercolano e Pompei nella prima età imperiale (Quaderni di cultura materiale 1)*, Roma, 1977, p. 33-51.

PAVOLINI 1990 — C. PAVOLINI, Les lampes romaines en Gaule aux IIe et Ier s. av. J.-C., Gaule interne et Gaule méditerranéenne aux IIe et Ier s. av. J.-C.: confrontations stratigraphiques (*Actes de la table ronde de Valbonne 11-13 novembre 1986*, (*RAN Supplément* 21), Paris, 1990, p. 99-112.

PONGRACZ 1995 — Zs. PONGRACZ, Glazed Lamps from Gorsium and Intercisa, (*Rei Cretariae Romanae Fautorum Acta* 34), Szekesfehervar, 1995, p. 89-93.

PONSICH 1961 — M. PONSICH, *Les lampes romaines en terre cuite de la Mauritanie Tingitane*, (*PSAM* XV), Rabat, 1961.

RABEISEN 1985 — E. RABEISEN, Lampes et chandeliers d'Alésia, (*RAE* 36), 1985, p. 298-303.

RASELLI-NYDEGGER 1998 — L. RASELLI-NYDEGGER, Terrakotten und Lampen, *in*: *Beiträge zum römischen Oberwinthertur - Vitudurum 8. Ausgrabungen im Unteren Bühl. Les fibules, Keramische Sondergruppen: Bleiglasierte Keramik, Terrakotten und Lampen. Monographien der Kantonsarchäologie Zürich* 30, Zürich-Egg, 1998, p. 83-115.

ROBIN PETITOT 2000 — B. ROBIN PETITOT, *Catalogue des lampes grecques et romaines*, (*Les collections du musée de l'Arles antique*), Arles, 2000.

ROTTLÄNDER 1992 — R.C.A. ROTTLÄNDER, Der Brennstoff römischer Beleuchtungskörper: Zu einem Neufund einer Bildlampe aus dem Gräberfeld Kaiseraugst - Im Sager, *JberAK* 13, 1992, p. 225-229.

SCHNEIDER / WIRZ 1992A — G. SCHNEIDER/E. WIRZ, Chemical Answers to Archaeological Questions. Roman Terracotta Lamps as Documents of Economic History, *Documents et Travaux (IGAL), Sciences de la Terre et céramiques archéologiques. Expérimentations, applications* 16, Cergy, 1992, p. 13-48.

SCHNEIDER / WIRZ 1992B — G. SCHNEIDER/E. WIRZ Chemische Analysen von Firmalampen aus Vindonissa, *Jber.GPV* 1991 (1992), p. 35-64.

SENNEQUIER *et al.* 1998 — G. SENNEQUIER, A. HOCHULI-GYSEL, B. RÜTTI *et al.*, *Les verres romains à scènes de spectacle trouvés en France* (*Association française pour l'archéologie du verre*), Rouen, 1998.

VEGAS 1964 — M. VEGAS, Römische Bildlampen aus einer Werkstatt des Lagers Novaesium, *BJb* 164, 1964, p. 308-320.

VEGAS 1966 — M. VEGAS, *Novaesium II. Die römischen Lampen von Neuss* (*Limesforschungen* 7), Berlin, 1966.

VERTET 1986 — H. VERTET, Recherches sur les glaçures plombifères fabriquées dans le centre de la Gaule, *S.F.E.C.A.G (Actes du Congrès de Toulouse 1986)*, Marseille, 1986, p. 25-32.

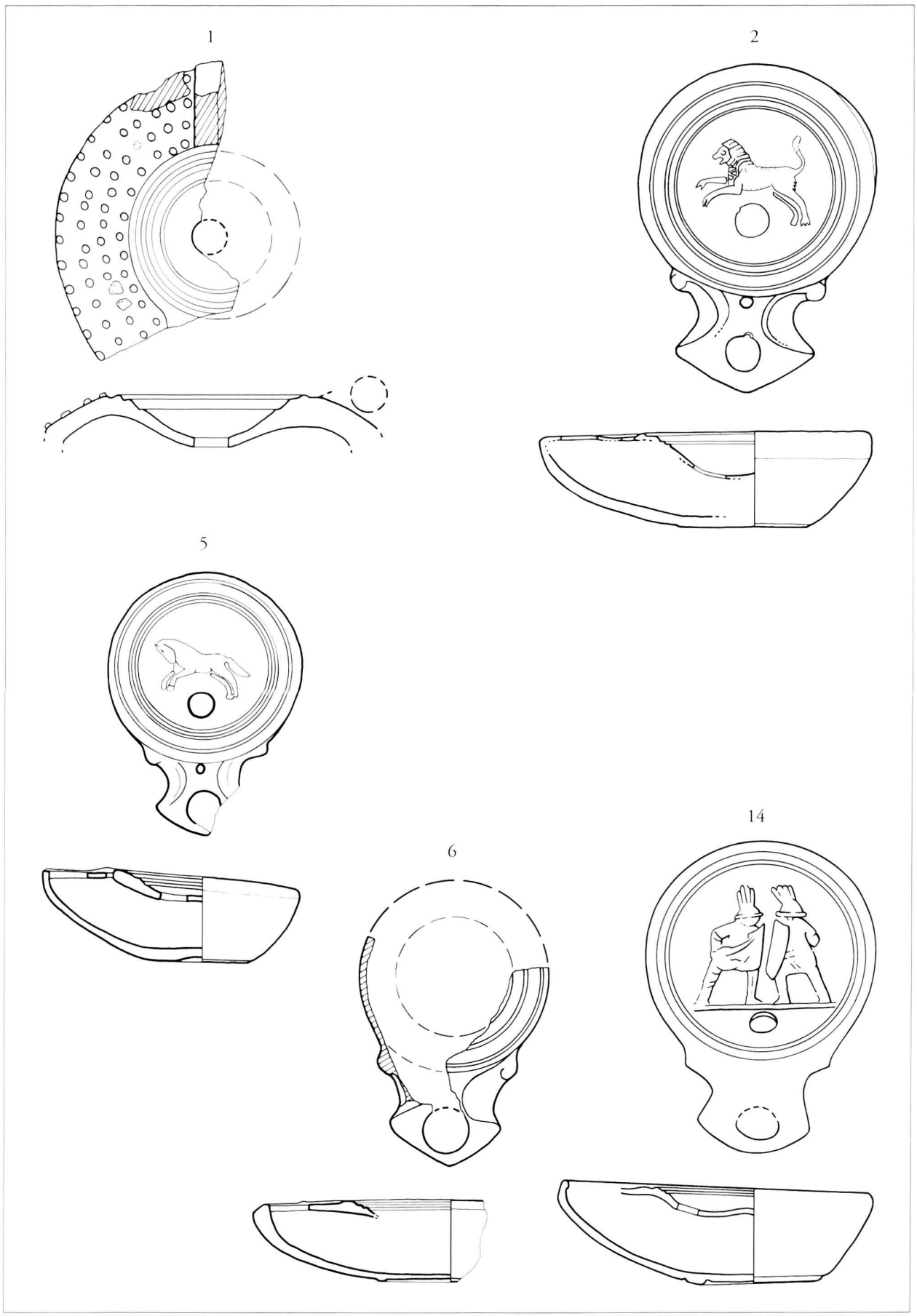

Pl. 1. *1 : type Ponsich IB ? ; 2-14 : type Loeschcke I.* Echelle 2:3

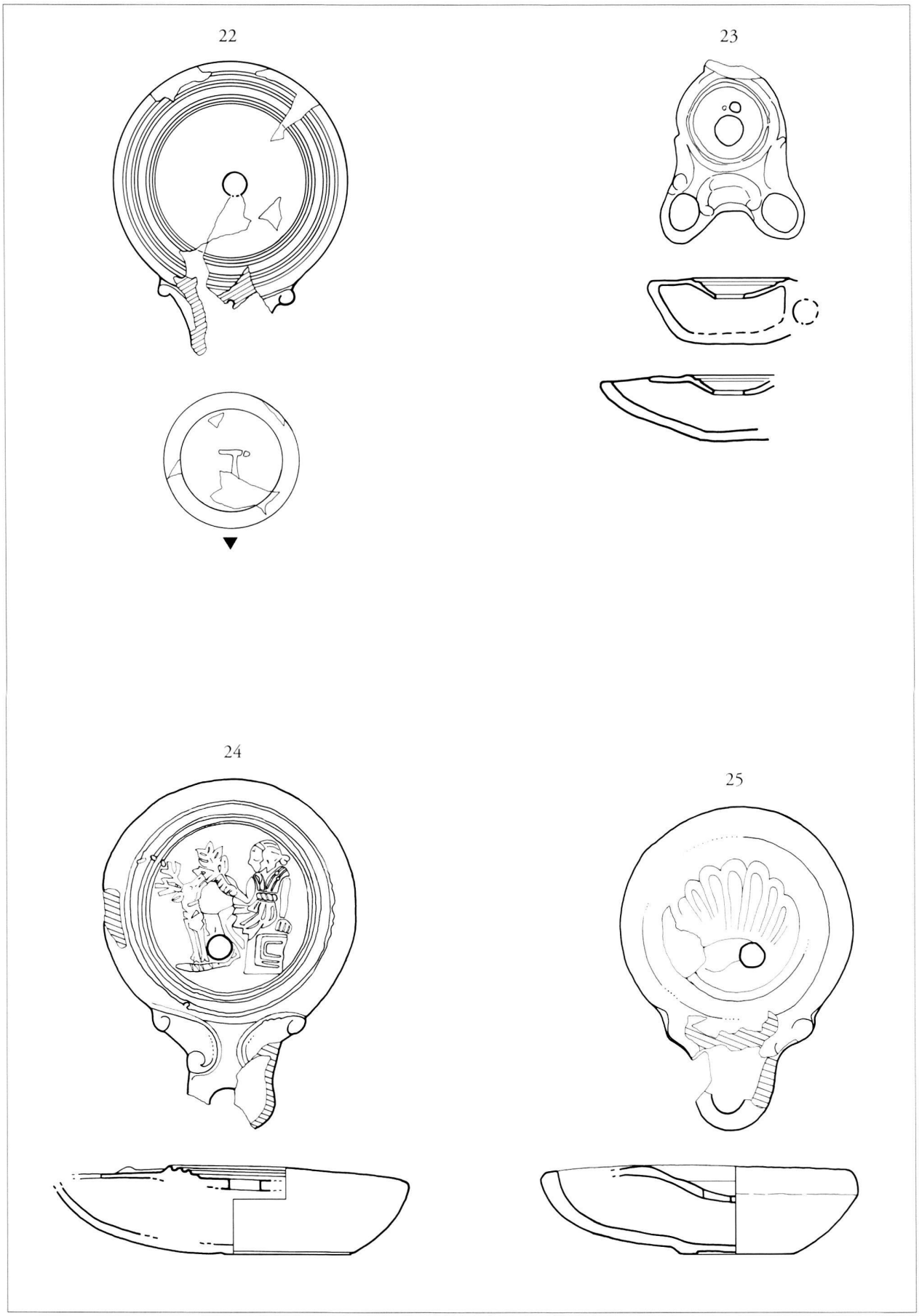

Pl. 2. *22-23 : type Loeschcke III ; 24-25 : type Loeschcke IV.* Echelle 2:3

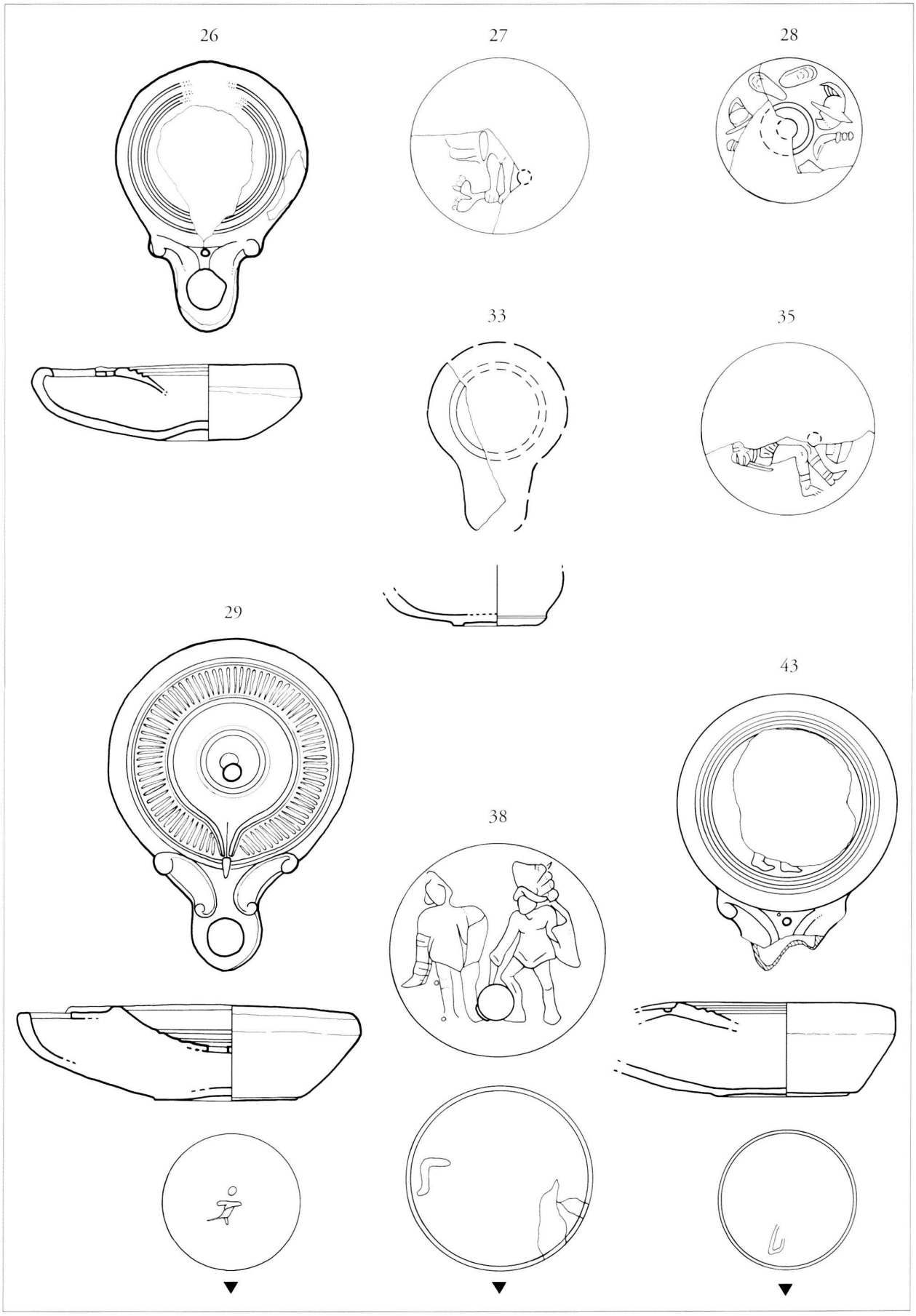

Pl. 3. *26-43 : type Loeschcke IV.* Echelle 2:3

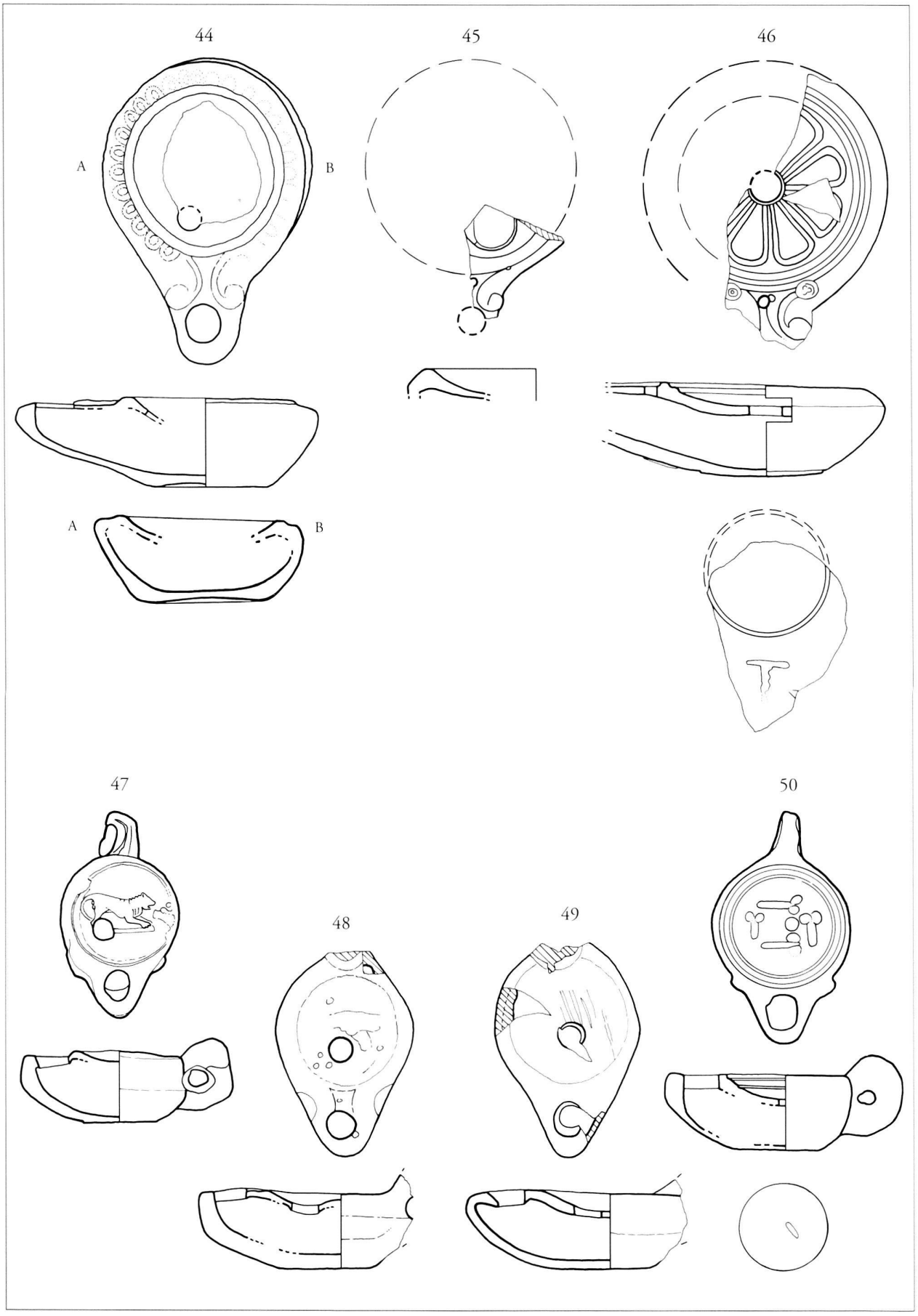

Pl. 4. *44-46 : type Loeschcke V ; 47-50 : type Loeschcke VI.* Echelle 2:3

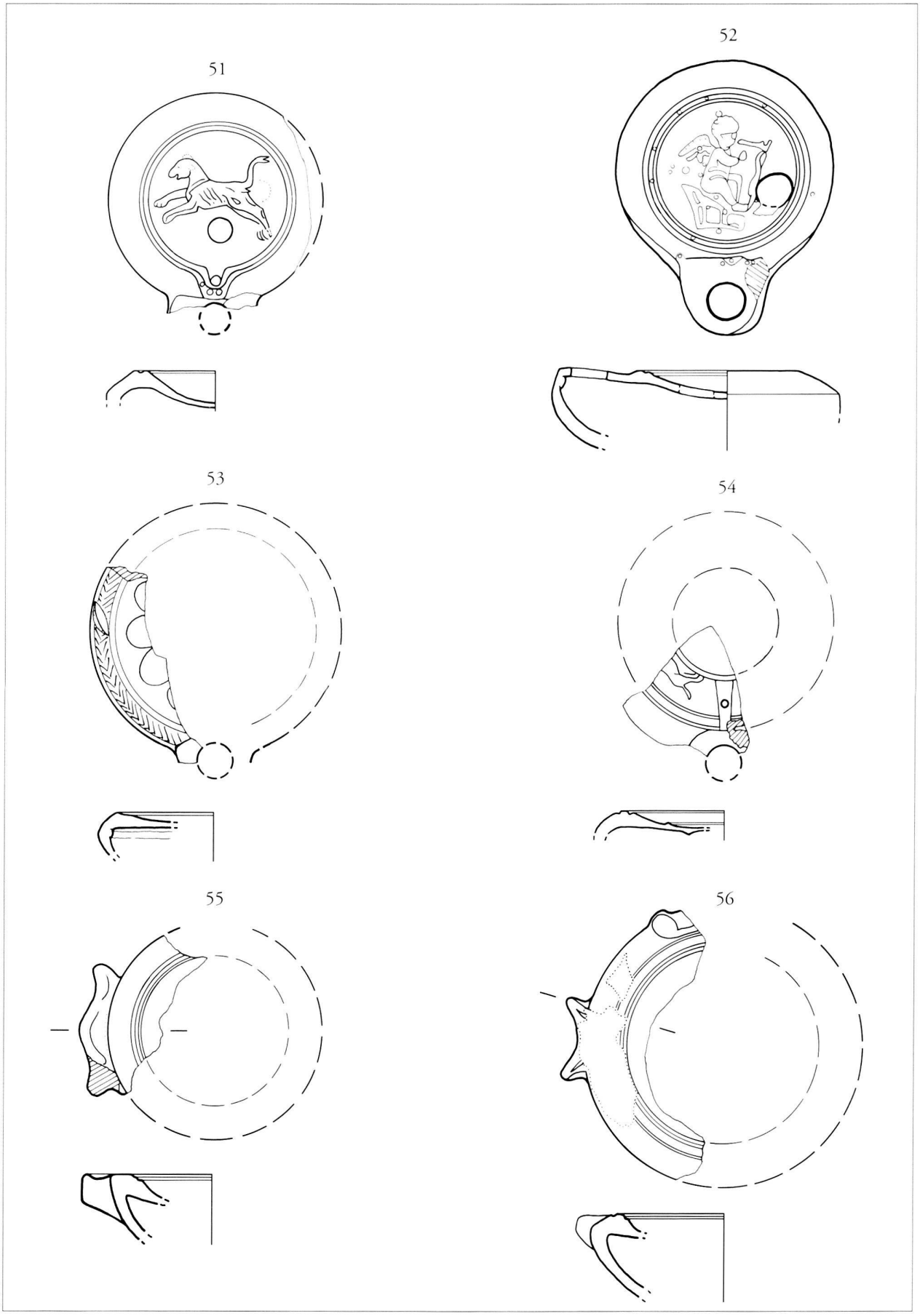

Pl. 5. *51-54 : type Loeschcke VII ; 55-56 : lampes à ailerons de type indéterminé.* Echelle 2:3

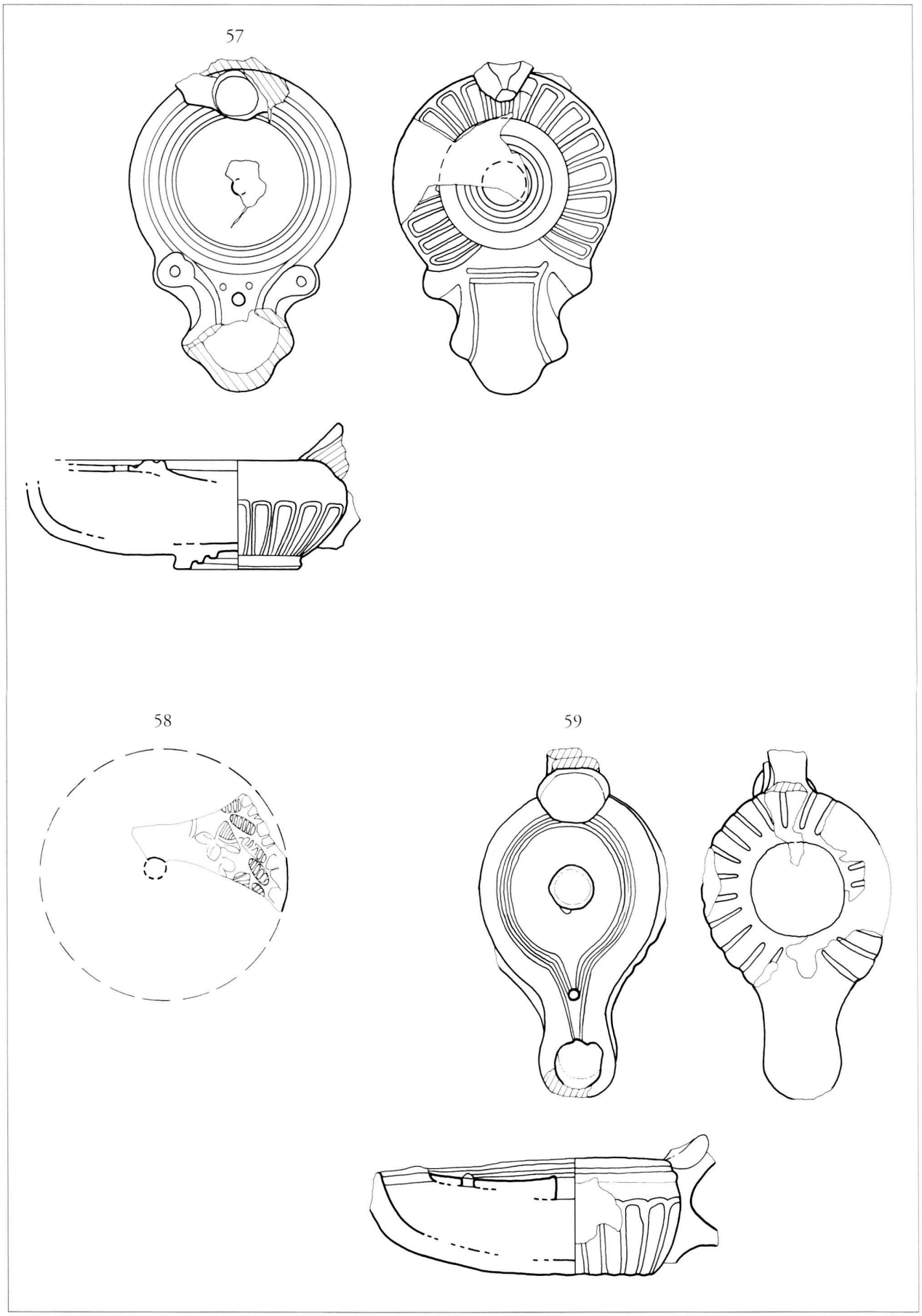

Pl. 6. *57-59 : lampes à glaçure plombifère.* Echelle 2:3

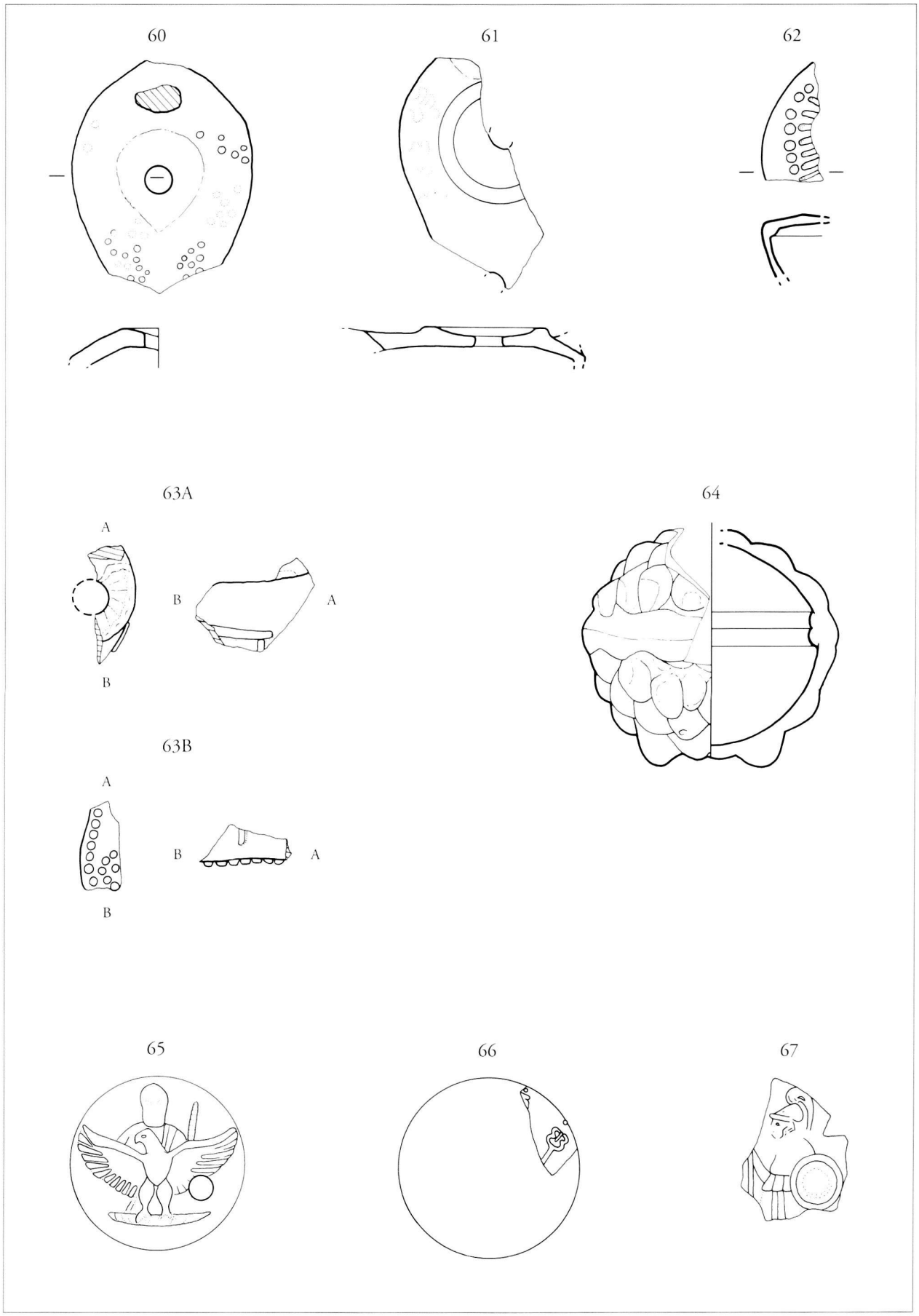

Pl. 7. *60-64 : lampes plastiques ; 65-67 : médaillons à décor figuré.* Echelle 2:3

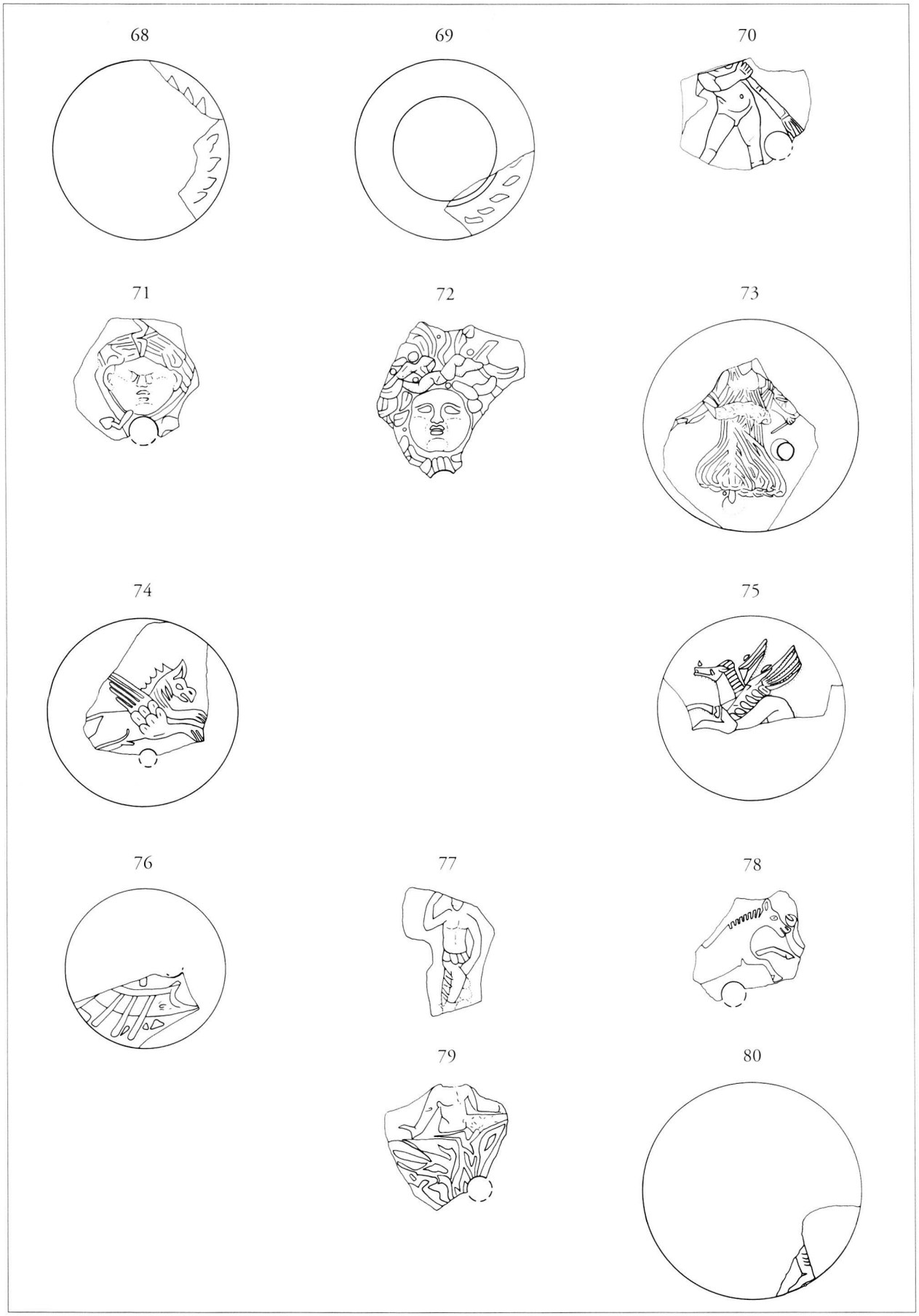

Pl. 8. *68-80 : médaillons à décor figuré.* Echelle 2:3

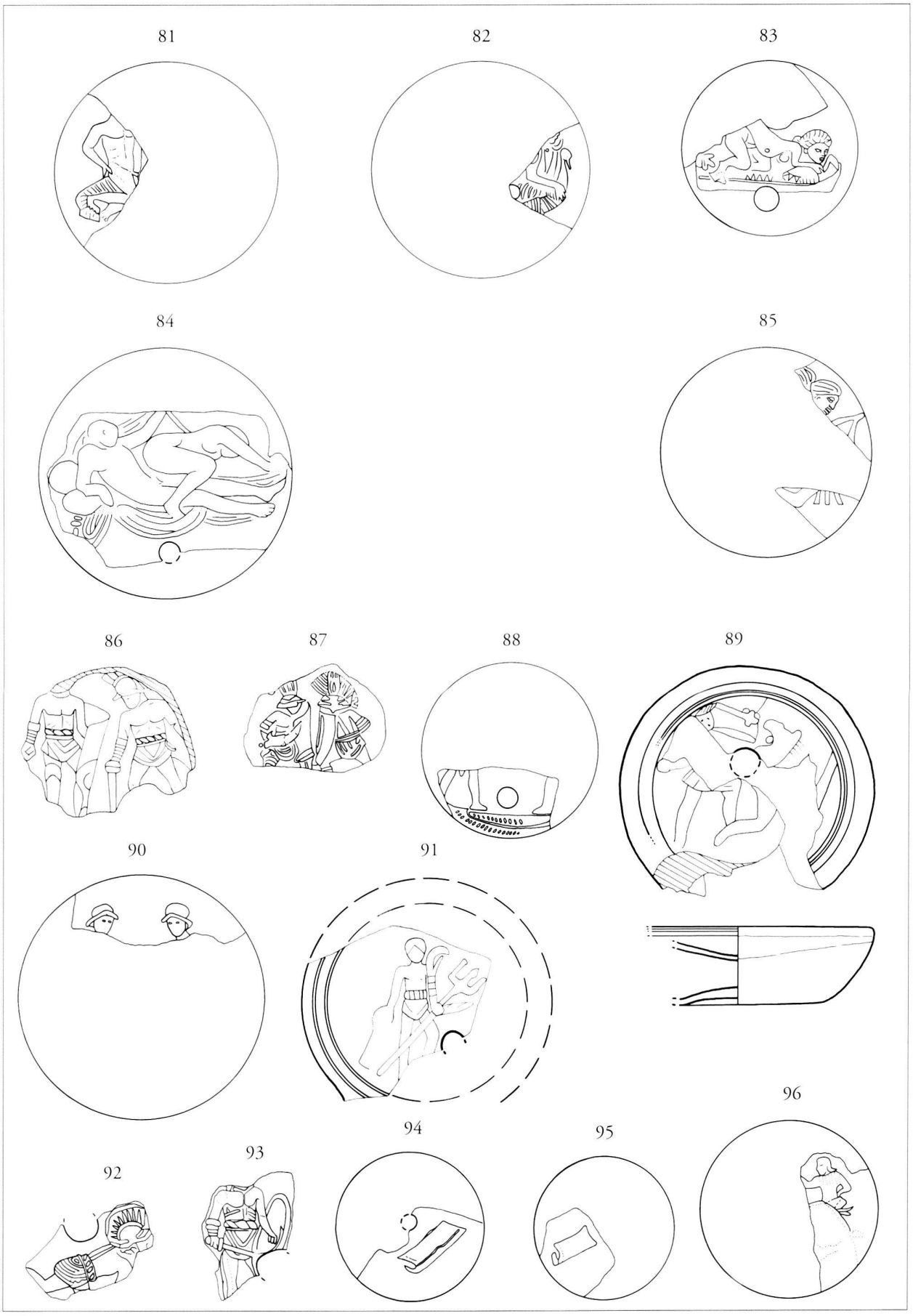

Pl. 9. *81-96 : médaillons à décor figuré.* Echelle 2:3

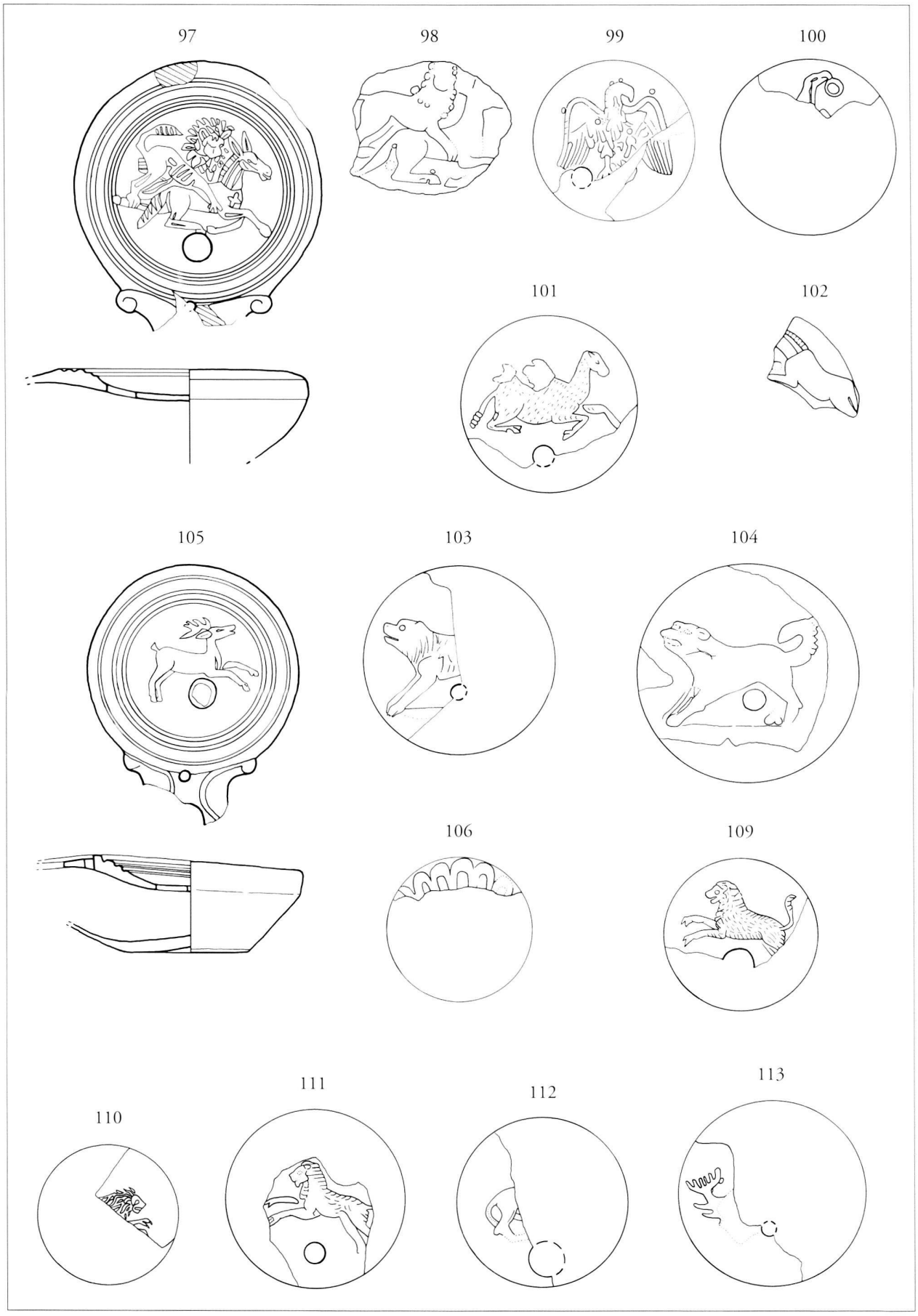

Pl. 10. *97-113 : médaillons à décor figuré.* Echelle 2:3

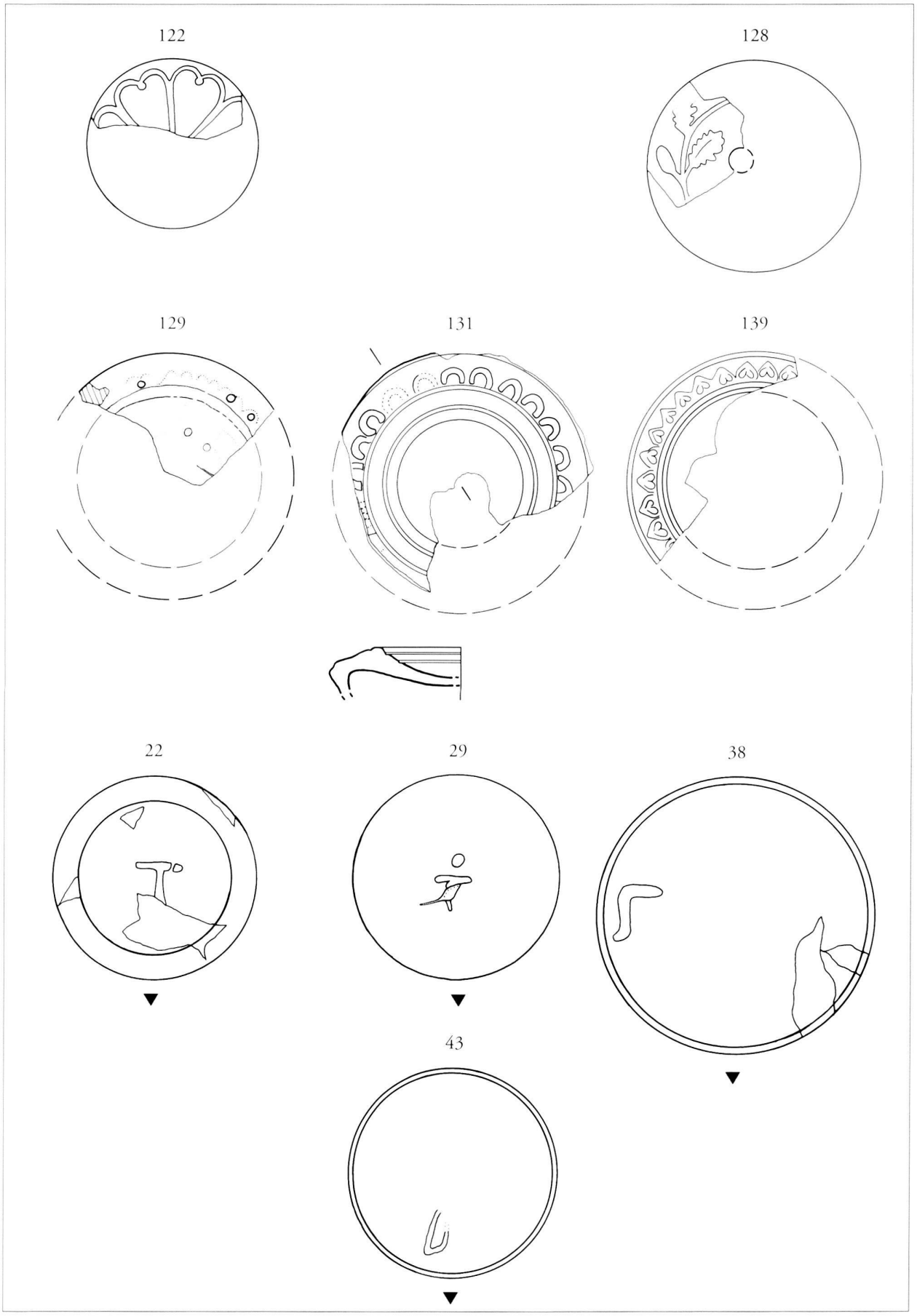

Pl. 11. *122-139 : médaillons à décor figuré ; 22-43 : marques et estampilles.* Echelle 2:3

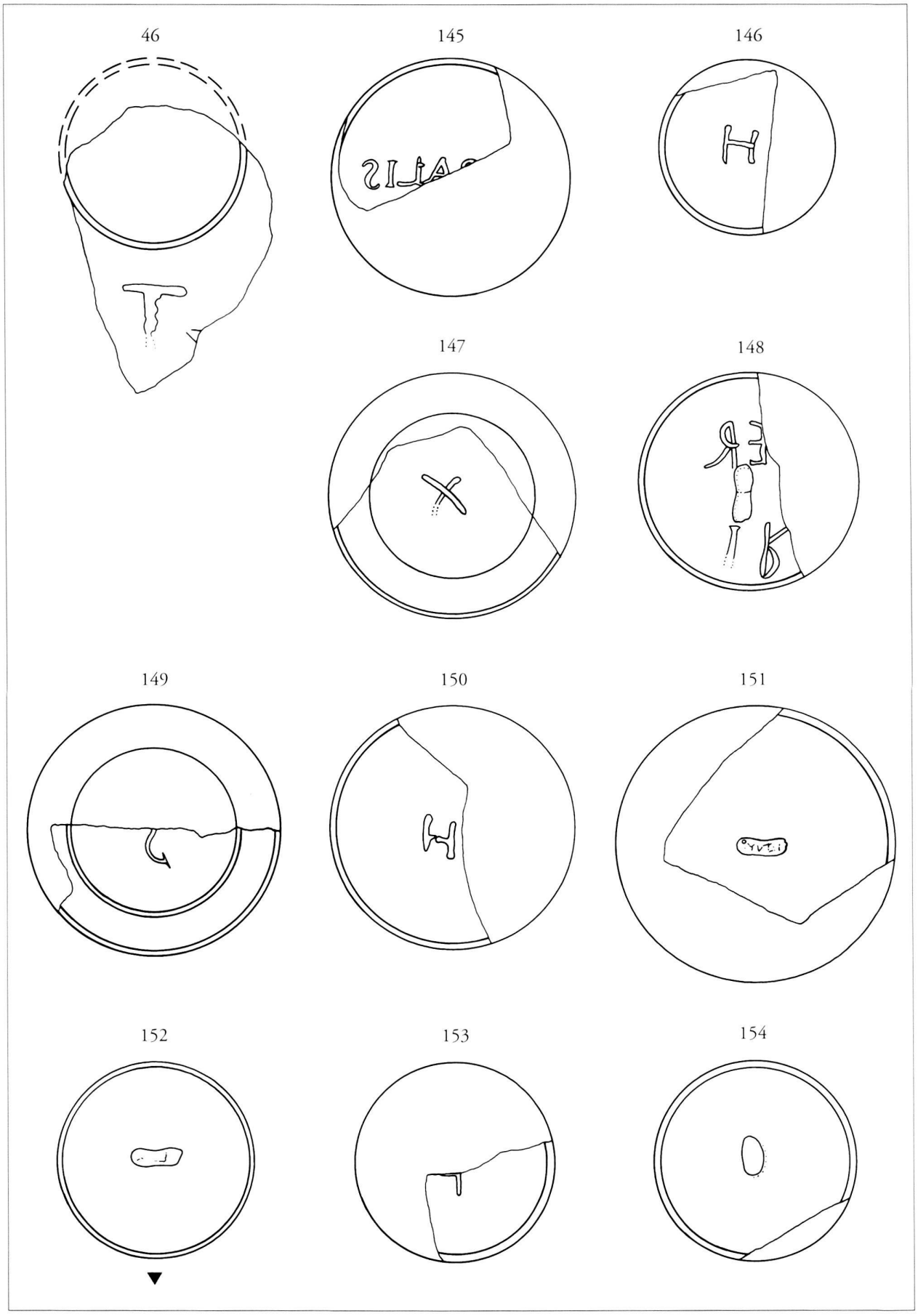

Pl. 12. *46-154 : marques et estampilles.* Echelle 1:1

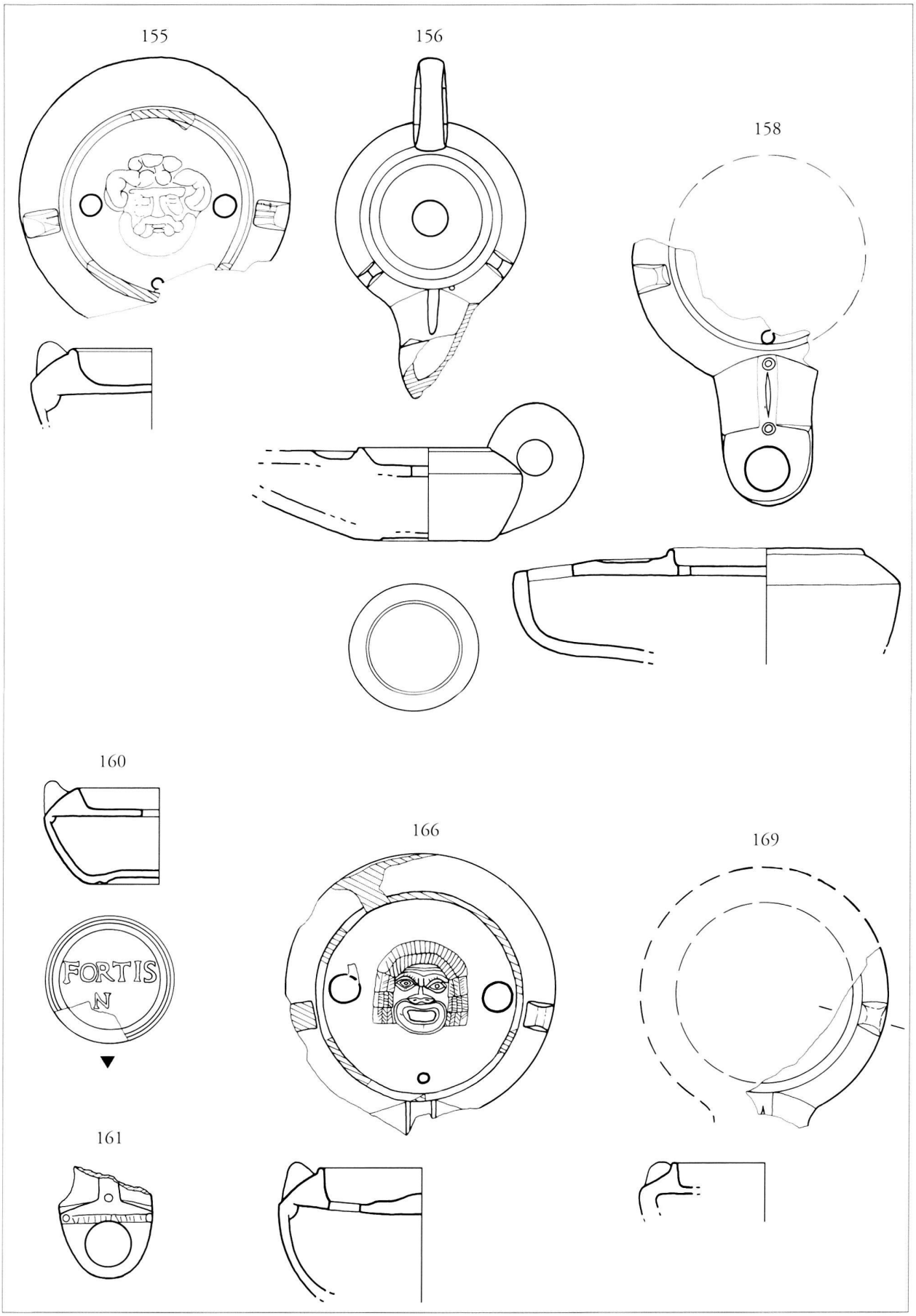

Pl. 13. *155-169 : type Loeschcke IXa et b.* Echelle 2:3

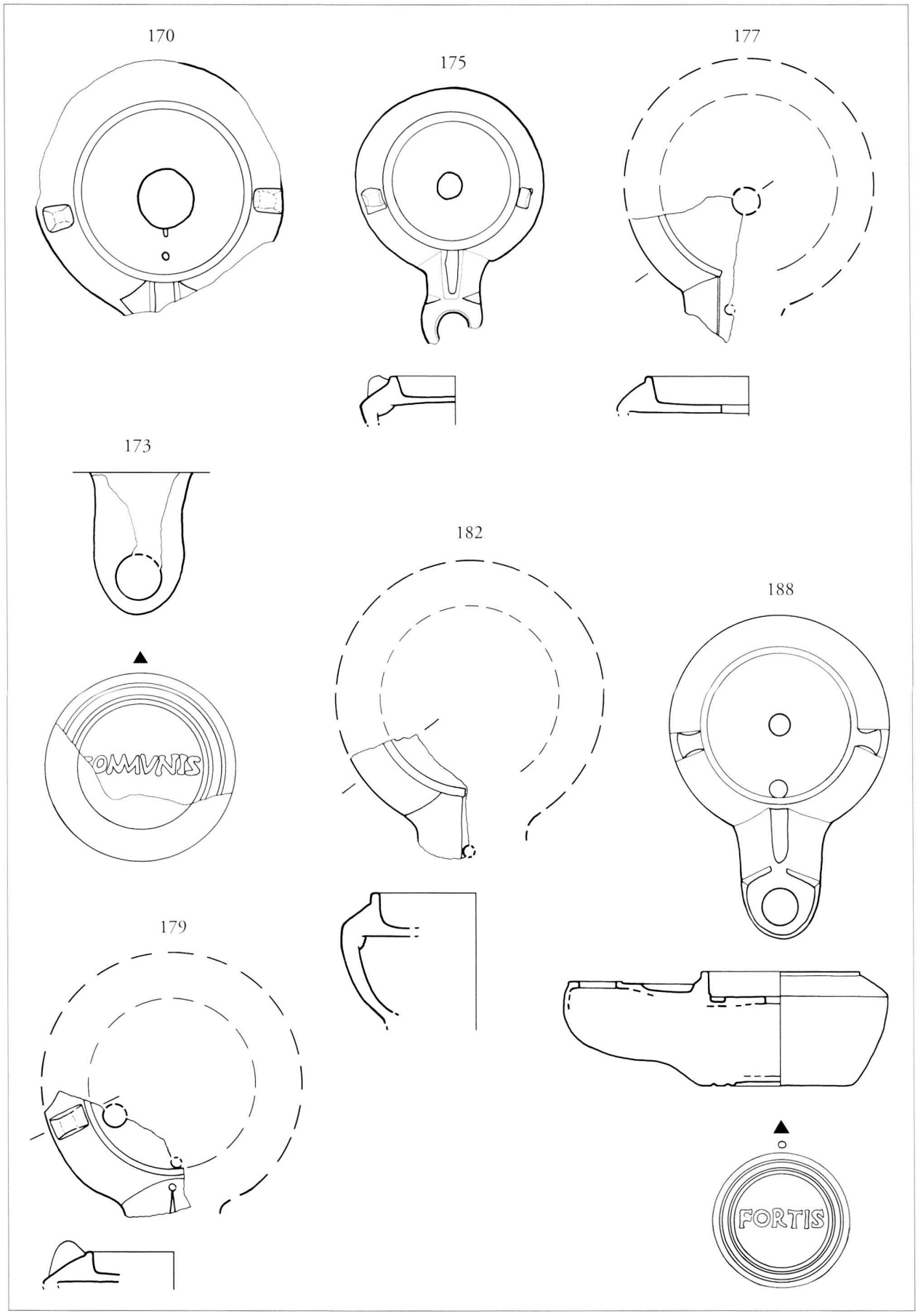

Pl. 14. *170-188 : type Loeschcke IXb.* Echelle 2:3

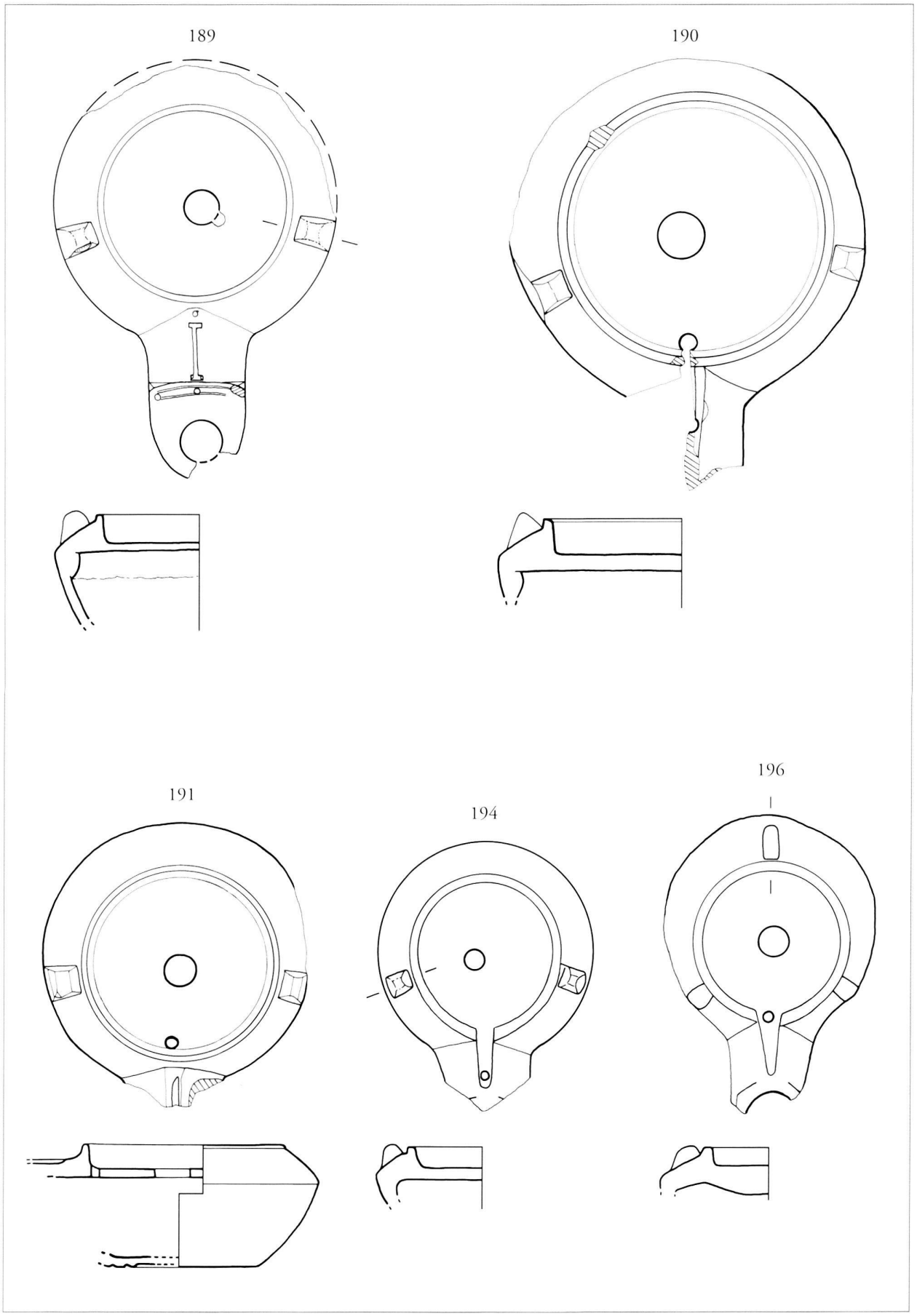

Pl. 15. *189-196 : type Loeschcke IX et IXb.* Echelle 2:3

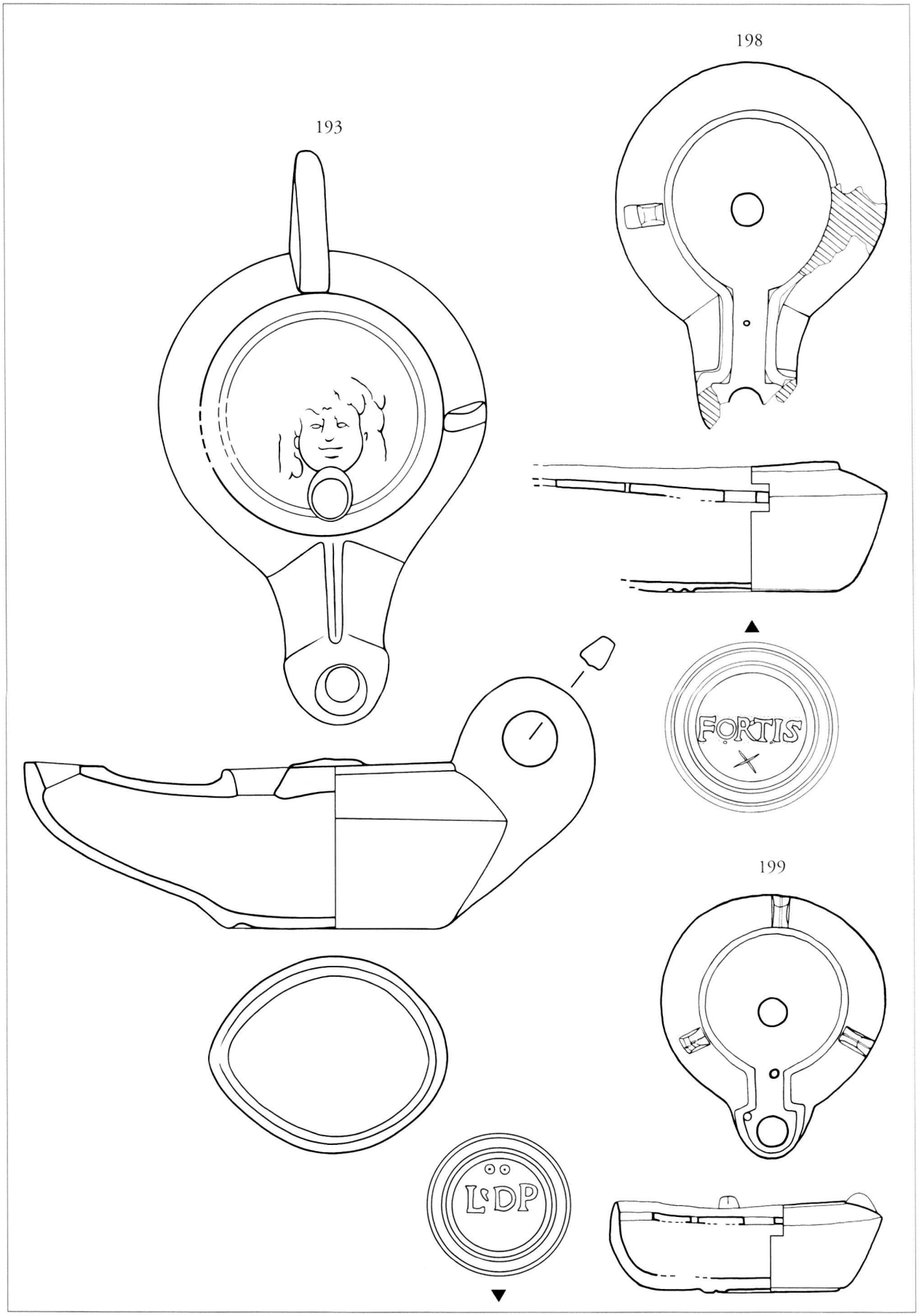

Pl. 16. *193 : type Loeschcke IXb ; 198-199 : type Loeschcke X.* Echelle 2:3

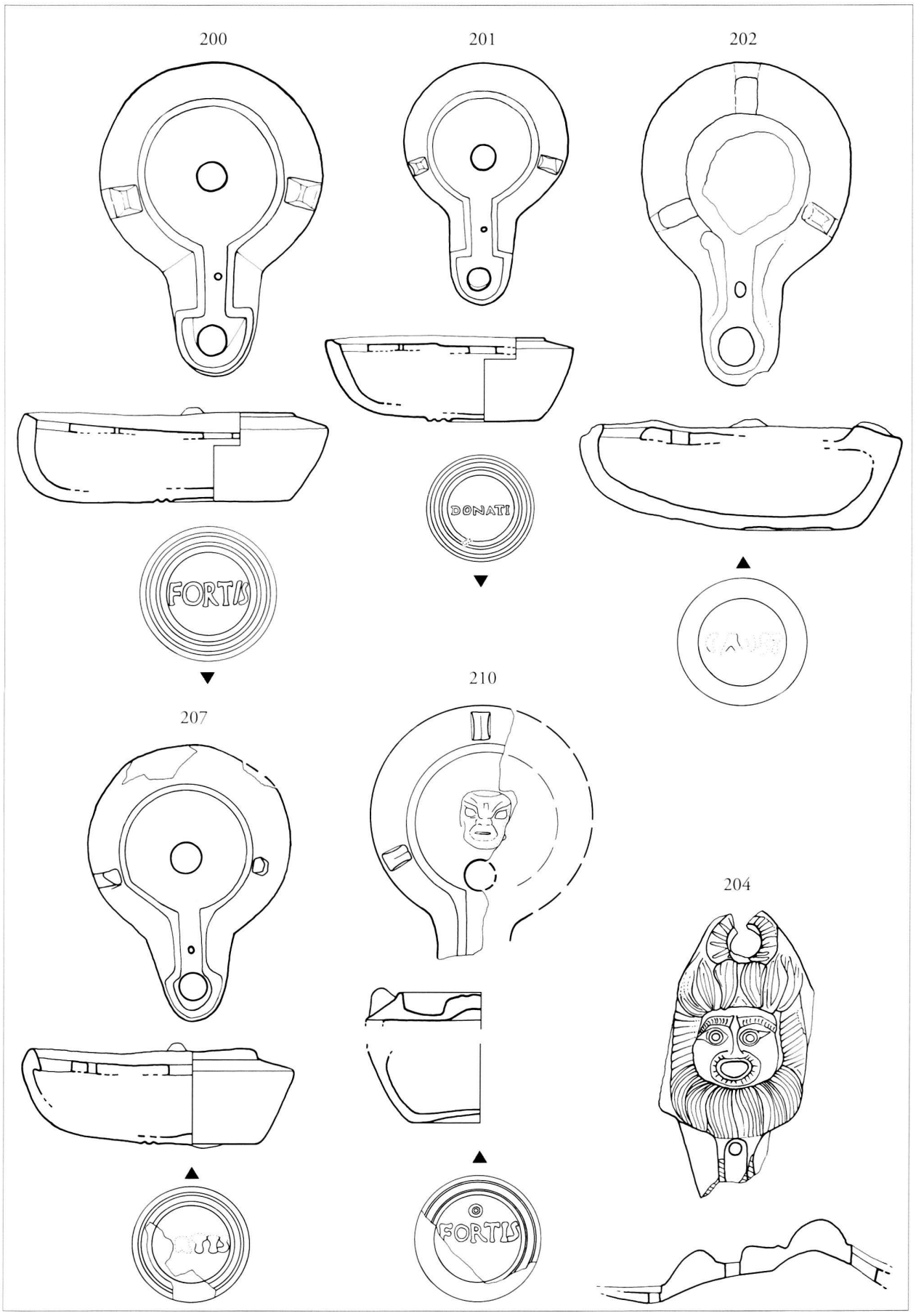

Pl. 17. *200-210 : type Loeschcke X.* Echelle 2:3

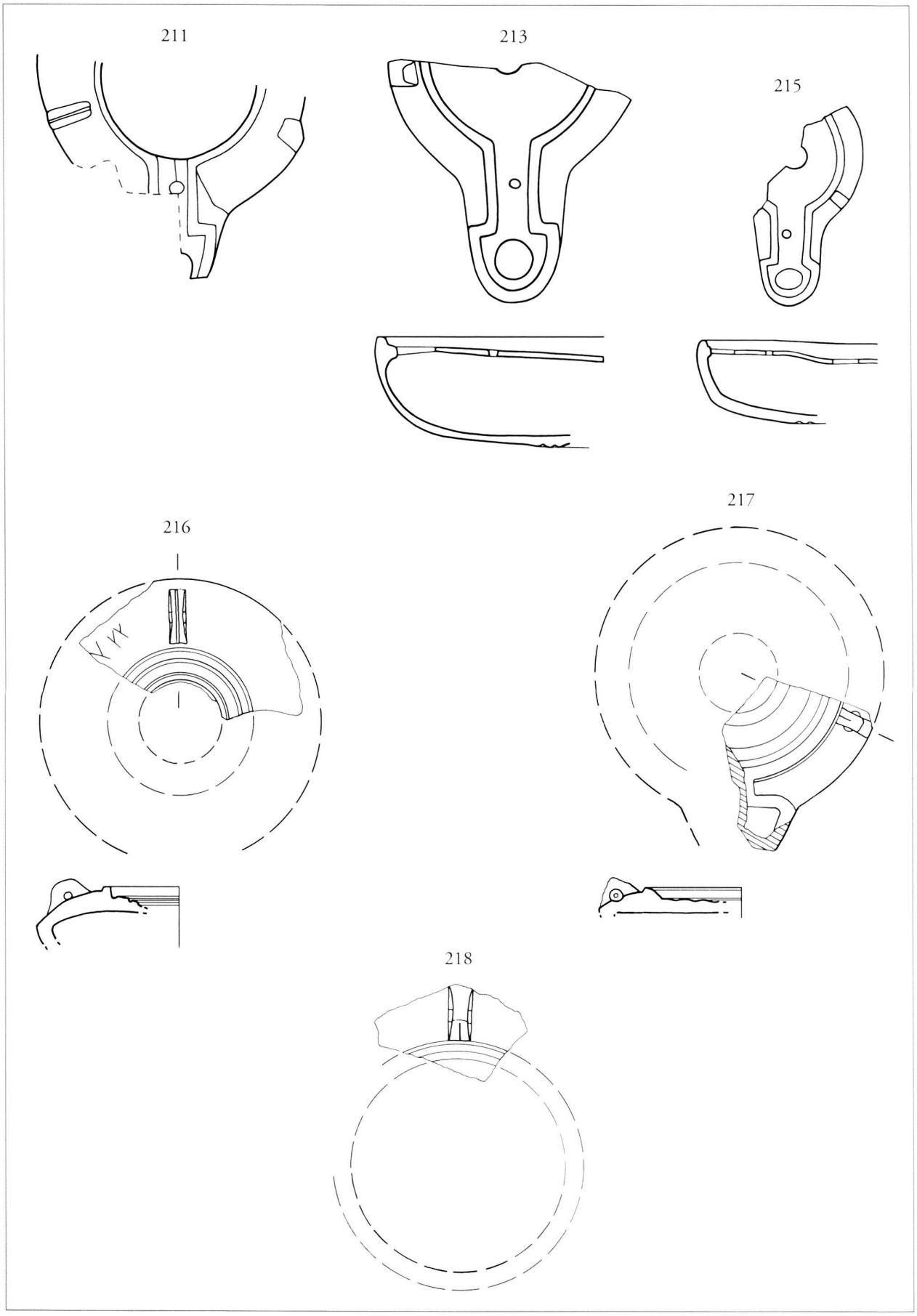

Pl. 18. *211-218 : type Loeschcke X.* Echelle 2:3

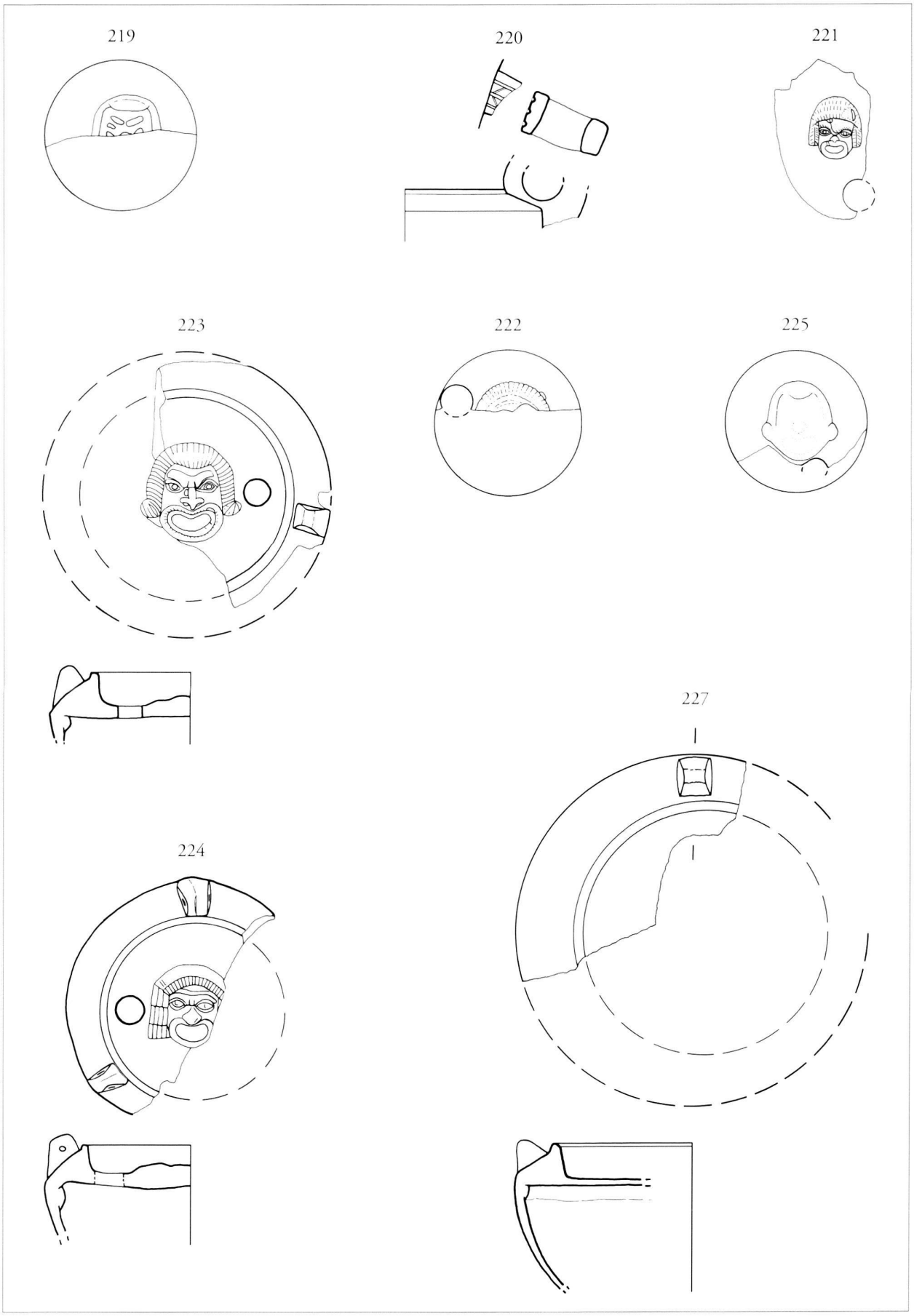

Pl. 19. *219-225 : lampes à canal, à médaillon décoré ; 227 : lampes à canal avec estampille.* Echelle 2:3

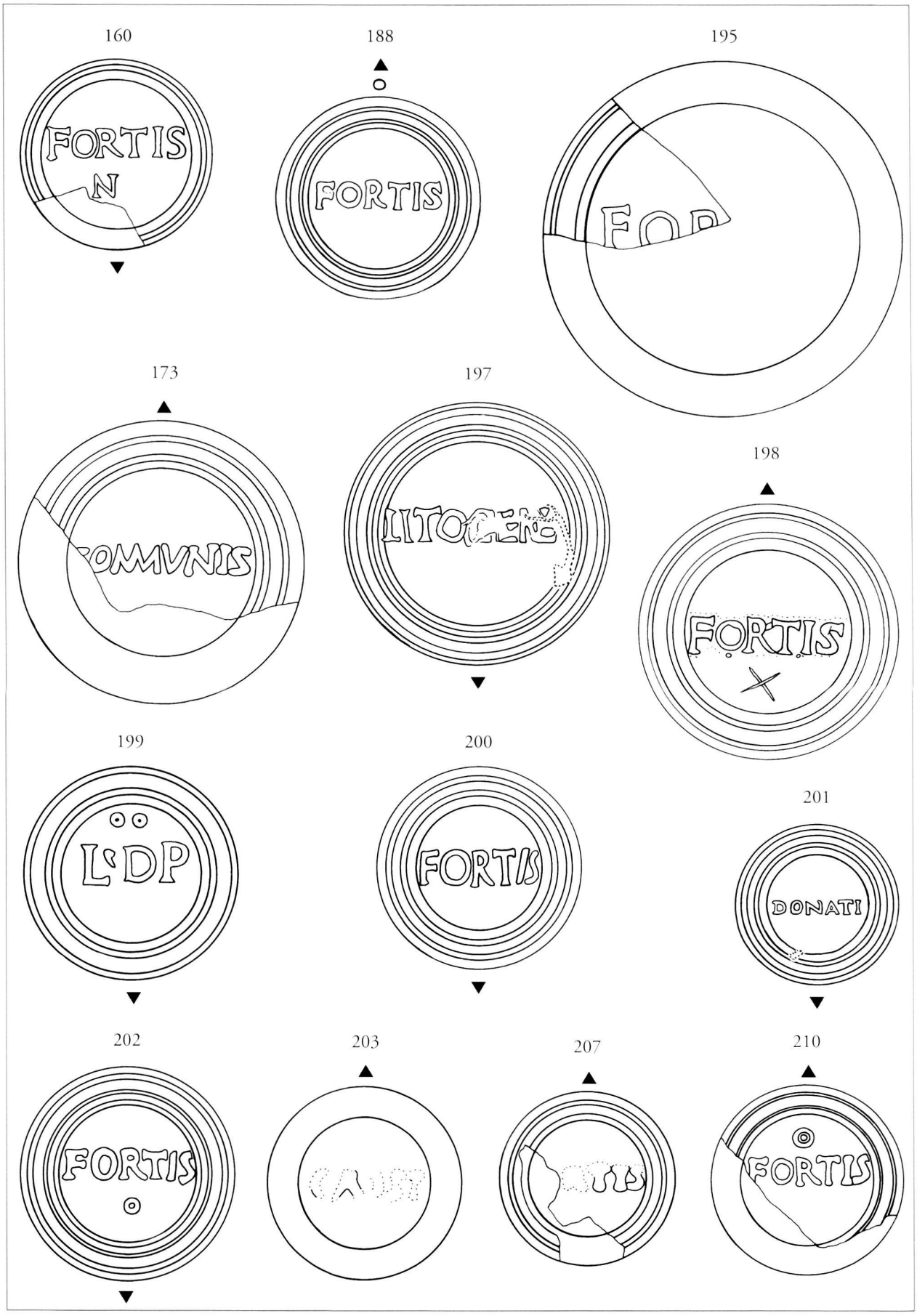

Pl. 20. *160-210 : lampes à canal avec estampille.* Echelle 1:1

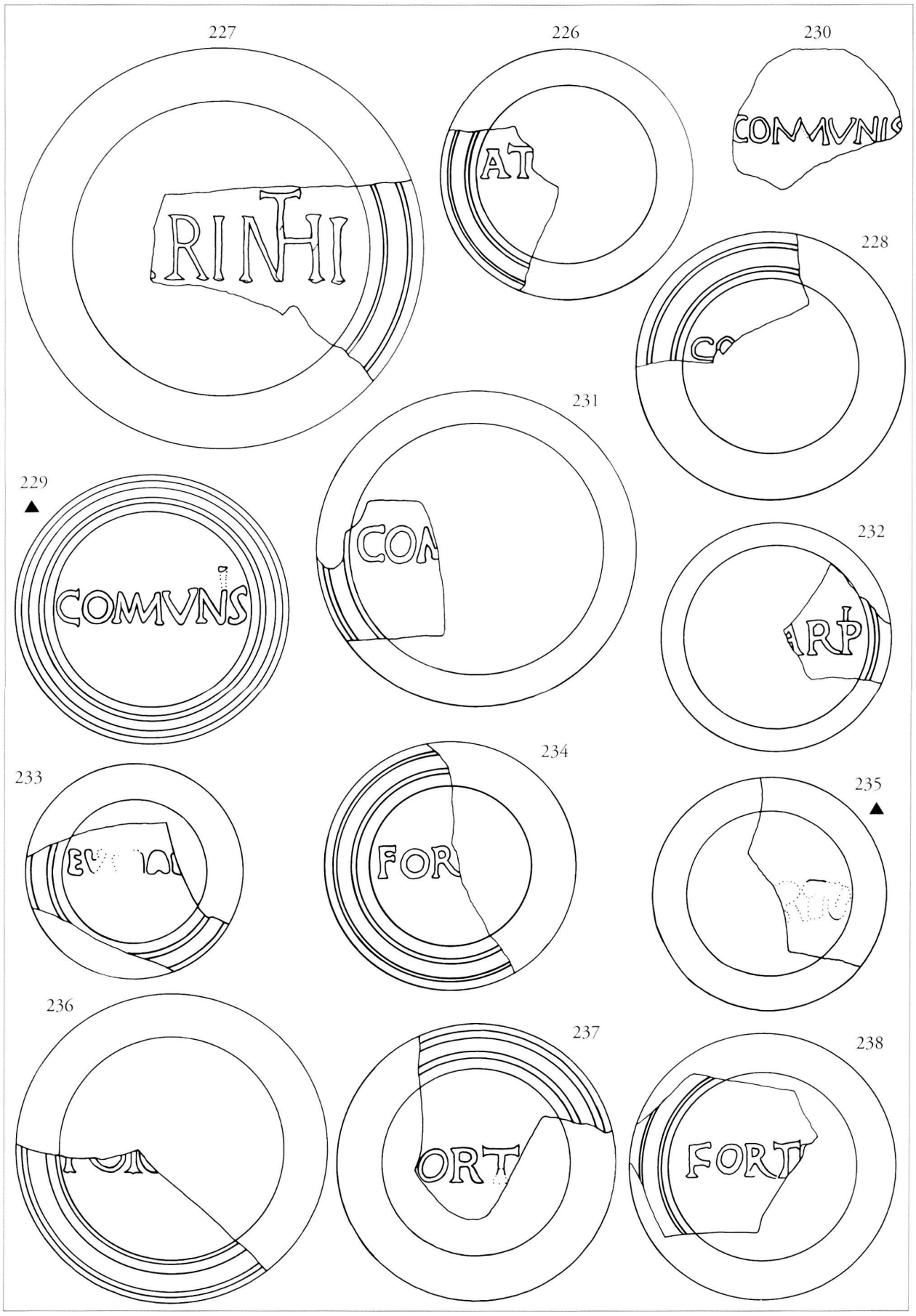

Pl. 21. *227-239 : lampes à canal avec estampille.* Echelle 1:1

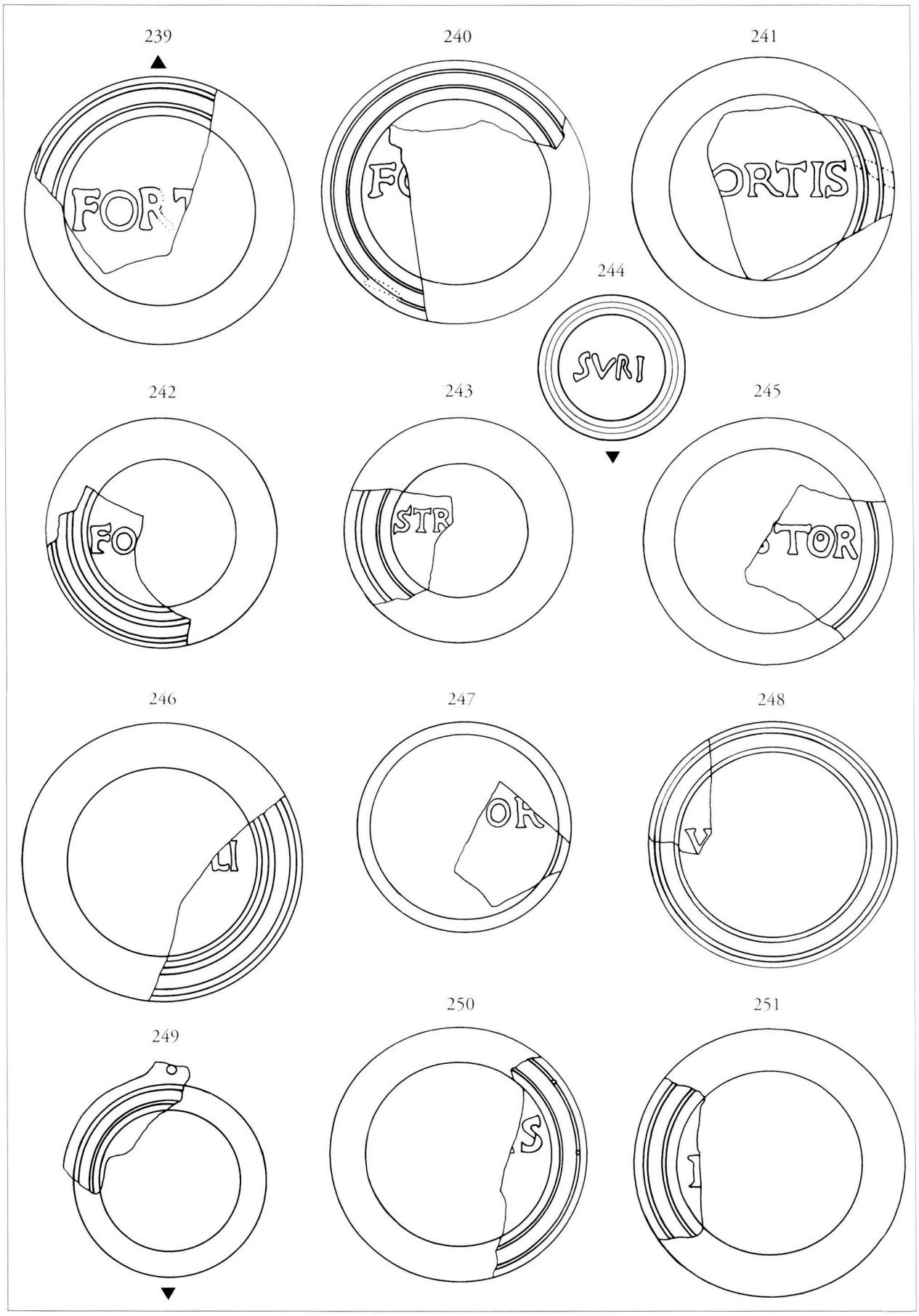

Pl. 22. *239-251 : lampes à canal avec estampille.* Echelle 1:1

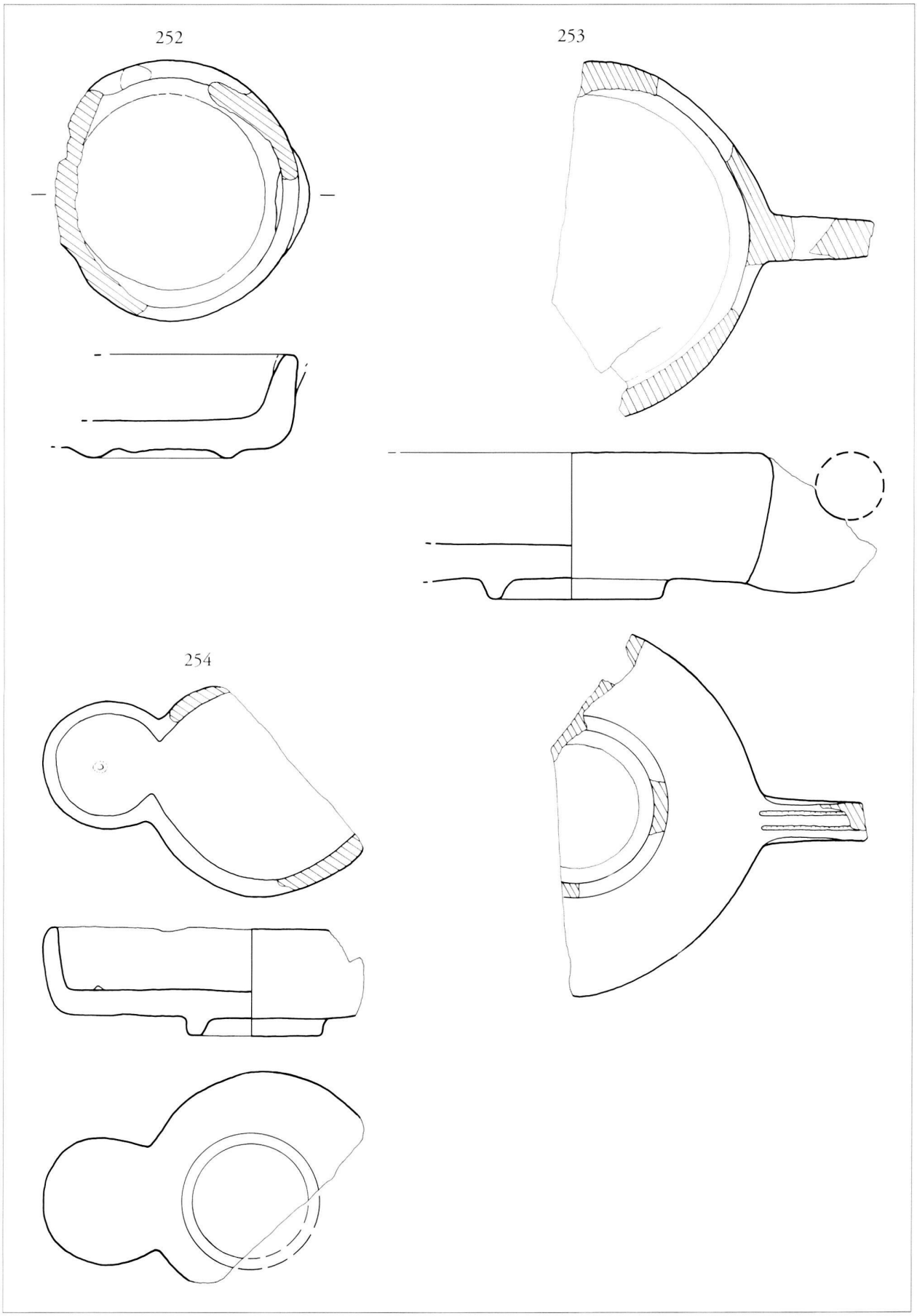

Pl. 23. *252-254 : lampes ouvertes, type Loeschcke XI.* Echelle 2:3

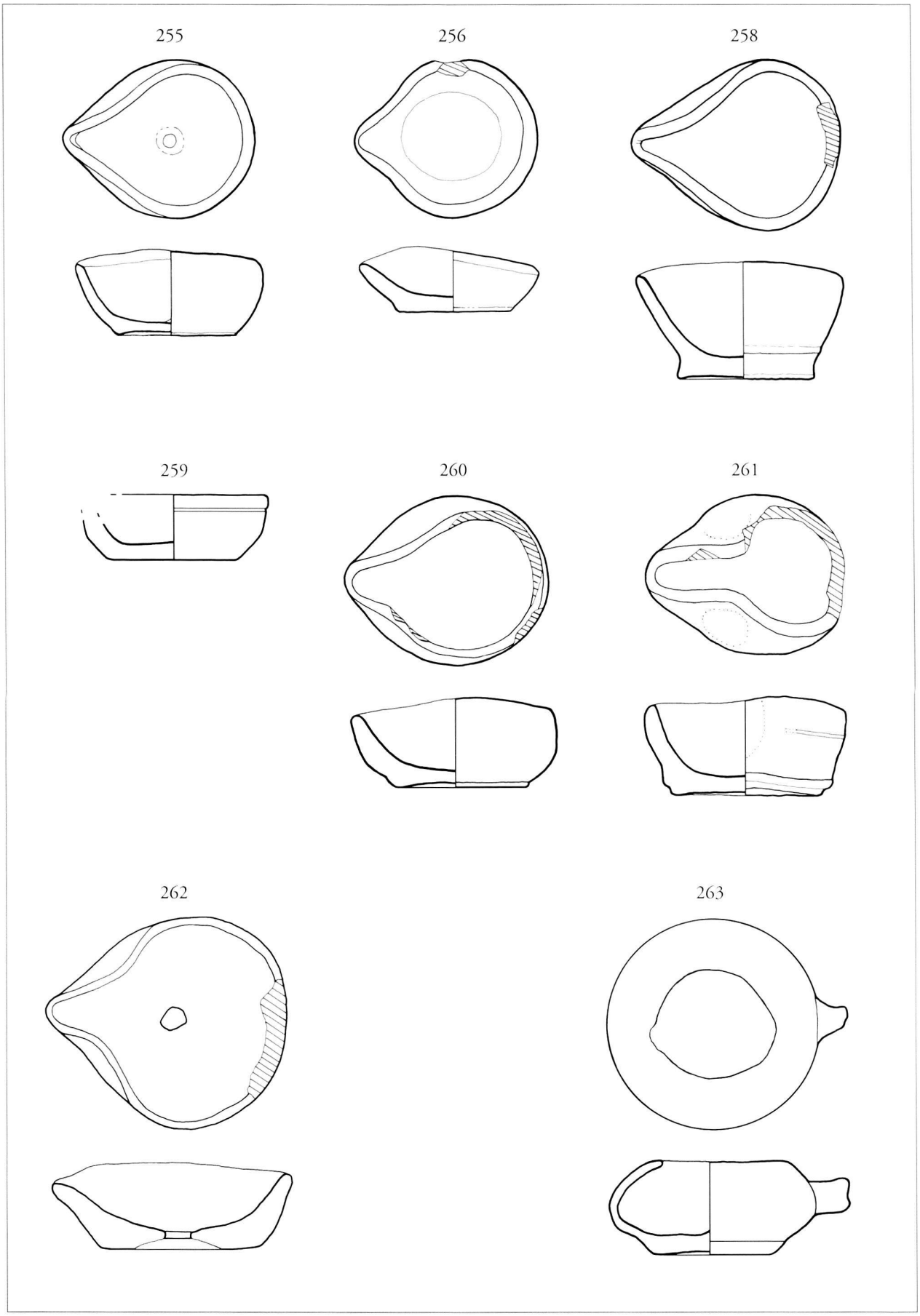

Pl. 24. *255-262 : lampes ouvertes, type Loeschcke XII ; 263 : type Loeschcke XIII.* Echelle 2:3

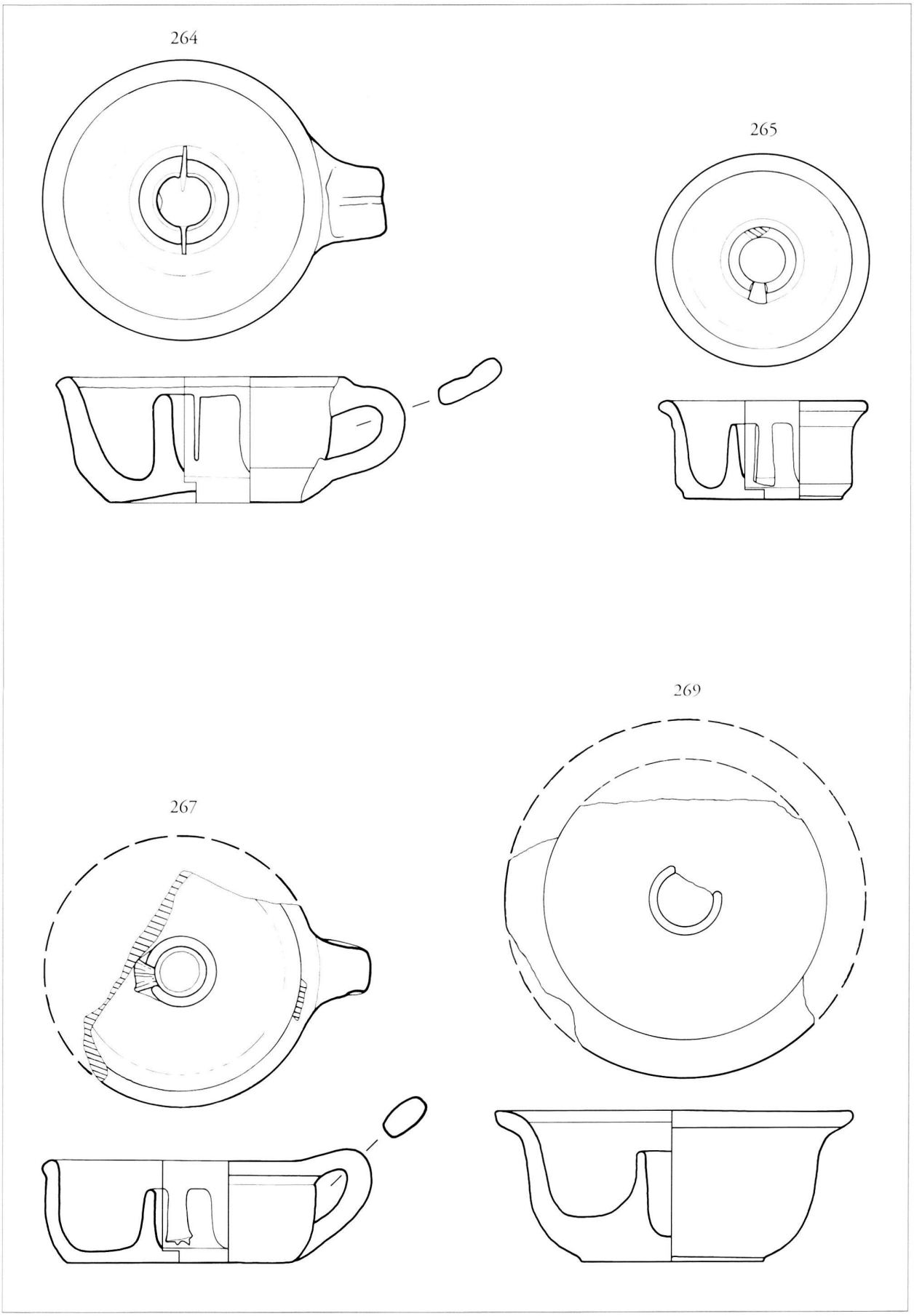

Pl. 25. *264-269 : lampes à douille centrale, type Loeschcke XIV.* Echelle 2:3

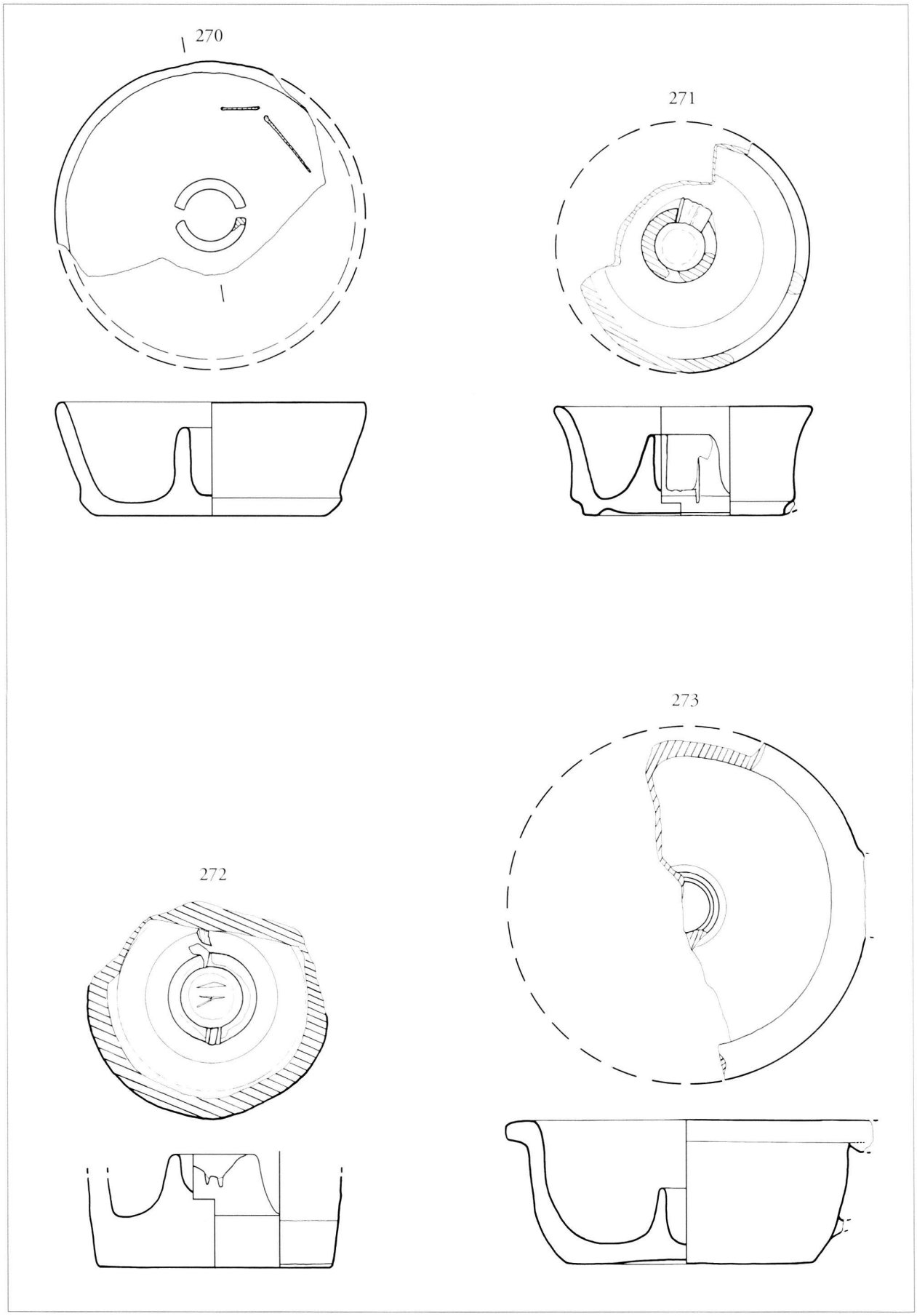

Pl. 26. *270-273 : lampes à douille centrale, type Loeschcke XIV.* Echelle 2:3

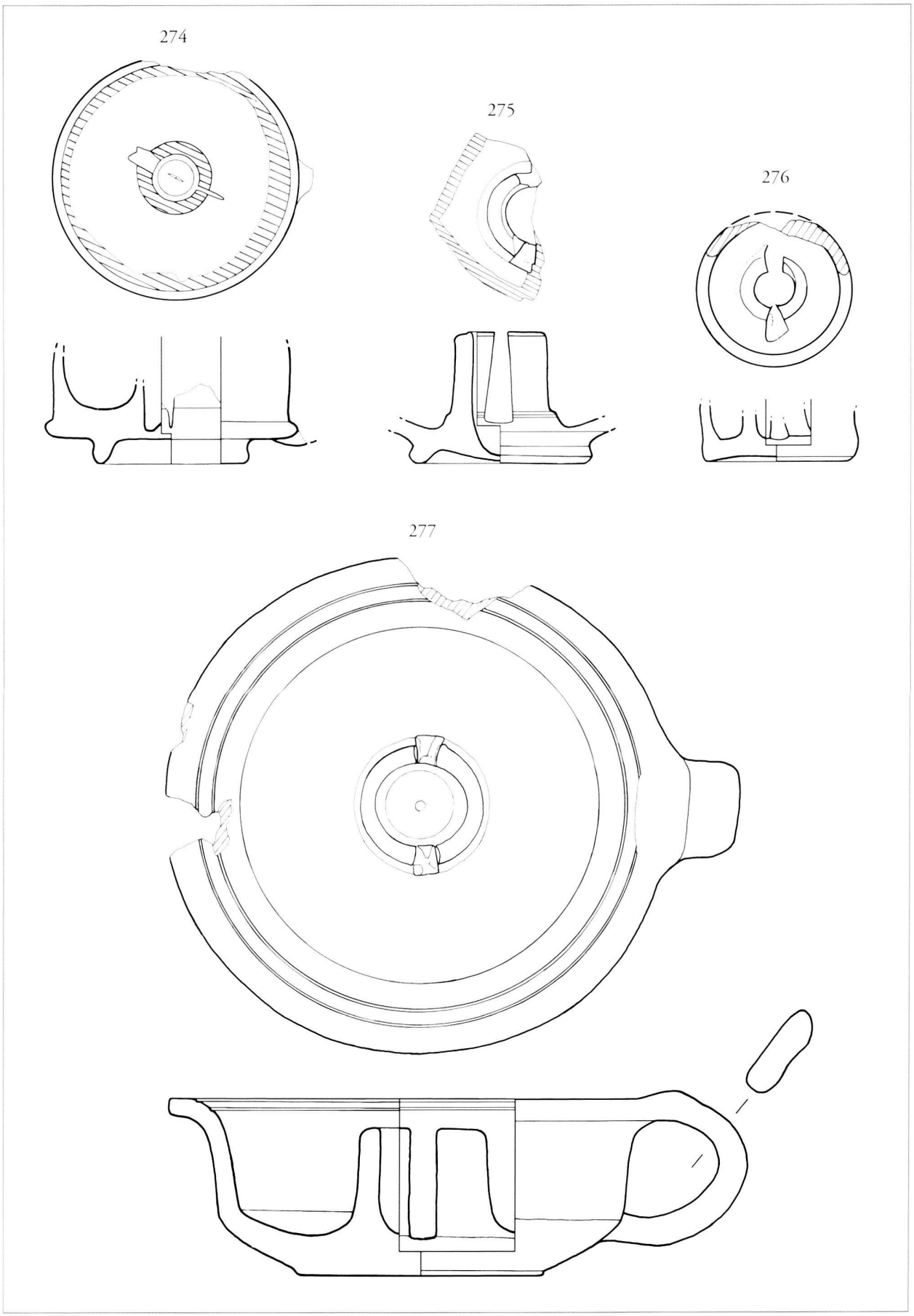

Pl. 27. *274-277 : lampes à douille centrale, type Loeschcke XIV.* Echelle 2:3

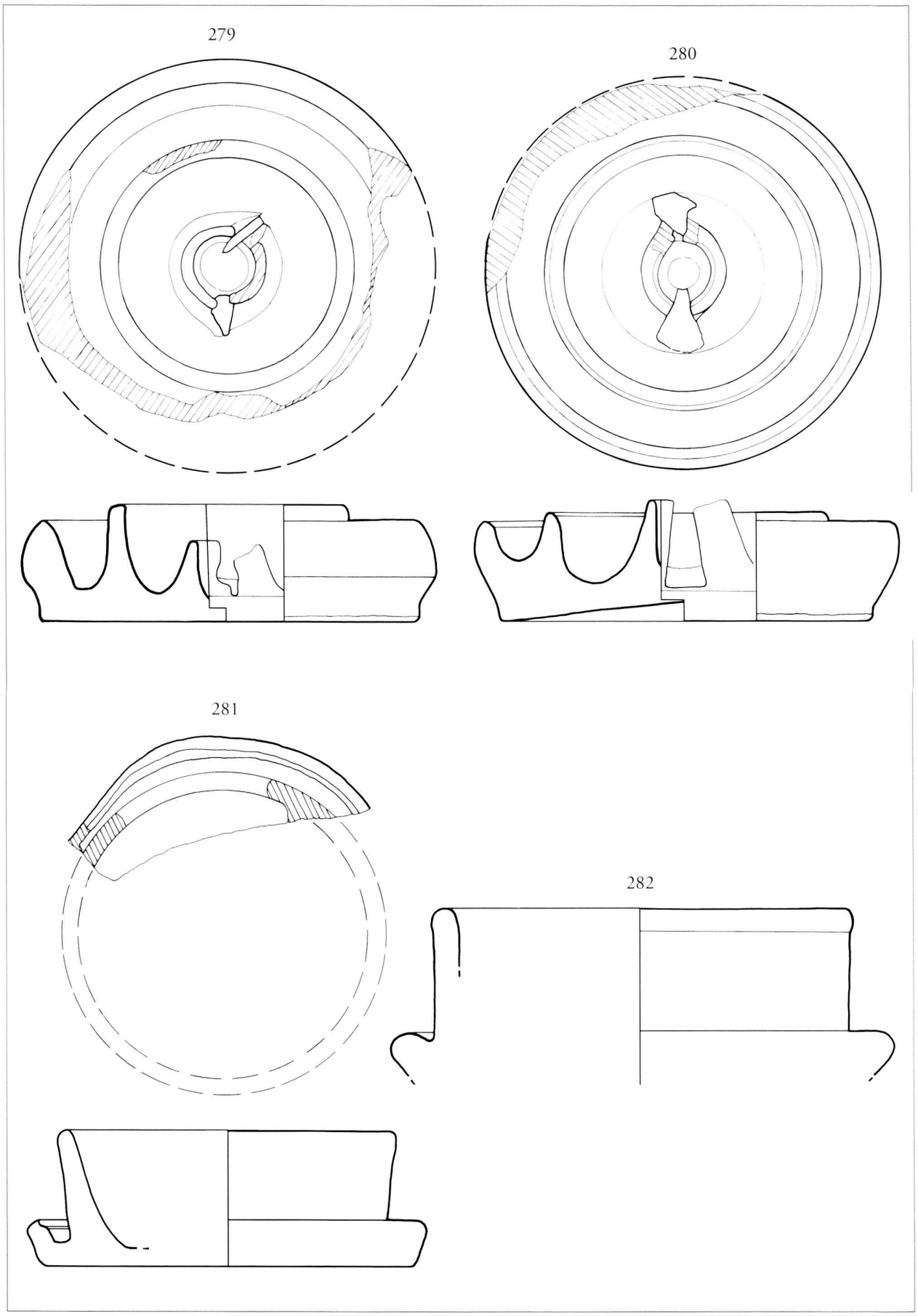

Pl. 28. *279-282 : lampes à douille centrale, type Loeschcke XIV.* Echelle 2:3

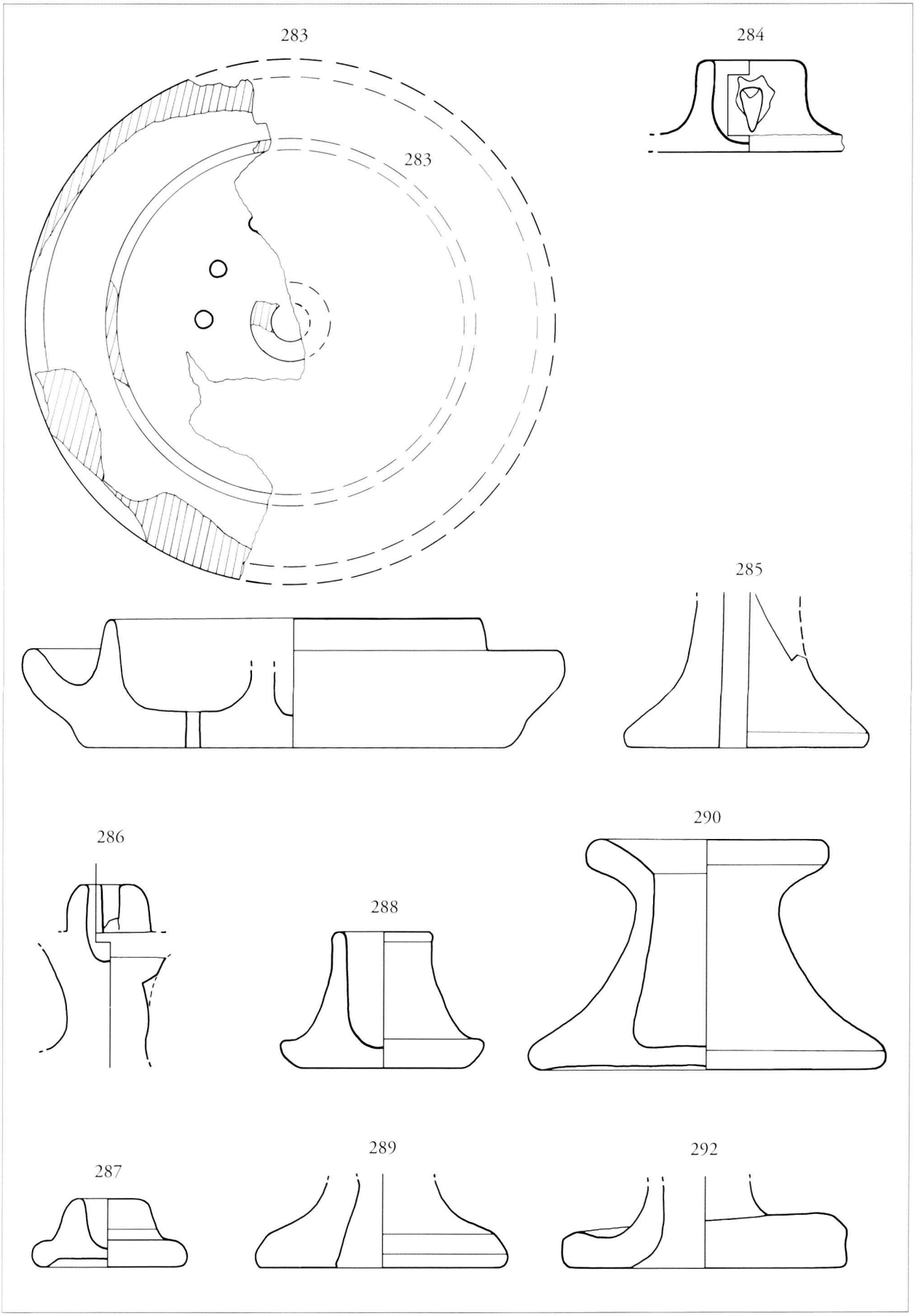

Pl. 29. *283-284 : lampes à douille centrale, type Loeschcke XIV ; 285-292 : bougeoirs.* Echelle 2:3

Annexes

1. Table des concordances entre le numéro de catalogue et le numéro d'inventaire

N° de catalogue	*N° d'inventaire*	*N° de catalogue*	*N° d'inventaire*
001	62/00483	063 A	73/01393
002	1887/02063	063 B	81/00775.1
003	61/02829	064	68/09129
004	63/01914	065	90/08146-05
005	65/03495	066	79/03239
006	66/09591	067	92/09129-04
007	72/02942.4	068	75/01865.2
008	72/02942.5	069	79/12855
009	74/05435	070	X/01331
010	79/02621	071	70/02797
011	79/04162	072	70/07661
012	80/00035.3	073	68/03811
013	80/00088.3	074	74/05722
014	88/07137-14	075	81/00612
015	91/07923-132	076	75/03936
016	93/09336-05	077	82/02745.1
017	93/09556-01	078	94/09577-01
018	94/08841-03	079	95/09626-04
019	96/09973-02	080	96/10023-09
020	96/10099-09	081	66/06513
021	96/10169-04	082	67/09939
022	69/04620	083	67/13159
023	93/09298-04	084	69/03164
024	X/01332	085	94/09670-01
025	1903/03434	086	61/02827
026	1889/02154	087	67/11062
027	66/07844	088	80/00075
028	67/12053.1	089	90/07849-59
029	70/06965	090	94/08821-37
030	73/02313	091	73/02783.1
031	75/01865.1	092	84/00095
032	75/01866	093	94/09699-01
033	76/00058.9	094	74/03164
034	79/09380	095	75/02265
035	79/12854	096	93/09355-03
036	90/07847-41	097	67/12052.1
037	91/07869-10	098	79/03445
038	92/09139-03	099	1903/03738
039	93/09293-03	100	93/09533-07
040	93/09348-10	101	86/06049-21
041	93/09459-01	102	80/00013
042	93/09483-02	103	62/02941
043	94/08821-38	104	70/02995
044	70/01063	105	74/05513
045	72/01928.8	106	63/01842
046	87/07392-07	107	66/05720
047	1906/04240	108	93/09482-04
048	67/08462	109	67/12873
049	67/08463	110	76/00480.1
050	82/03107	111	91/08390-04
051	X/01877	112	95/08999-13
052	1940/00012	113	1938/00493
053	63/01489	114	66/02984
054	71/00405	115	67/01394
055	66/03840	116	67/07451
056	72/01881.3	117	67/13060
057	67/10921	118	70/04325
058	70/07660	119	70/05336
059	79/14408	120	90/07847-45
060	66/05230	121	91/08329-13
061	66/05289	122	92/09081-16
062	79/04221	123	93/09348-09
124	93/09482-03		

N° de catalogue	*N° d'inventaire*	*N° de catalogue*	*N° d'inventaire*
125	93/09485-02	194	93/09470-01
126	94/08821-36	195	94/09678-01
127	95/09626-05	196	93/09373-17
128	68/07186	197	1891/02383
129	66/05524	198	1869/01387
130	67/11588	199	1875/01732
131	68/03197	200	1887/02044
132	69/04518	201	1895/02780
133	72/01371.1	202	1939/00240 C
134	72/03010	203	1940/00069 AA
135	79/02798	204	62/00037
136	82/02412	205	63/02442
137	90/07847-40	206	64/01198
138	96/09973-03	207	64/04190
139	93/09307-01	208	69/02770
140	66/05139	209	73/02400.1
141	69/02709	210	81/00336
142	88/06789-18		81/00337
143	93/09208-02	211	88/06515-02
144	93/09483-01	212	88/06564-26
145	79/01867	213	88/06895-01
146	66/05129	214	88/06969-03
147	67/06314		88/06970-01
148	72/02942.1	215	91/07944-09
149	68/02916	216	89/07584-01
150	79/12765	217	91/08316-07
151	90/08107-03	218	91/08352-16
152	79/03241	219	63/02066
153	67/09058	220	65/06171
154	73/02783.3	221	65/09679
155	1875/01708	222	66/04349
156	1896/02864	223	72/03389
157	1896/02870	224	75/04041
158	1903/03357	225	88/06520-04
159	1908/04663	226	74/02217
160	1939/00140	227	90/08206-04
161	60/01231	228	60/01259
162	64/01585	229	64/04191
163	65/06147	230	66/09923
164	66/03967	231	91/08325-09
165	66/09324	232	66/08776
166	67/04483	233	72/01346.1
167	67/06527	234	60/01306
168	67/08740	235	67/09262
169	67/11432	236	68/09625
170	72/01740.1	237	72/01836.1
171	72/01829.1	238	76/00058.2
172	72/02053	239	81/00673
173	72/02865	240	82/02629.1
174	72/02942.2	241	82/02743
175	73/00670	242	86/05976-02
176	73/01309	243	1888/02091
177	73/02274.3	244	1899/03091
178	73/02504.1	245	71/00275
179	73/02504.2	246	66/05281
180	73/02783.6	247	84/00089
181	73/03208	248	63/01189
182	74/02932	249	67/01616
183	74/05730	250	73/00163
184	76/00058.4	251	73/01392
185	76/00058.5	252	62/03063
186	76/00132	253	71/00086
187	79/00878	254	73/02711
188	79/14149	255	1887/02051
189	82/02741	256	61/02825
190	82/02742	257	66/07843
191	86/05936-02	258	67/10094
192	86/05937-01	259	69/03339
193	88/07137-16	260	74/05754

N° de catalogue	*N° d'inventaire*	*N° de catalogue*	*N° d'inventaire*
261	86/06282-03	277	93/09341-03
262	90/08108-05	278	1902/03317
263	93/09322-07	279	1904/03898
264	1883/01954	280	1908/04718
265	1897/03029	281	65/01504
266	1898/03067	282	65/01676
267	1938/00109	283	66/07340
268	63/01331	284	96/10192-03
269	63/01358	285	60/01044
270	65/04657	286	64/01231
271	65/08426	287	65/03320
272	66/08207	288	66/00280 b
273	67/06247	289	68/05263
274	76/00043	290	88/06890-09
275	76/02382	291	91/08350-10
276	88/06644-48	292	92/09169-18

2. Correspondances: numéro d'inventaire / numéro de catalogue

N° d'inventaire	*N° de catalogue*	*N° d'inventaire*	*N° de catalogue*
X/01331	070	63/01489	053
X/01332	024	63/01842	106
X/01877	051	63/01914	004
1869/01387	198	63/02066	219
1875/01708	155	63/02442	205
1875/01732	199	64/01198	206
1883/01954	264	64/01231	286
1887/02044	200	64/01585	162
1887/02051	255	64/04190	207
1887/02063	002	64/04191	229
1888/02091	243	65/01504	281
1889/02154	026	65/01676	282
1891/01887	197	65/03320	287
1895/02780	201	65/03495	005
1896/02864	156	65/04657	270
1896/02870	157	65/06147	163
1897/03029	265	65/06171	220
1898/03067	266	65/08426	271
1899/03091	244	65/09679	221
1902/03317	278	66/00280 b	288
1903/03357	158	66/02984	114
1903/03434	025	66/03840	055
1903/03738	099	66/03967	164
1904/03898	279	66/04349	222
1906/04240	047	66/05129	146
1908/04663	159	66/05139	140
1908/04718	280	66/05230	060
1938/00109	267	66/05281	246
1938/00493	113	66/05289	061
1939/00140	160	66/05524	129
1939/00240 C	202	66/05720	107
1940/00012	052	66/06513	081
1940/00069 AA	203	66/07340	283
60/01044	285	66/07843	257
60/01231	161	66/07844	027
60/01259	228	66/08207	272
60/01306	234	66/08776	232
61/02825	256	66/09324	165
61/02827	086	66/09591	006
61/02829	003	66/09923	230
62/00037	204	67/01394	115
62/00483	001	67/01616	249
62/02941	103	67/04483	166
62/03063	252	67/06247	273
63/01189	248	67/06314	147
63/01331	268	67/06527	167
63/01358	269	67/07451	116

N° d'inventaire	*N° de catalogue*	*N° d'inventaire*	*N° de catalogue*
67/08462	048	73/03208	181
67/08463	049	74/02217	226
67/08740	168	74/02932	182
67/09058	153	74/03164	094
67/09262	235	74/05435	009
67/09939	082	74/05513	105
67/10094	258	74/05722	074
67/10921	057	74/05730	183
67/11062	087	74/05754	260
67/11432	169	75/01865.1	031
67/11588	130	75/01865.2	068
67/12052.1	097	75/01866	032
67/12053.1	028	75/02265	095
67/12873	109	75/03936	076
67/13060	117	75/04041	224
67/13159	083	76/00043	274
68/02916	149	76/00058.2	238
68/03197	131	76/00058.4	184
68/03811	073	76/00058.5	185
68/05263	289	76/00058.9	033
68/07186	128	76/00132	186
68/09129	064	76/00480.1	110
68/09625	236	76/02382	275
69/02709	141	79/00878	187
69/02770	208	79/01867	145
69/03164	084	79/02621	010
69/03339	259	79/02798	135
69/04518	132	79/03239	066
69/04620	022	79/03241	152
70/01063	044	79/03445	098
70/02797	071	79/04162	011
70/02995	104	79/04221	062
70/04325	118	79/09380	034
70/05336	119	79/12765	150
70/06965	029	79/12854	035
70/07660	058	79/12855	069
70/07661	072	79/14149	188
71/00086	253	79/14408	059
71/00275	245	80/00013	102
71/00405	054	80/00035.3	012
72/01346.1	233	80/00075	088
72/01371.1	133	80/00088.3	013
72/01740.1	170	81/00336	
72/01829.1	171	81/00337	210
72/01836.1	237	81/00612	075
72/01881.3	056	81/00673	239
72/01928.8	045	81/00775.1	063 B
72/02053	172	82/02412	136
72/02865	173	82/02629.1	240
72/02942.1	148	82/02741	189
72/02942.2	174	82/02742	190
72/02942.4	007	82/02743	241
72/02942.5	008	82/02745.1	077
72/03010	134	82/03107	050
72/03389	223	84/00089	247
73/00163	250	84/00095	092
73/00670	175	86/05936-02	191
73/01309	176	86/05937-01	192
73/01392	251	86/05976-02	242
73/01393	063A	86/06049-21	101
73/02274.3	177	86/06282-03	261
73/02313	030	87/07392-07	046
73/02400.1	209	88/06515-02	211
73/02504.1	178	88/06520-04	225
73/02504.2	179	88/06564-26	212
73/02711	254	88/06644-48	276
73/02783.1	091	88/06789-18	142
73/02783.3	154	88/06890-09	290
73/02783.6	180	88/06895-01	213

N° d'inventaire	*N° de catalogue*	*N° d'inventaire*	*N° de catalogue*
88/06969-03,		93/09341-03	277
88/06970-01	214	93/09348-09	123
88/07137-14	014	93/09348-10	040
88/07137-16	193	93/09355-03	096
89/07584-01	216	93/09373-17	196
90/07847-40	137	93/09459-01	041
90/07847-41	036	93/09470-01	194
90/07847-45	120	93/09482-03	124
90/07849-59	089	93/09482-04	108
90/08107-03	151	93/09483-01	144
90/08108-05	262	93/09483-02	042
90/08146-05	065	93/09485-02	125
90/08206-04	227	93/09533-07	100
91/07869-10	037	93/09556-01	017
91/07923-132	015	94/08821-36	126
91/07944-09	215	94/08821-37	090
91/08316-07	217	94/08821-38	043
91/08325-09	231	94/08841-03	018
91/08329-13	121	94/09577-01	078
91/08350-10	291	94/09670-01	085
91/08352-16	218	94/09678-01	195
91/08390-04	111	94/09699-01	093
92/09081-16	122	95/08999-13	112
92/09129-04	067	95/09626-04	079
92/09139-03	038	95/09626-05	127
92/09169-18	292	96/09973-02	019
93/09208-02	143	96/09973-03	138
93/09293-03	039	96/10023-09	080
93/09298-04	023	96/10099-09	020
93/09307-01	139	96/10169-04	021
93/09322-07	263	96/10192-03	284
93/09336-05	016		

3. Liste des lampes hors catalogue

Loeschcke I ou IV

1957/00373
60/00588
61/02109
61/02826
62/00562
63/01186
67/02192
67/03469
67/06621
67/06928
67/09960
68/03880
70/02100
70/06057
72/02942.1 a
72/02942.1 f
73/02574.1
73/02783.4
73/03179
74/03165
75/01912
76/00058.10
76/00058.8
76/02680
79/03357
79/03359
79/07371
79/14289
82/02550
84/00017
89/08004-17
89/08058-02
90/08092-05
90/08137-24
90/08167-10
90/08248-08
91/08416-04
92/09081
93-95/09523
93-95/09680
96/10024
96/10079-01
96/10085-04
96/10088-03
96/10170-01
67/13160
67/13161
69/02422
69/03883
69/05022
70/02642
76/02368
76/02391
79/06541
79/13368
82/02745 b
88/06789-10
90/08187-01

Loeschcke IX-X

76/00442 d
1906/04239
1906/04426
62/00307
62/00680
63/00952
63/02313
64/01121
65/03264
65/06876
65/09777
65/10404
66/02521
66/08789
66/09076
66/09258
66/09457
67/02781
67/05649
67/08697
67/08716
67/11577 a
68/03592
68/04377
69/02049
69/02558
70/01770
70/02105
70/04720
70/06218
72/01284.1
72/01284.2
72/01333.1
72/01482.1
72/01740.5
72/01928.4
73/00053
73/00344
73/01024
73/02179.3
73/02628
73/02680
73/02783.10
73/02783.2
74/00169
74/03569
75/00131
75/00385
75/01100
76/00058.3
76/00058.6
76/00058.7
76/00498 a
76/02364
76/02369
76/02381
77/01252
79/02082
79/04222
79/08616
80/00035 b
80/00088 a
81/00672
81/00775 a
82/00205
82/02446
82/02955
83/02132
83/02133
84/00091
86/05801-06
87/06398-02
87/07354-06 b
87/07361-01
87/07362-03
88/06459-01
88/06462-01
88/06608-06
88/06789-19
88/06899-02
88/07001-33
89/07575-17
90/08072-09
90/08073-07
90/08121-08
90/08135-23
90/08137-22
90/08147-04
90/08166-27
90/08203-02
91/07923
91/08316-08
91/08346-05
91/08353-11 a
91/08354-08
91/08355-16
91/08360-04
91/08390-03
91/08392-03
92/09099-08
95/09855-01
62/02204
72/00268
73/02783.5 a
75/00233
84/00088
84/00092
89/07572-04
90/08105-24
90/08173-07
91/07923-144
89/07572-01
91/08353-11 b
90/08163-06

Loeschcke XII, Leibundgut 975

1866/01292
1873/01585
1874/01627
1875/01672
1875/01678
1875/01679
1875/01680
1875/01681
1875/01682
1875/01684
1875/01685
1875/01687
1875/01688
1875/01689
1875/01691
1875/01692
1875/01694
1875/01696
1875/01697
1875/01698
1875/01700

1875/01701
1885/02008
1893/02710
1903/03500
1903/03516
1904/03860
1904/04007
1906/04225 a
1906/04225 b
1906/04225 c
1906/04226
1906/04227
1906/04227 a
1906/04253
1906/04253 b
1906/04253 c
1906/04253 d
1906/04253 e
1906/04254 a
1906/04254 b
1906/04254 c
1906/04254 d
1906/04254 e
1906/04254 f
1906/04254 g
1906/04254 h
1911/05108
1914/00001 a
1914/00001 b
1918/00017
1940/00021 R
1940/00031 AA
1946/00019 CB
1946/00143
61/00510
61/02839
61/02846
63/02110
63/02443
64/01716
65/05622
65/06232
65/07022
66/07842
66/08921
66/09066
66/09516
66/09528
67/00584
67/01051
67/01903
67/04791
67/06245
67/08250
67/09064
68/03706
68/04530
68/04829
68/05782
69/03455
69/03494
70/00115
72/00447
72/01558.1
72/01558.2
72/01740.2
72/01808.1
72/01844.1
72/01928.3
73/02996
74/00791
74/02219
74/02228
74/02234
75/01115
76/01133
79/00262
79/05131
79/05851
80/00035 a
81/00207
85/00003
88/06651-36
91/07970-02
91/07970-03
91/07970-04
91/07972-02
91/08386-10
91/09017-24
92/08658-02
92/08721-01
92/09098-03
92/09136-07
X/00656
X/01876

Loeschcke XIV

1867/01315
1878/01897
1957/00374
61/02942
62/03083
63/00372
63/02067
64/01757
64/02115
64/03789
65/01281
65/05182
65/05901
65/07763
65/08427
65/10328
66/05876
66/07324
67/06244
68/00599
68/00600
68/03964
68/07538
68/08260
69/02185 bis
69/03690
70/01139
70/02262
70/05604
72/02824.1
74/00644
74/03347
79/02760
88/06648-01
88/06651-28
89/07170-32
90/08140-14
92/09138-09
93/09431-20
96/09948-05
SA/00998
X/01873
X/01874
X/01875
1867/01316
60/01323
61/02812
61/02814
61/02820
61/02824
63/02068
64/00019
64/01791
65/02781
65/05242
66/03070
66/03615
66/09298
67/08077
68/03437
68/09397
70/01910
72/01740.3
72/01859.1
72/01859.2
72/01881.4
73/02179.1
73/02436.2
74/00938
74/03348
79/02289
79/04527
79/04690
82/02428
82/02744
90/08135-09
90/08210-01
91/09003-07
91/09017-21
91/09017-22
93/09332-02
93/09412-34
96/10196-01

AV 410-411

X/01871
X/01872
1893/02614
1893/02681
1894/02740
1902/03274
1907/04580
1908/04620
1938/00500
1939/00102 a
1939/00102 b
1940/00001 C
61/02841
64/01734
64/03024
65/03512
66/06920
66/08206
67/05453
67/07474
67/10586
68/00688
68/01293
68/04672
69/00347
69/00348
69/01567
69/02309
70/04489
71/00711
78/02254
90/08069-01
94/08730-11
95/9860-01

sans type

1864/01172
1864/01174
1873/01543
1896/02880
60/01527
61/03084
6118, #
70/07418
87/06413-01
88/06577-01
93/09273-02
95/09927-01
X/00015
X/00078
X/01693
X/01790
1906/04216
1906/04254
1909/04901
1957/00370, ?
62/01183
62/01683
62/03278
63/01330
64/00040
64/01723
65/05254
65/08027
65/08062
65/08219
65/08662
65/08692
65/08930
65/09406
65/10397
66/00187
66/01624
66/02262
66/03330
66/03365
66/03436
66/05838
66/07128
66/07211
66/09067
66/09596
67/00582
67/02745
67/06610
67/09057
67/09482
67/11063
67/11433
67/11434
67/13158
67/13162
67/13163
68/01466
68/02807
68/03056

68/03199
68/04520
68/06766
68/07073
69/00234
69/01241
69/02421
69/02703
70/00339
70/01514
70/02355
70/02871
70/02872
70/02873
70/02896
70/03242
70/03602
70/03745
70/03774
70/05335
70/05415
71/00404
72/01384.1
72/01524.1
72/01740.4
72/01836.2
72/01881.1
72/01881.2
72/01928.1
72/01928.2
72/01928.5
72/01928.6
72/01928.7 a
72/01928.7 b
72/01977.1
72/02942.1 d
72/02942.1 e
73/00576
73/00718
73/00839
73/00840
73/01388
73/02179.2
73/02274.1
73/02274.2
73/02338.1
73/02358
73/02400.2
73/02655.1
73/02655.2
73/02783.11
73/02783.5b
73/02783.7
73/02783.8
73/02783.9
74/01208
74/05137
74/05209
75/00094
75/00219
75/00261
75/01629
75/01763
75/01767
75/01913
75/04103
76/00058.11
76/00058.12
76/00058.13
76/00413
76/00442 a
76/00442 b
76/00442 c
76/00480.2
76/00498 b
76/01240
76/01442
76/02387
76/02388
76/02389
76/02390
77/00469
79/02622
79/02742
79/03238 a
79/03238 b
79/03240
79/03358
79/07637
79/09948.1
79/12764
79/13367
79/13369
79/13372
79/13719
79/13720
80/00061.1
80/00061.2
80/00088 b
80/00088 d
80/00088 e
81/00434
81/00585 a
81/00585 b
81/00585 c
81/00613
81/00624
81/00736
82/02589
82/02629 a
82/02745 c
84/00013
84/00090
84/00094
86/05784-04
86/05853-03
86/05872-23
86/05873-01
86/05879-01
86/05895-01
86/05907-07
86/06205-01
86/06238-18
86/06238-19
86/06269-05
86/06270-01
87/06407-08
87/07354-06
88/06448-02
88/06897-03
89/07786-36
90/07847-42
90/08105-17
90/08135-26
90/08159-02
90/08207-06
90/08233-04
90/08248-09
90/08254-43
90/08280-01
90/08525-01
90/08546-01
91/07923-142
91/07923-145
91/08352-17
91/08355-17
91/08393-01
91/08415-09
91/08416-05
91/08422-08
91/08423-04
91/09030-02
92/08475-02
92/09082-04
92/09104-02
92/09135-15
92/09172-06 b
92/09172-10
93-95/09459-02
93-95/09461-02
93-95/09485-03
93-95/09503-04
93-95/09523-05
93-95/09523-06
93-95/09533
93-95/09642
93/09336-04 a
93/09336-04 b
93/09348-10 b
93/09348-11
93/09359
93/09417-04
93/09485-04
94/08823
94/08824
94/08839
96/10058-01
96/10069-09
96/10072-03
96/10085-03
96/10085-05
96/10099-09
96/10160-02
96/10167-02
96/10167-03
96/10169-05
96/10188-01
96/10190-02
96/10192-02
96/10194-01
97/10284-08
91/07923-123

Crédit des illustrations

Photos: MRA, J. Zbinden, Berne.
Dessins: Cécile Matthey.
Cartes: MRA, Madeleine Aubert-Bornand et Jean-Paul Dal Bianco.
Mise en page des planches: Avec le Temps Sàrl., Blonay.