Zeitschrift: Bulletin de l'Association Pro Aventico

Herausgeber: Association Pro Aventico (Avenches)

Band: 33 (1991)

Artikel: La nécropole gallo-romaine du Marais à Faoug (VD) : fouilles 1989-1991

Autor: [s.n.]

Anhang: [Planches]

DOI: https://doi.org/10.5169/seals-245035

Nutzungsbedingungen

Die ETH-Bibliothek ist die Anbieterin der digitalisierten Zeitschriften auf E-Periodica. Sie besitzt keine Urheberrechte an den Zeitschriften und ist nicht verantwortlich für deren Inhalte. Die Rechte liegen in der Regel bei den Herausgebern beziehungsweise den externen Rechteinhabern. Das Veröffentlichen von Bildern in Print- und Online-Publikationen sowie auf Social Media-Kanälen oder Webseiten ist nur mit vorheriger Genehmigung der Rechteinhaber erlaubt. Mehr erfahren

Conditions d'utilisation

L'ETH Library est le fournisseur des revues numérisées. Elle ne détient aucun droit d'auteur sur les revues et n'est pas responsable de leur contenu. En règle générale, les droits sont détenus par les éditeurs ou les détenteurs de droits externes. La reproduction d'images dans des publications imprimées ou en ligne ainsi que sur des canaux de médias sociaux ou des sites web n'est autorisée qu'avec l'accord préalable des détenteurs des droits. En savoir plus

Terms of use

The ETH Library is the provider of the digitised journals. It does not own any copyrights to the journals and is not responsible for their content. The rights usually lie with the publishers or the external rights holders. Publishing images in print and online publications, as well as on social media channels or websites, is only permitted with the prior consent of the rights holders. Find out more

Download PDF: 01.12.2025

ETH-Bibliothek Zürich, E-Periodica, https://www.e-periodica.ch

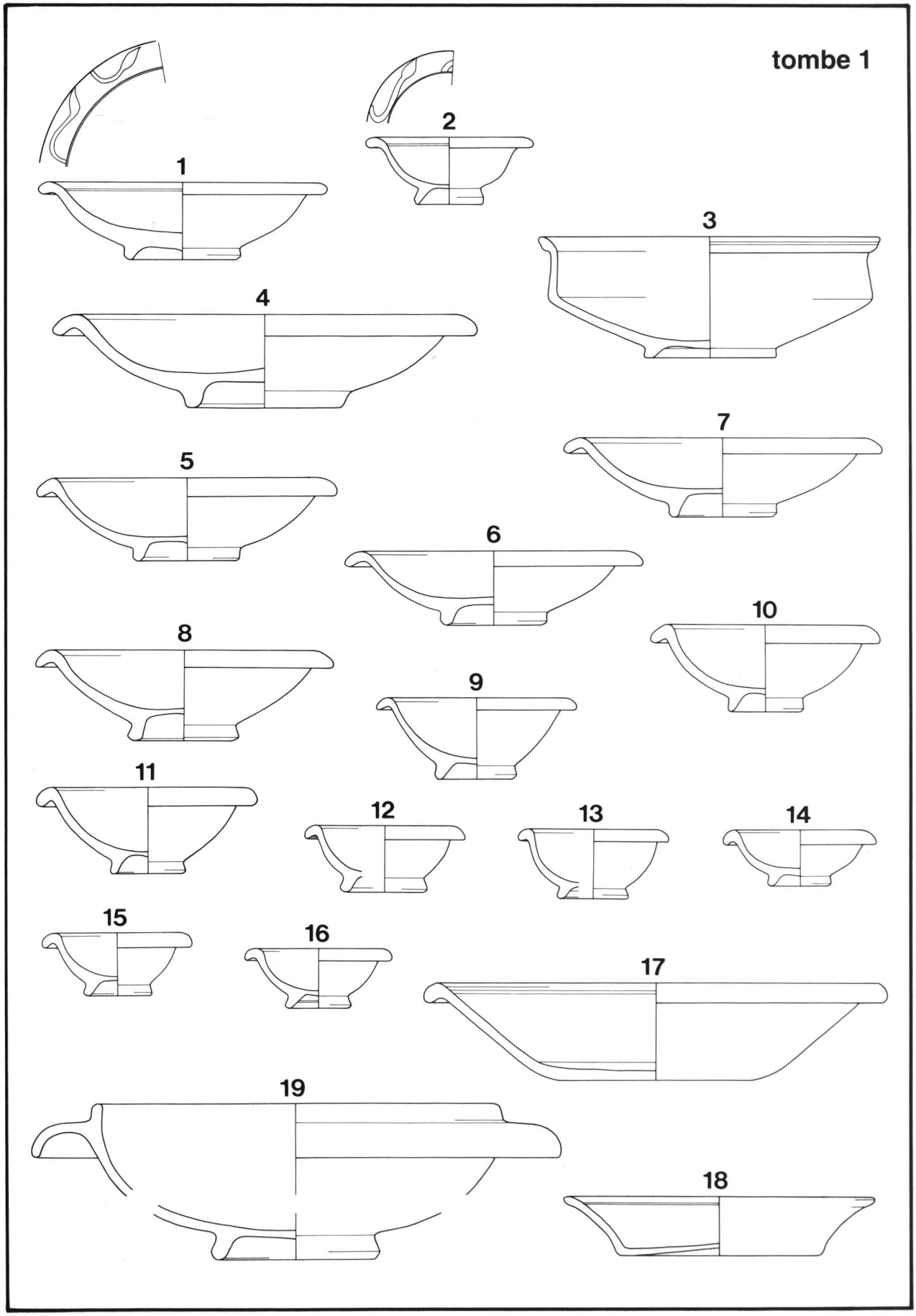

Planche 1

Echelle 1:3

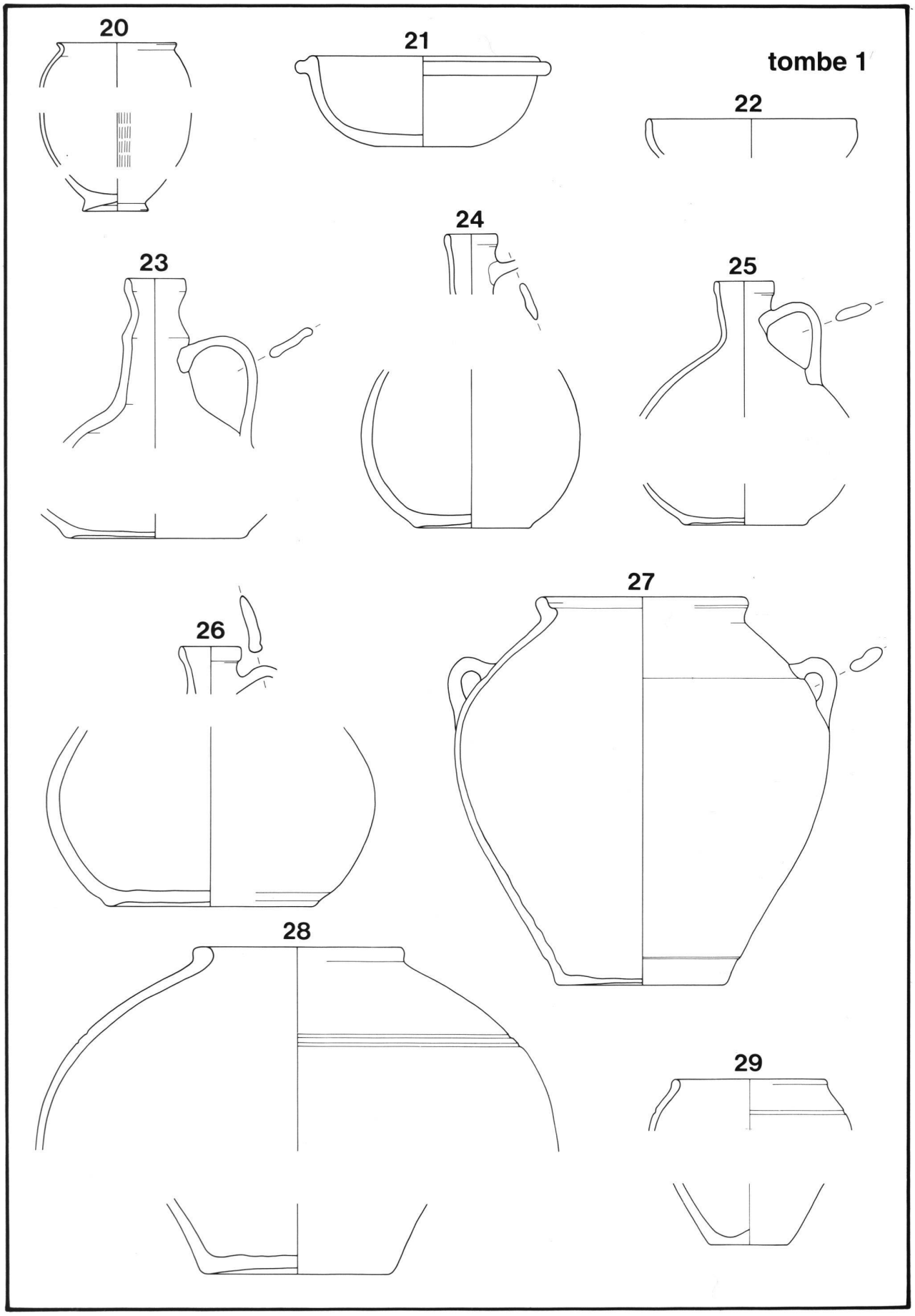

Echelle 1:3

Planche 2

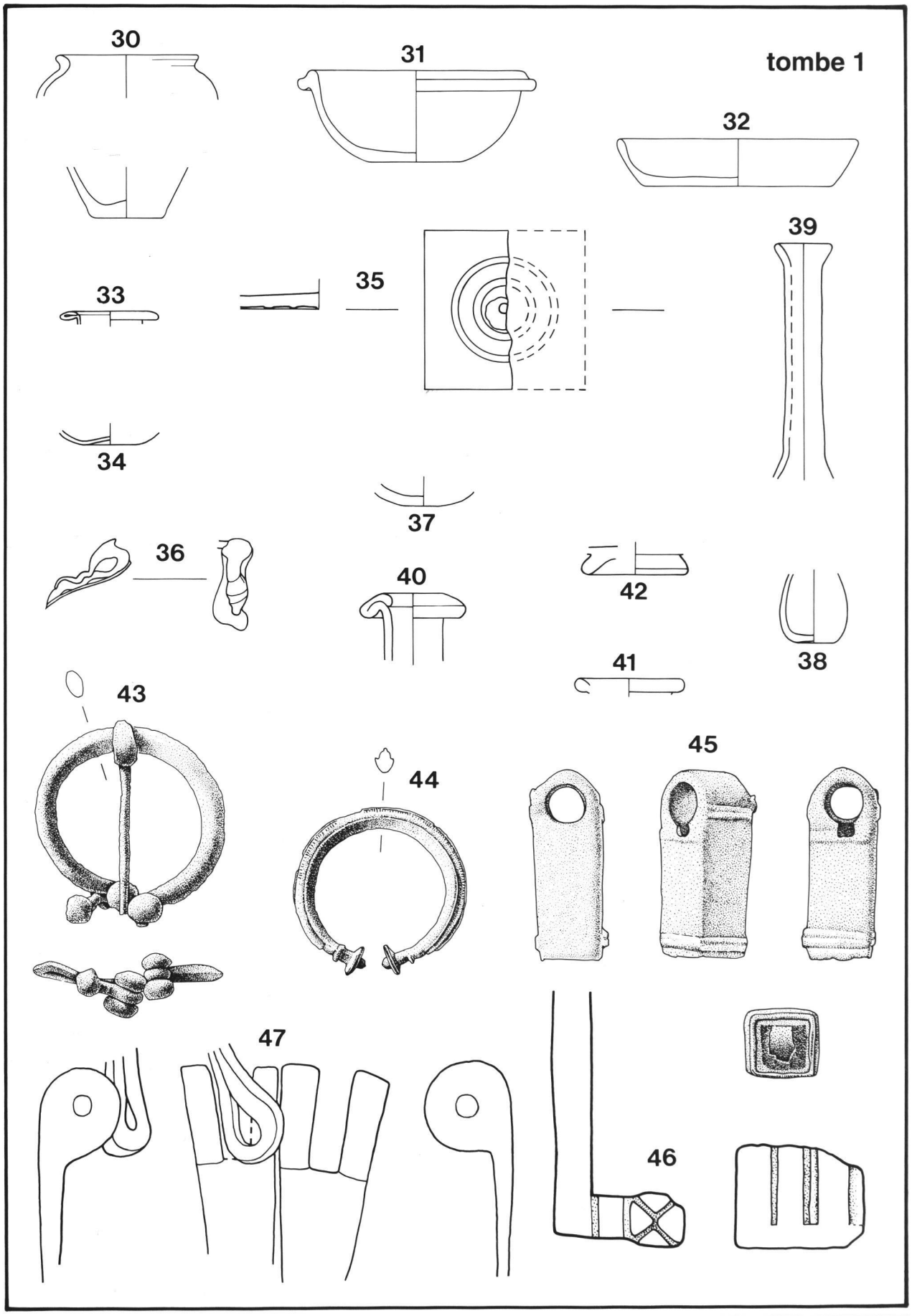

Planche 3

Echelle 1:3 (nos 30-32), 1:2 (nos 33-42), 2:3 (nos 43-47)

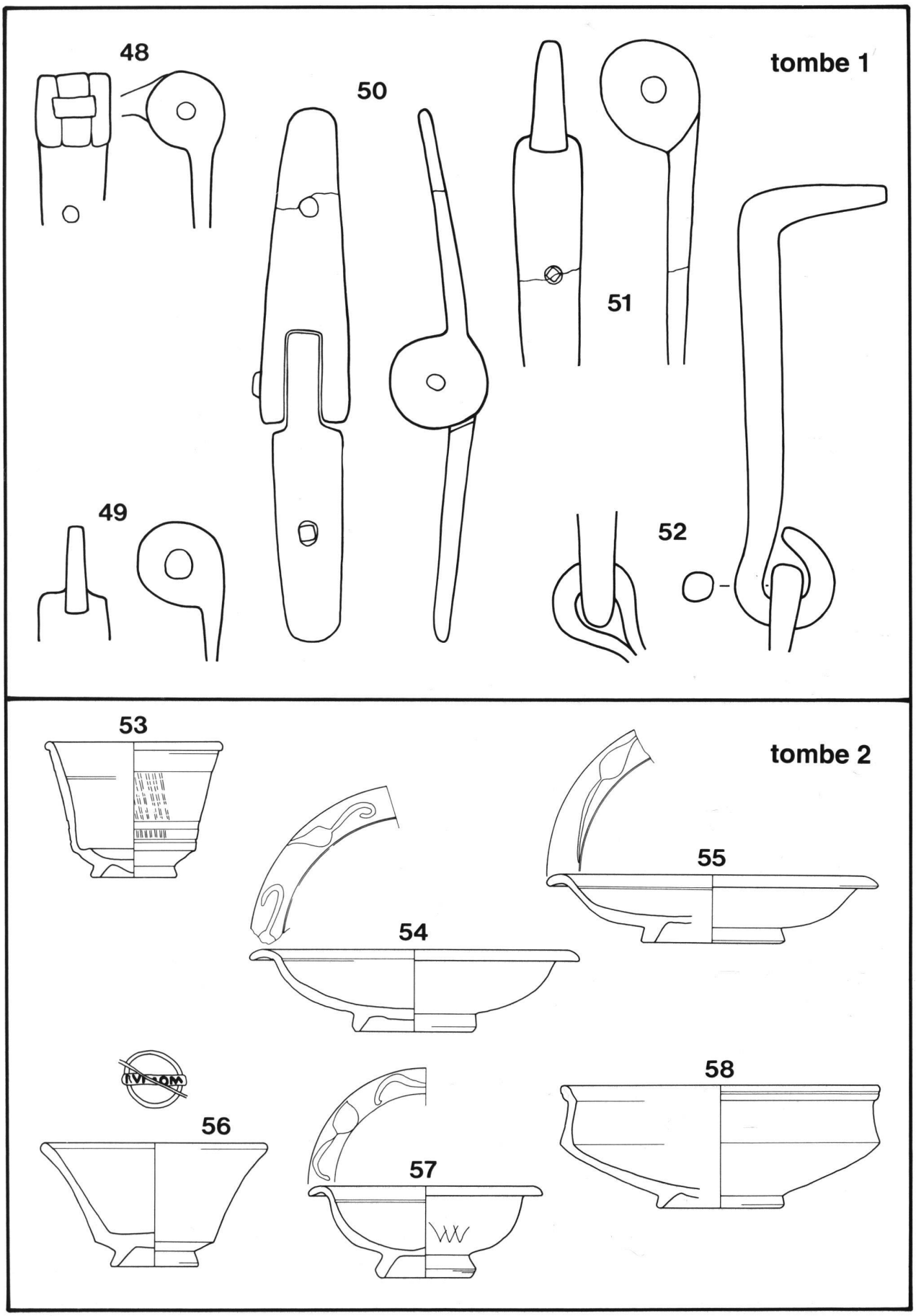

Echelle 2:3 (nos 48-52), 1:3 (nos 53-58), 1:2 (estampille no 56)

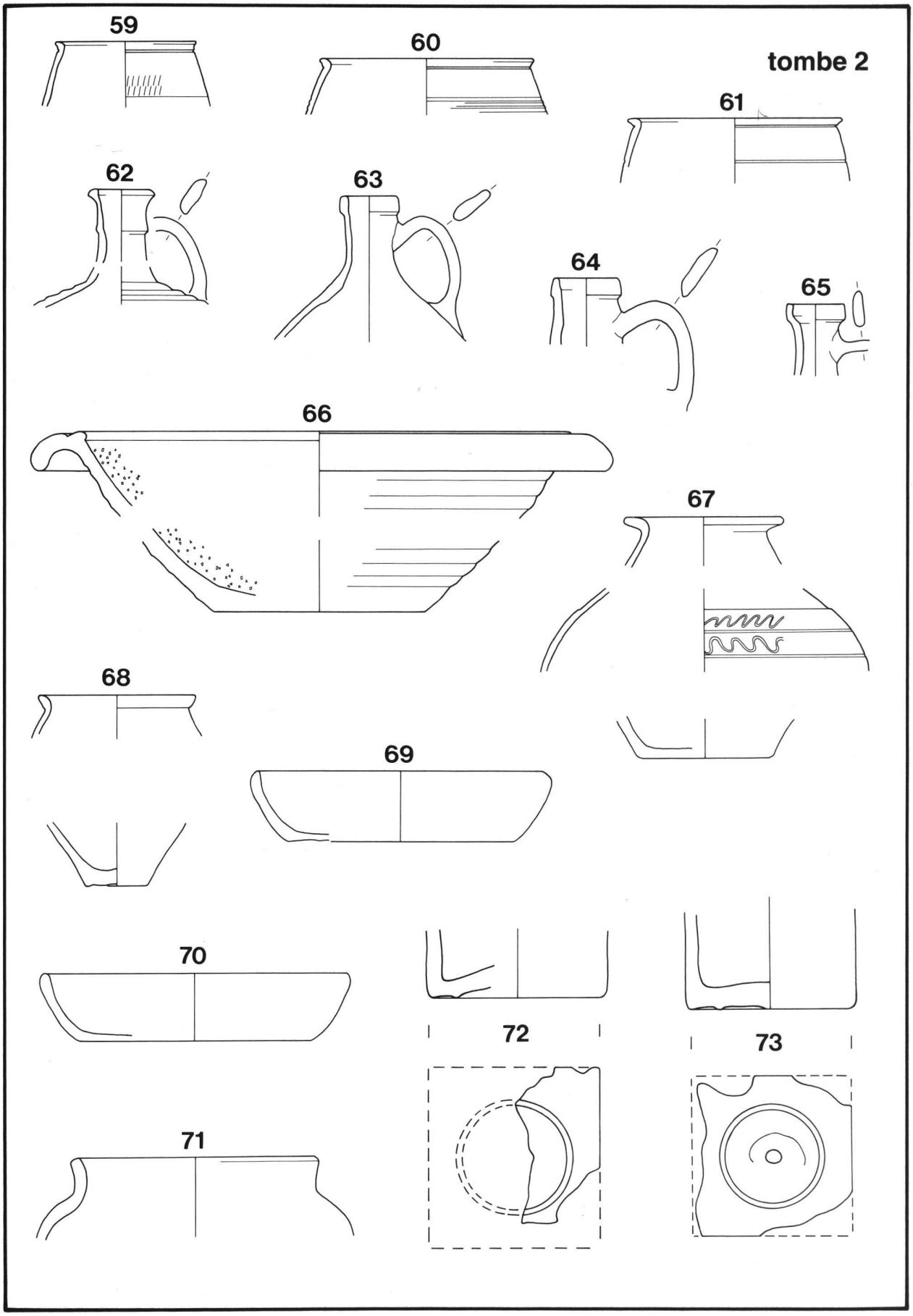

Planche 5

Echelle 1:3 (nos 59-66, 68-71), 1:6 (no 67), 1:2 (nos 72-73)

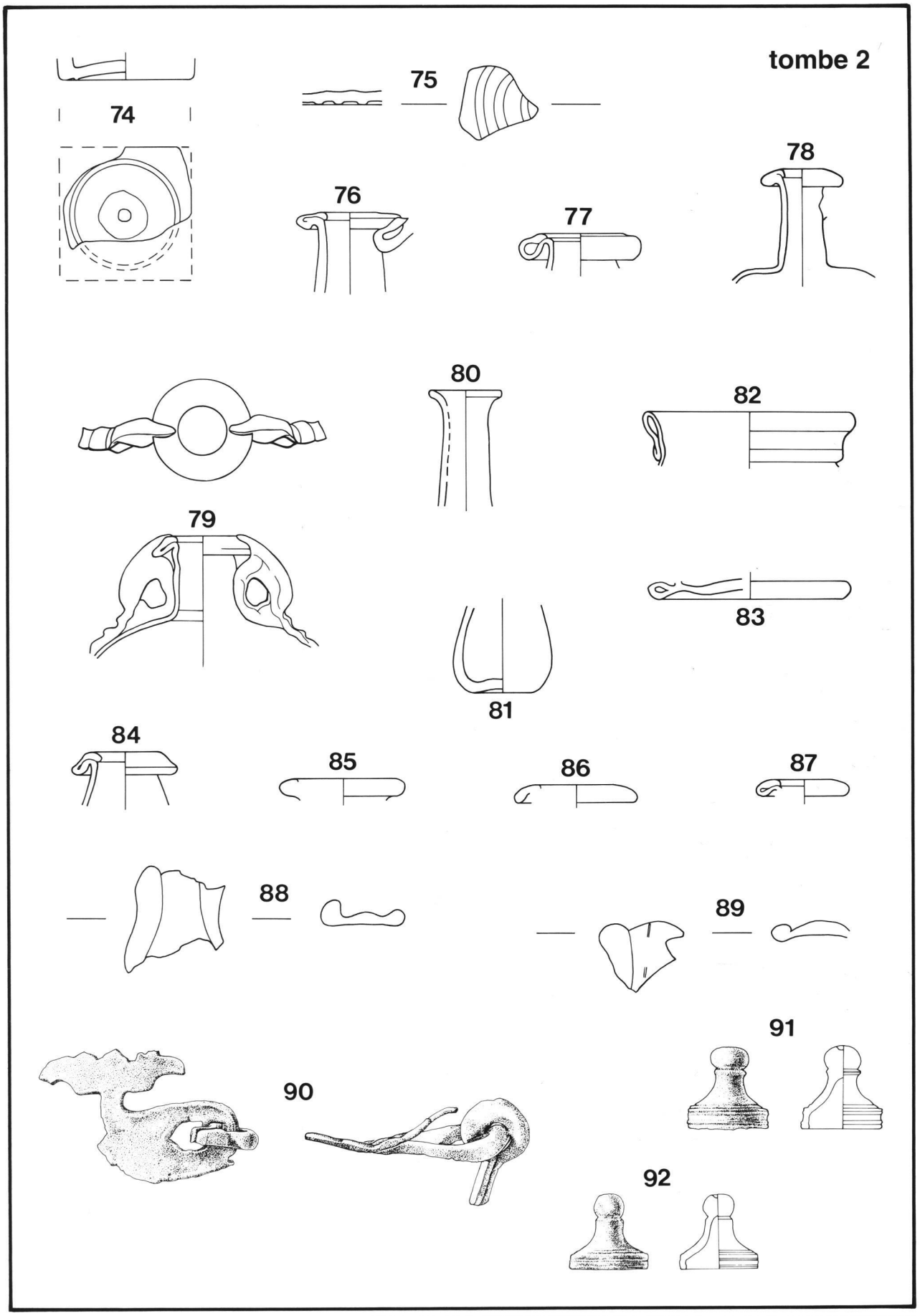

Echelle 1:2 (nos 74-89), 2:3 (nos 90-92)

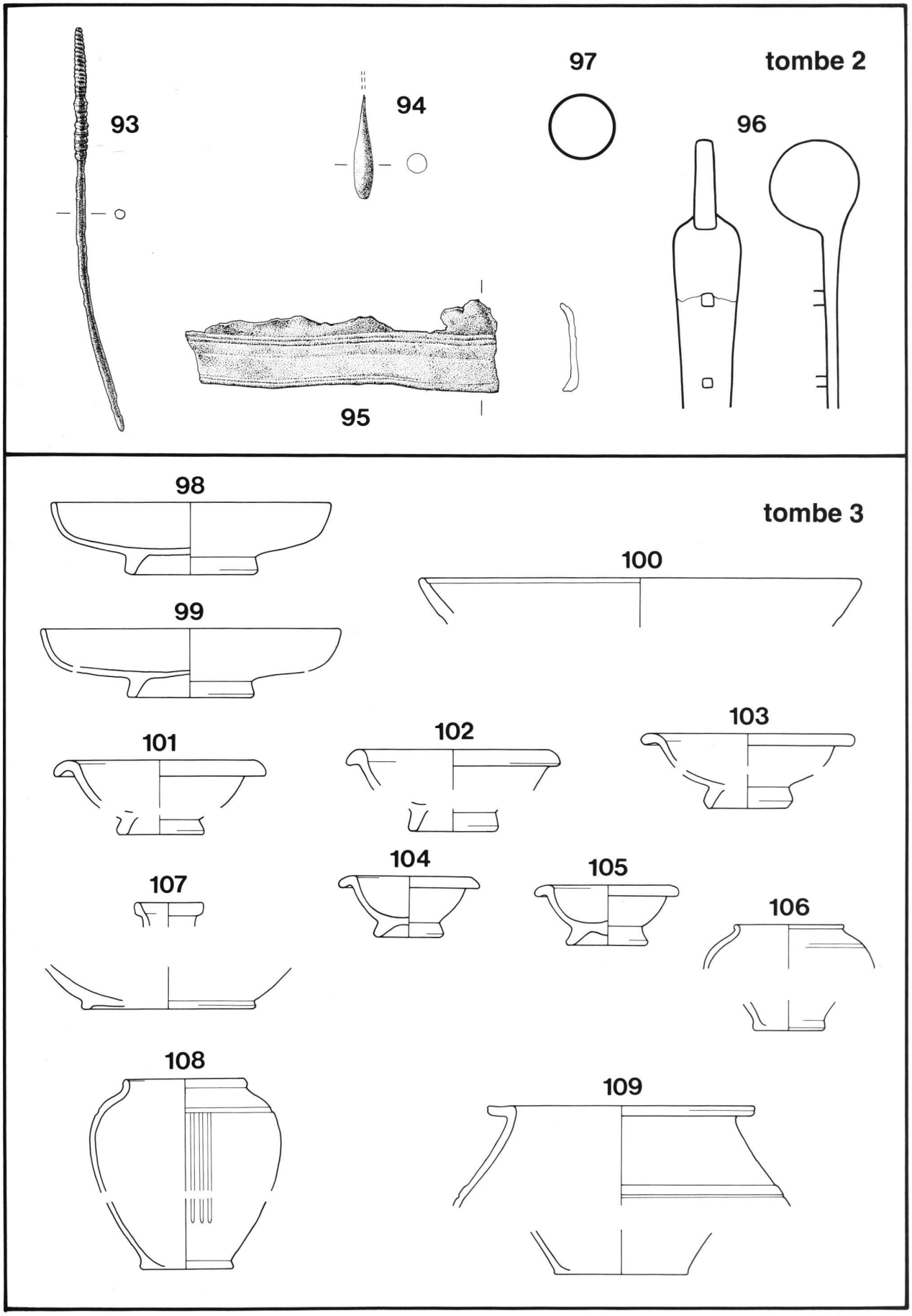

Planche 7

Echelle 2:3 (nos 93-96), 1:3 (nos 98-108), 1:6 (no 109)

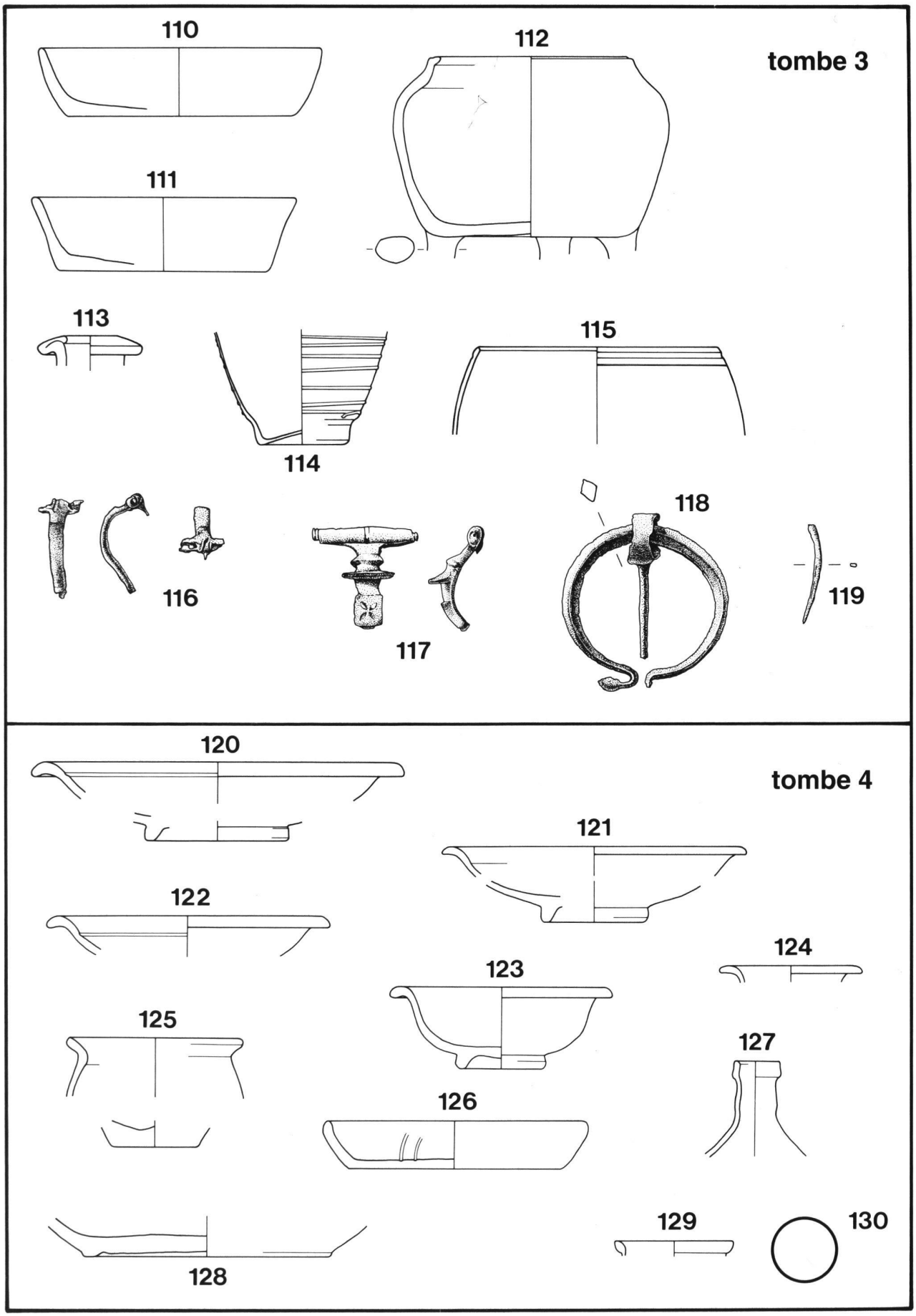

Echelle 1:3 (nos 110-112, 120-129), 1:2 (nos 113-115), 2:3 (nos 116-119)

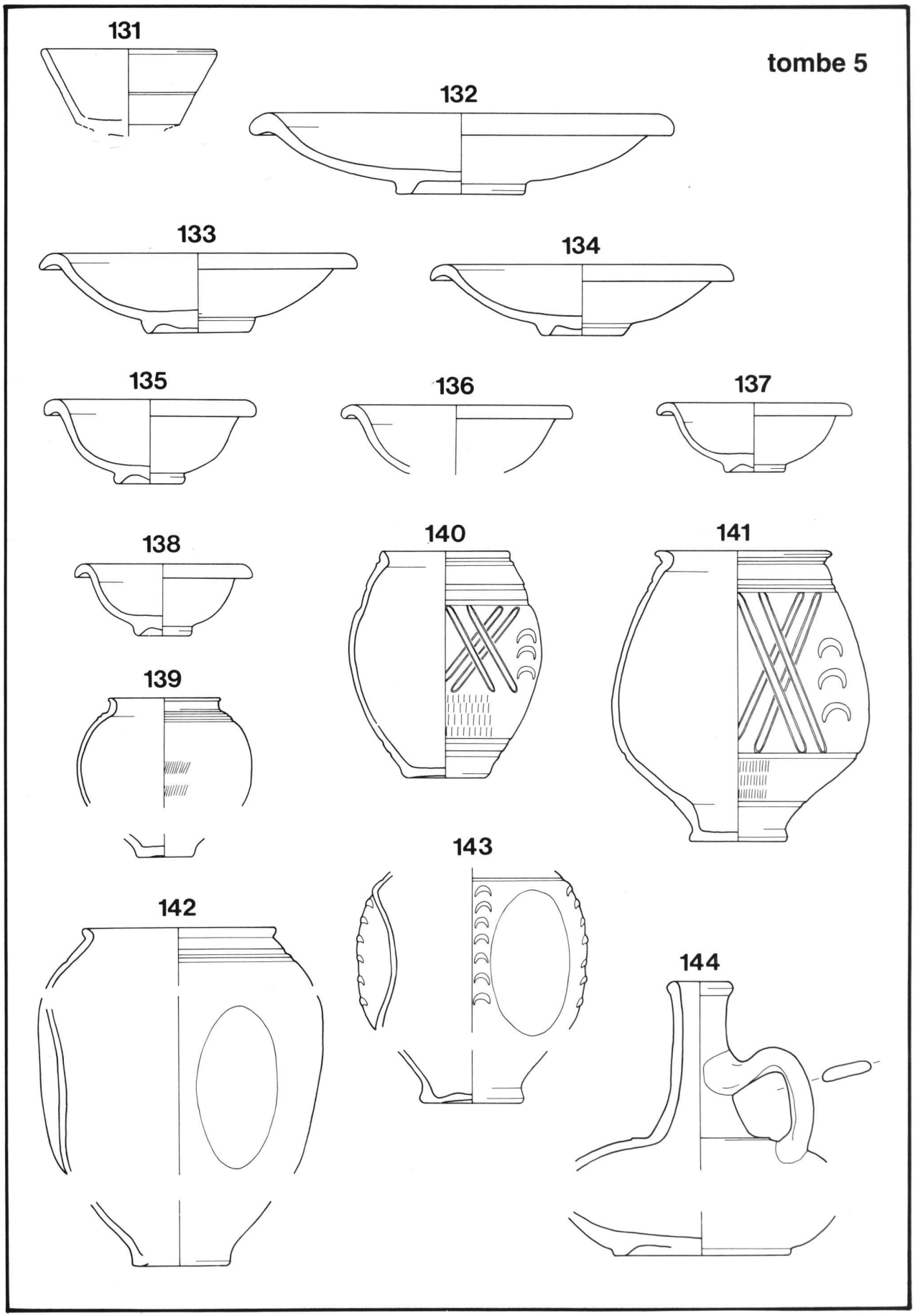

Planche 9

Echelle 1:3

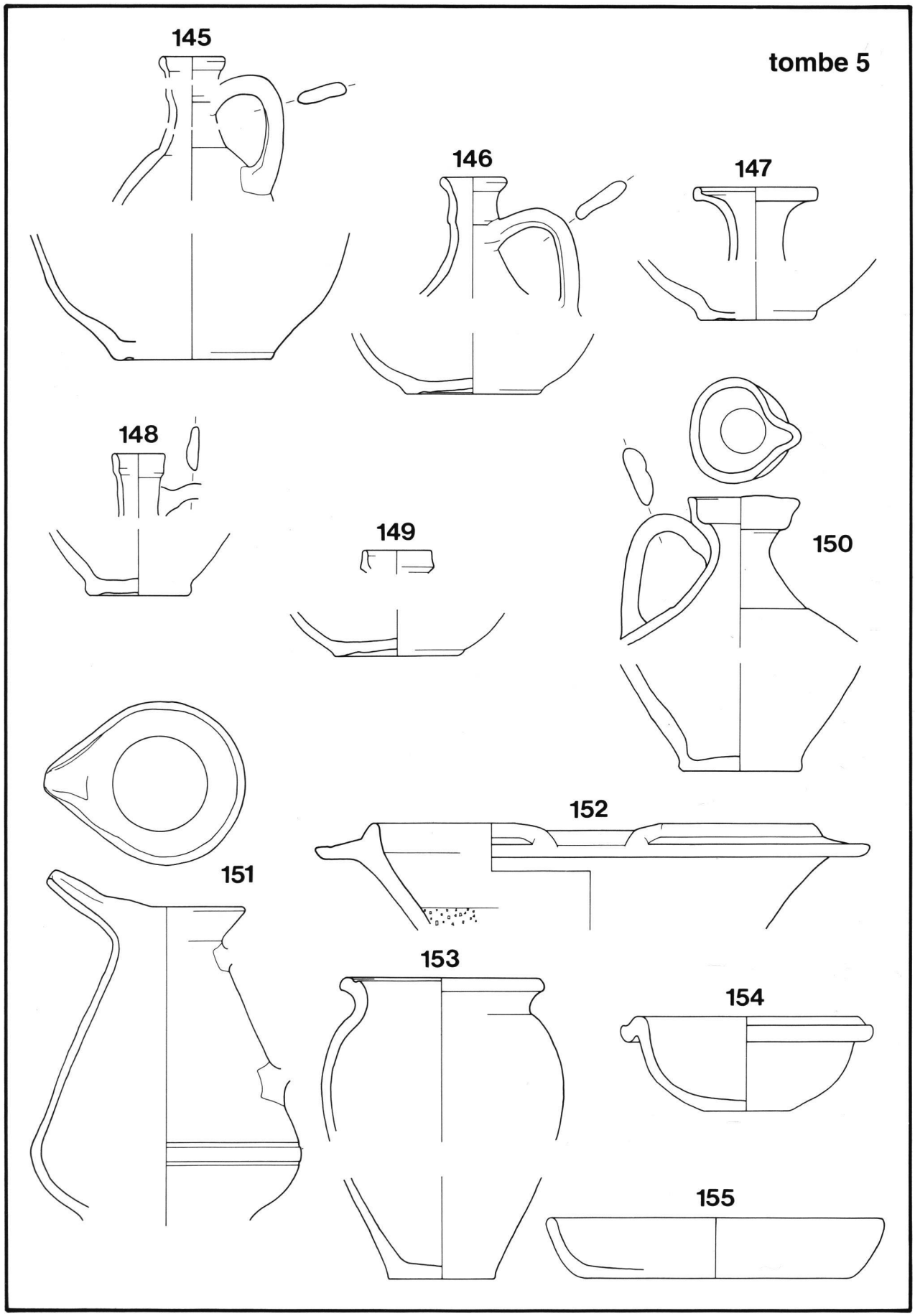

Echelle 1:3

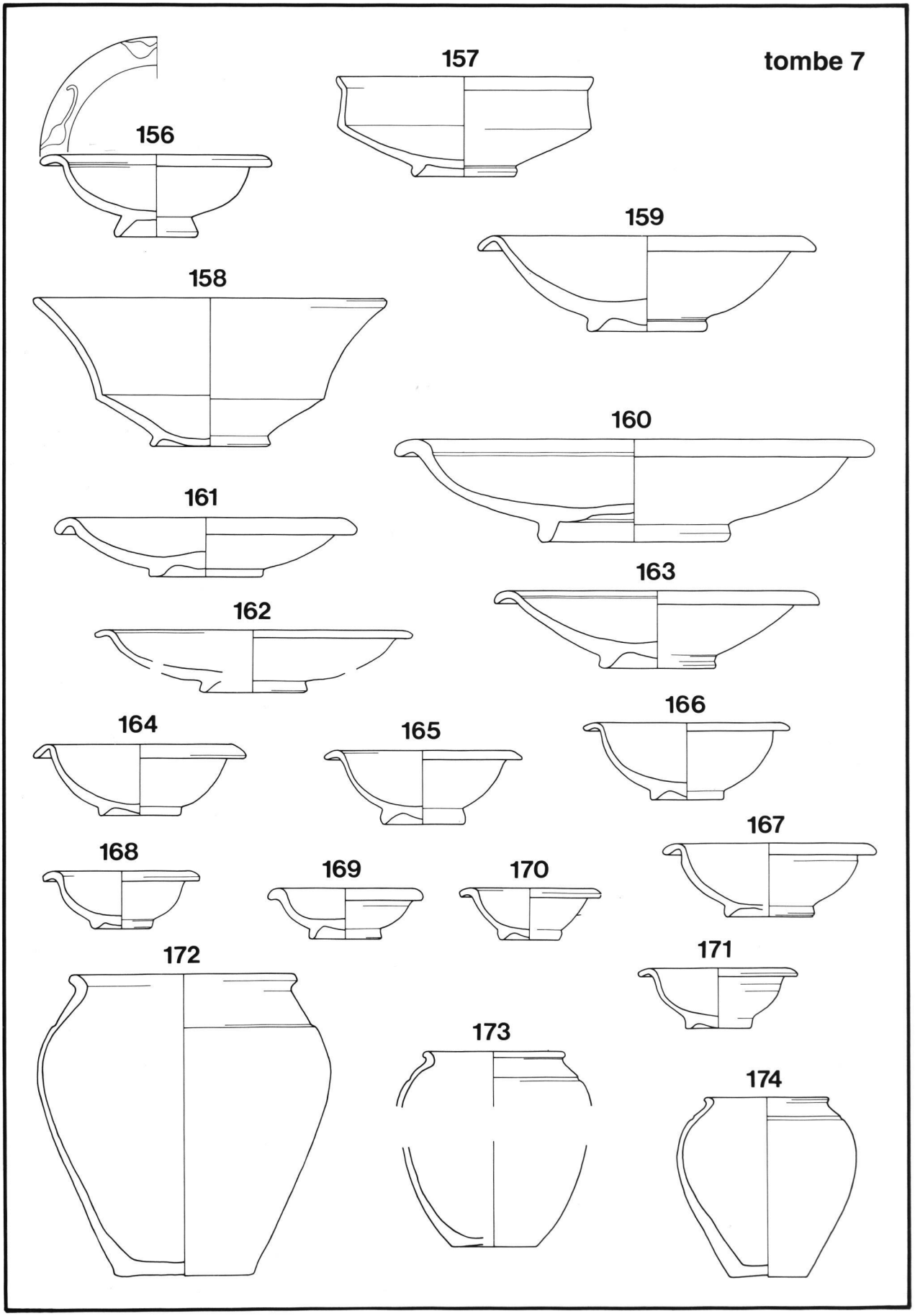

Planche 11

Echelle 1:3

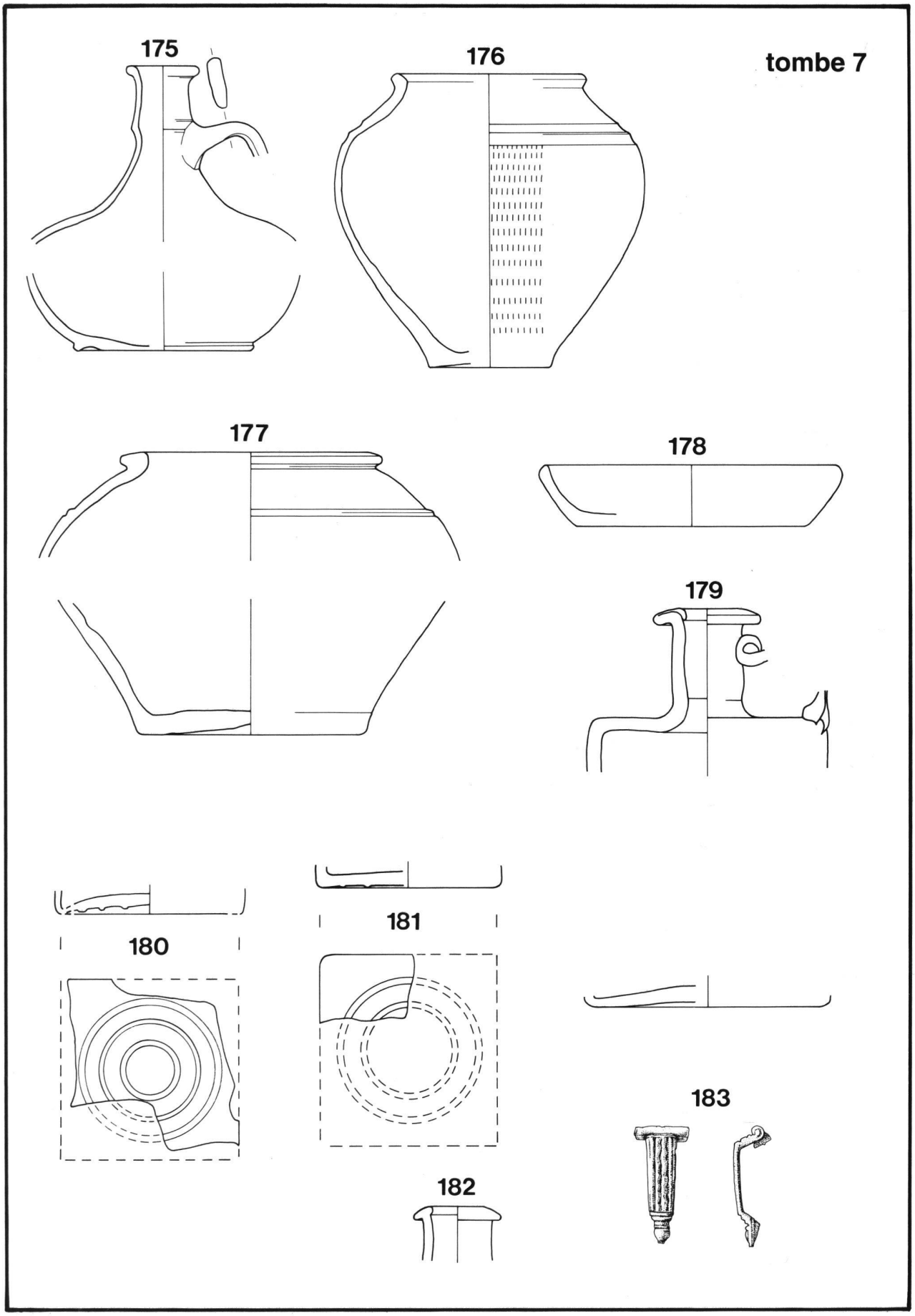

Echelle 1:3 (nos 175-178), 1:2 (nos 179-182), 2:3 (no 183)

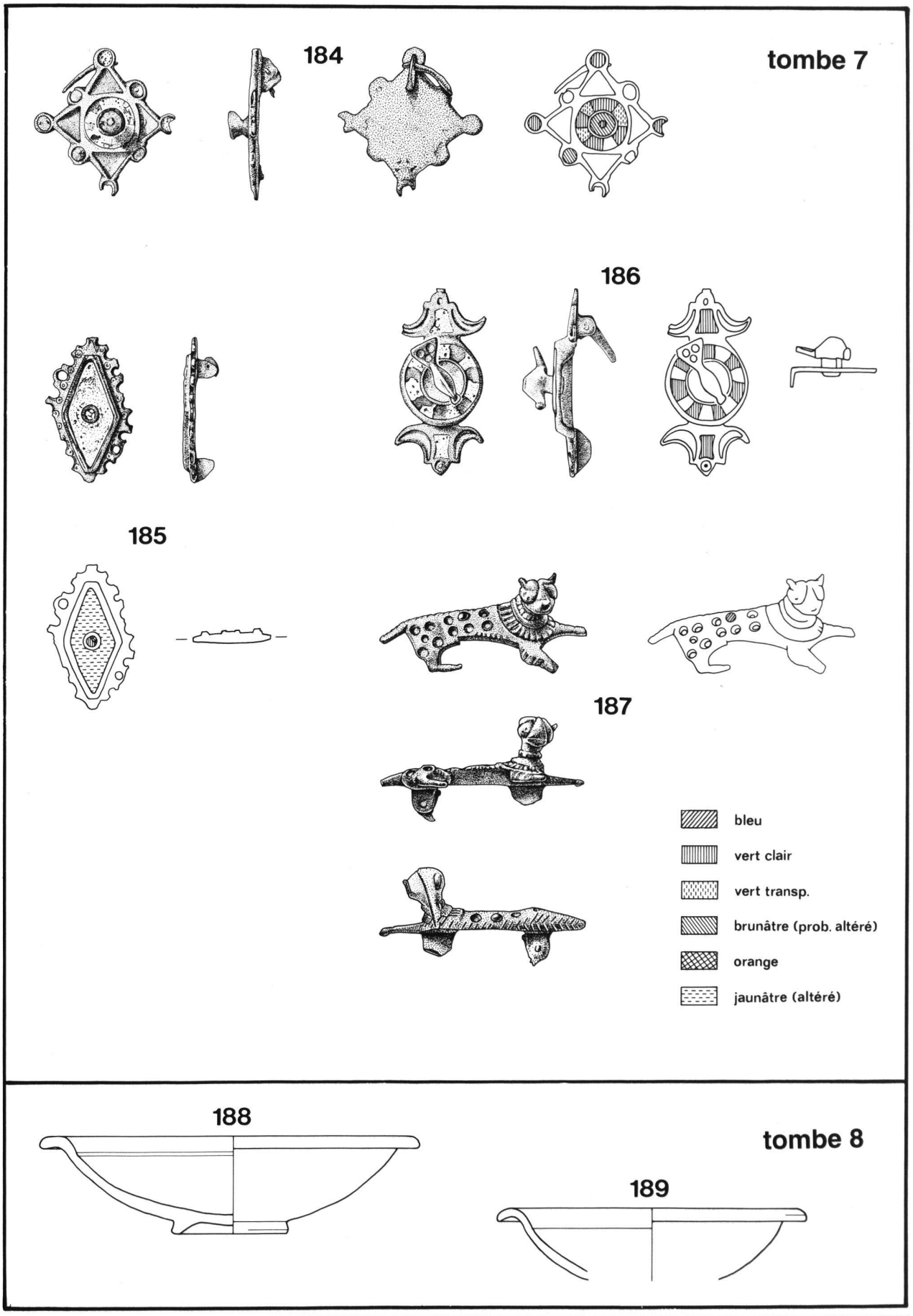

Planche 13

Echelle 2:3 (nos 184-186), 1:1 (no 187), 1:3 (nos 188-189)

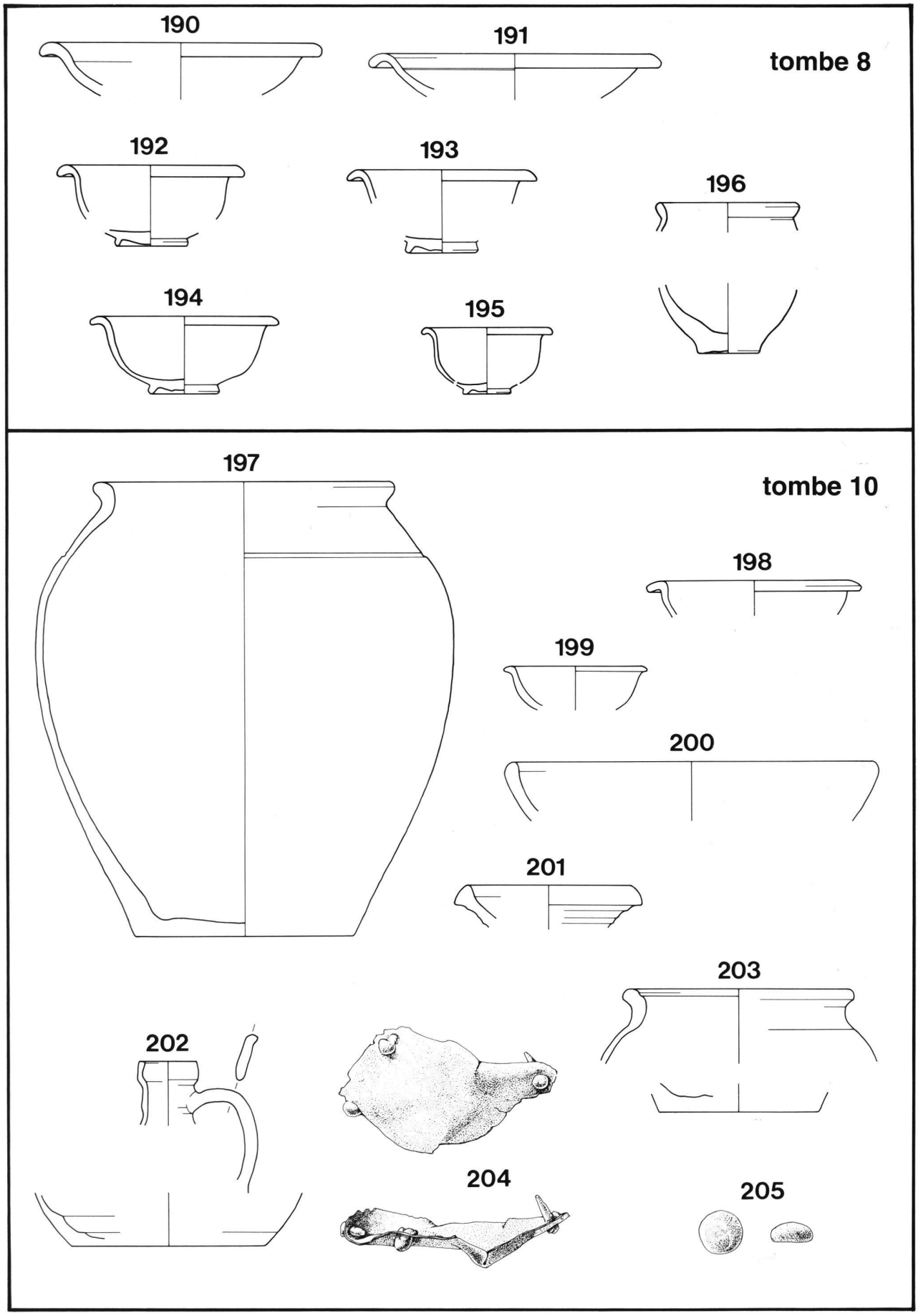

Echelle 1:3 (nos 190-203), 2:3 (nos 204-205)

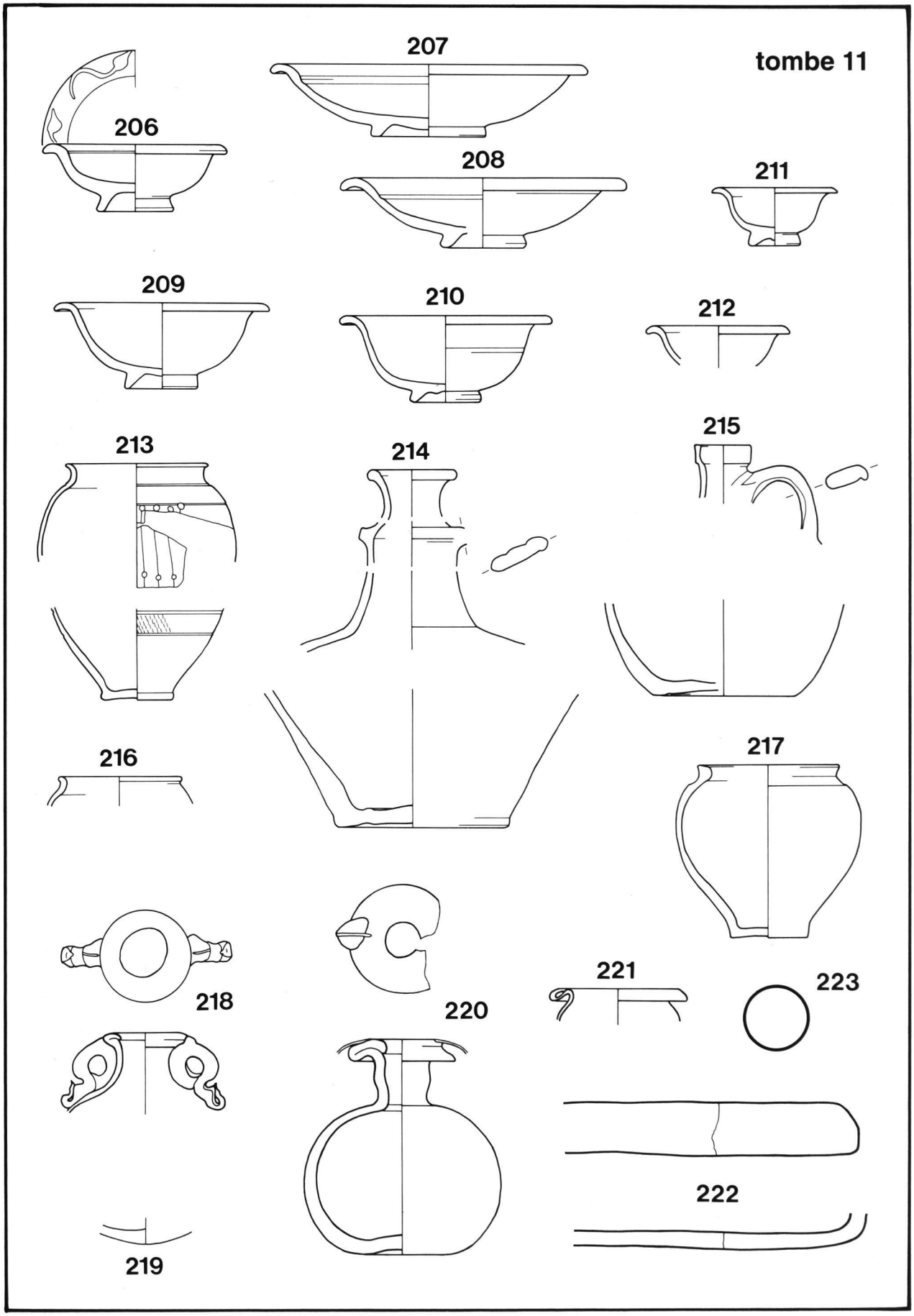

Planche 15

Echelle 1:3 (nos 206-217), 1:2 (nos 218-221), 2:3 (no 222)

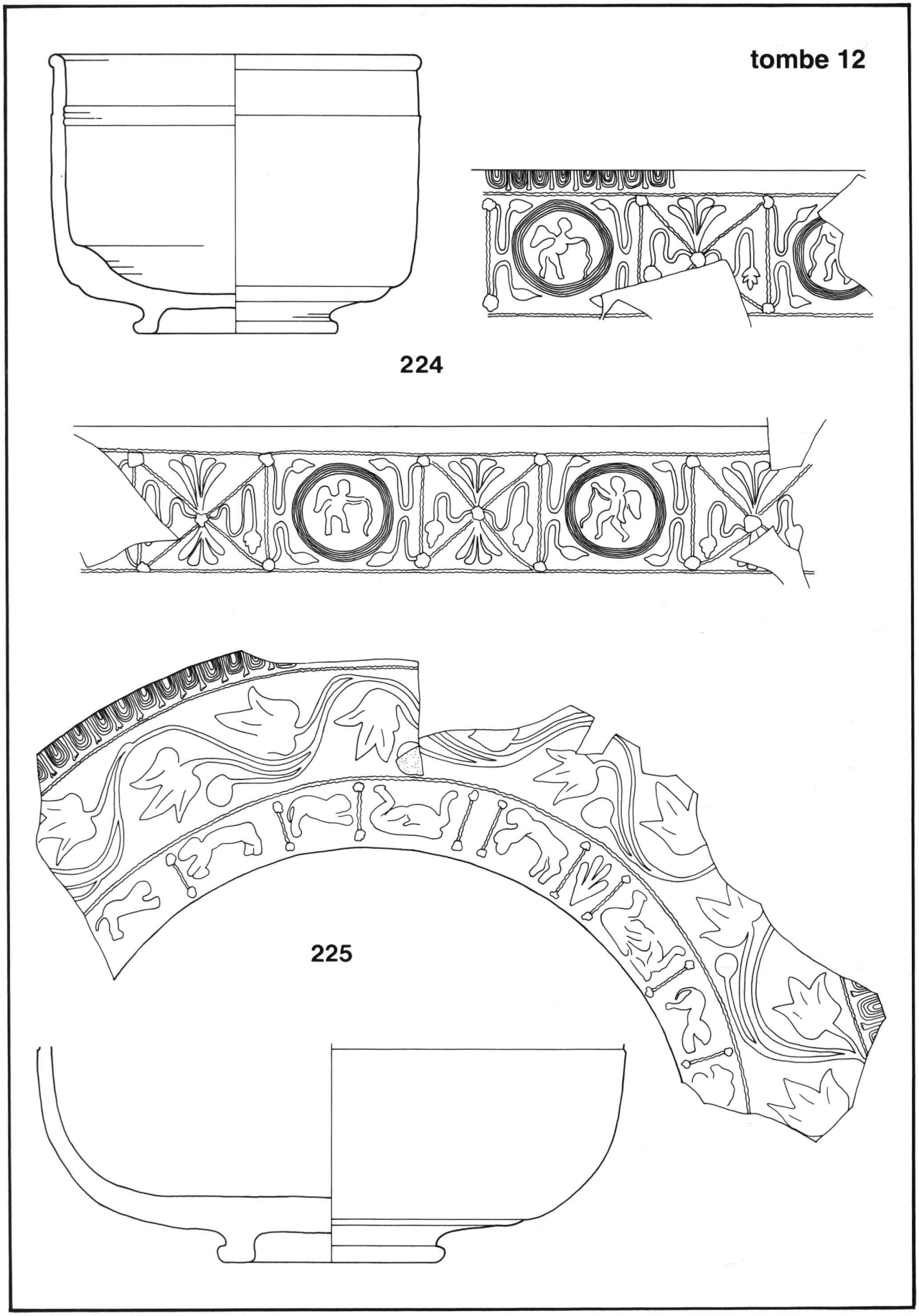

Echelle 1:2

Planche 16

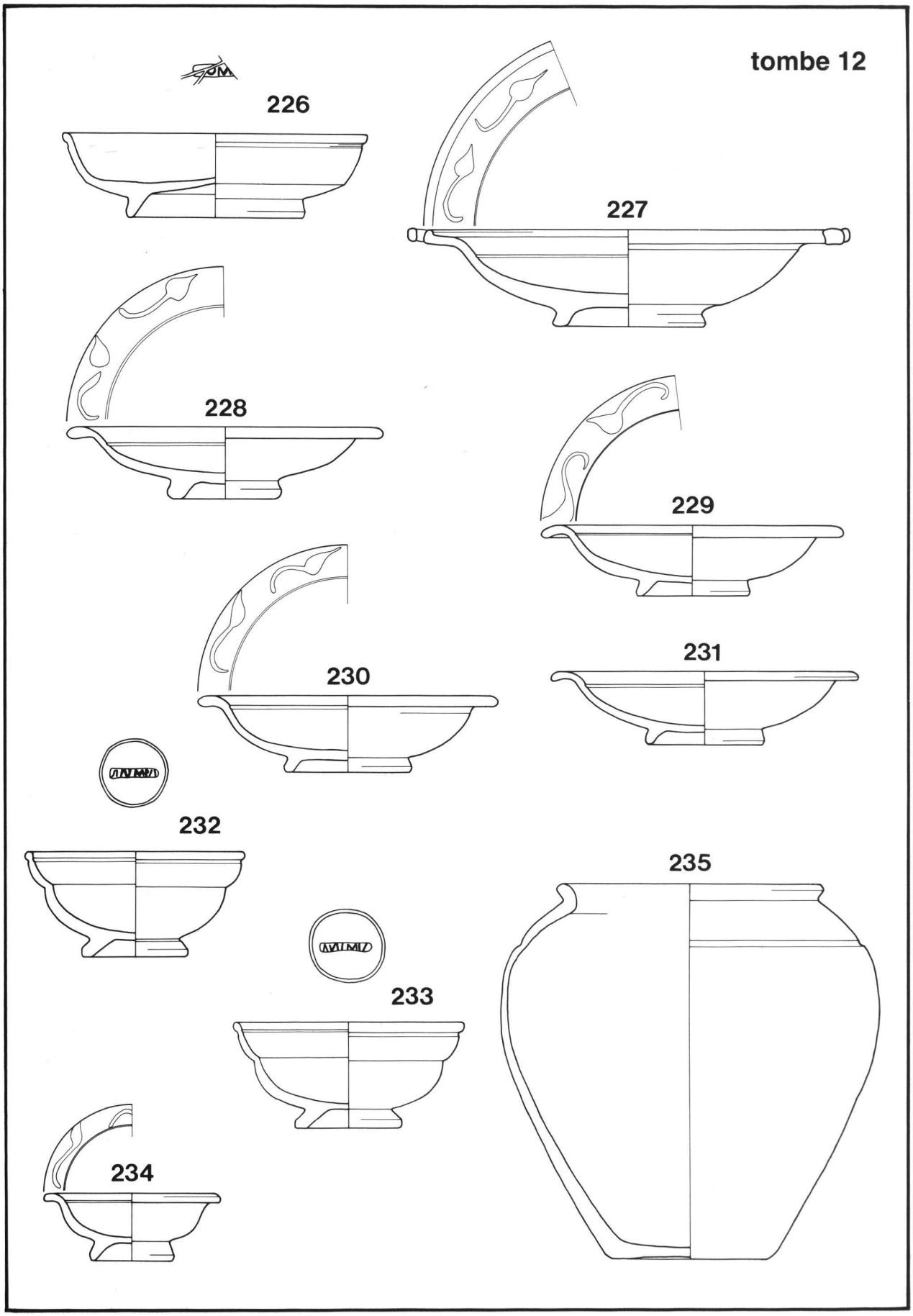

Planche 17

Echelle 1:3 (sauf estampilles: éch. 1:2)

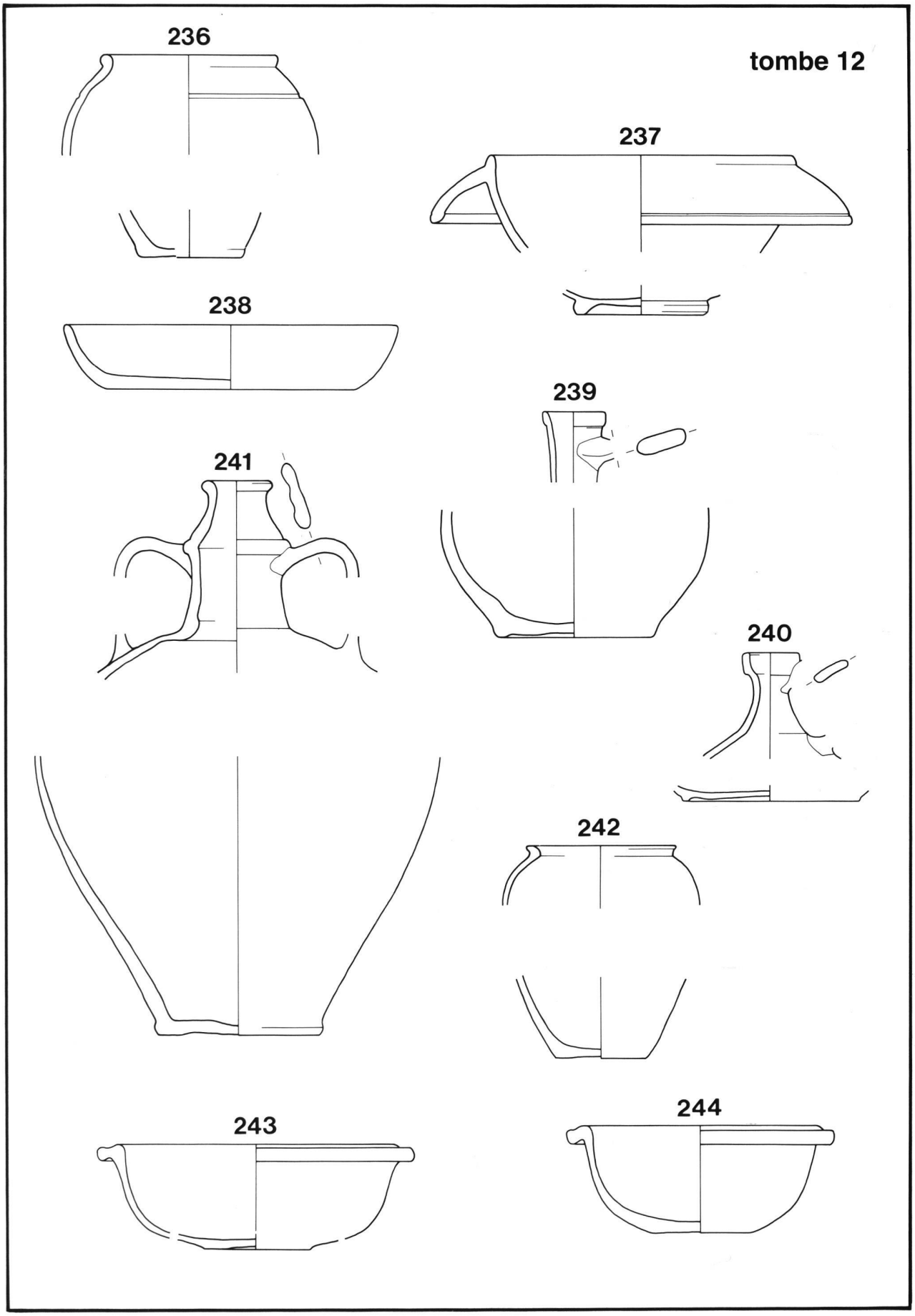

Echelle 1:3

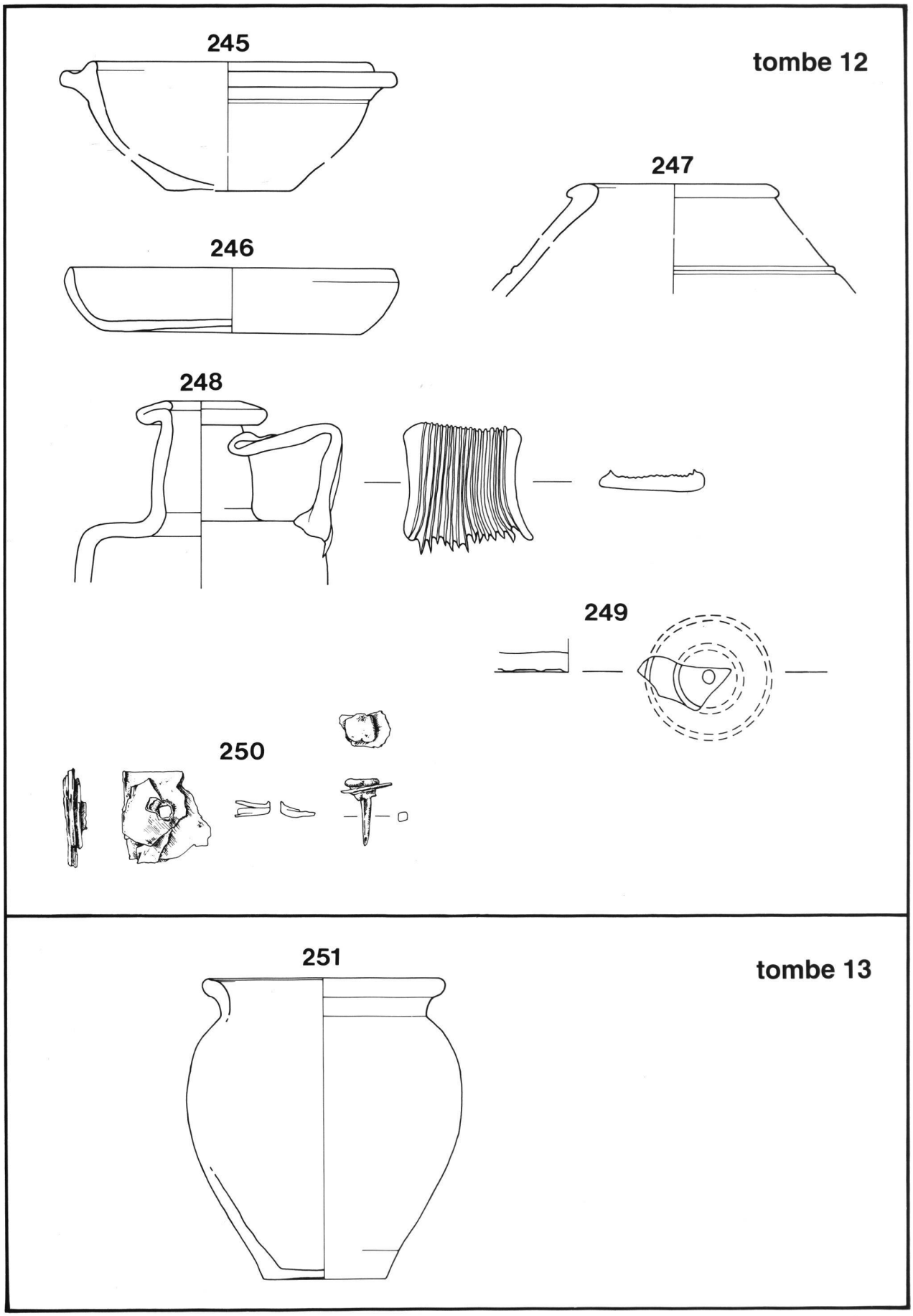

Planche 19

Echelle 1:3 (nos 245-247, 251), 1:2 (nos 248-249), 2:3 (no 250)

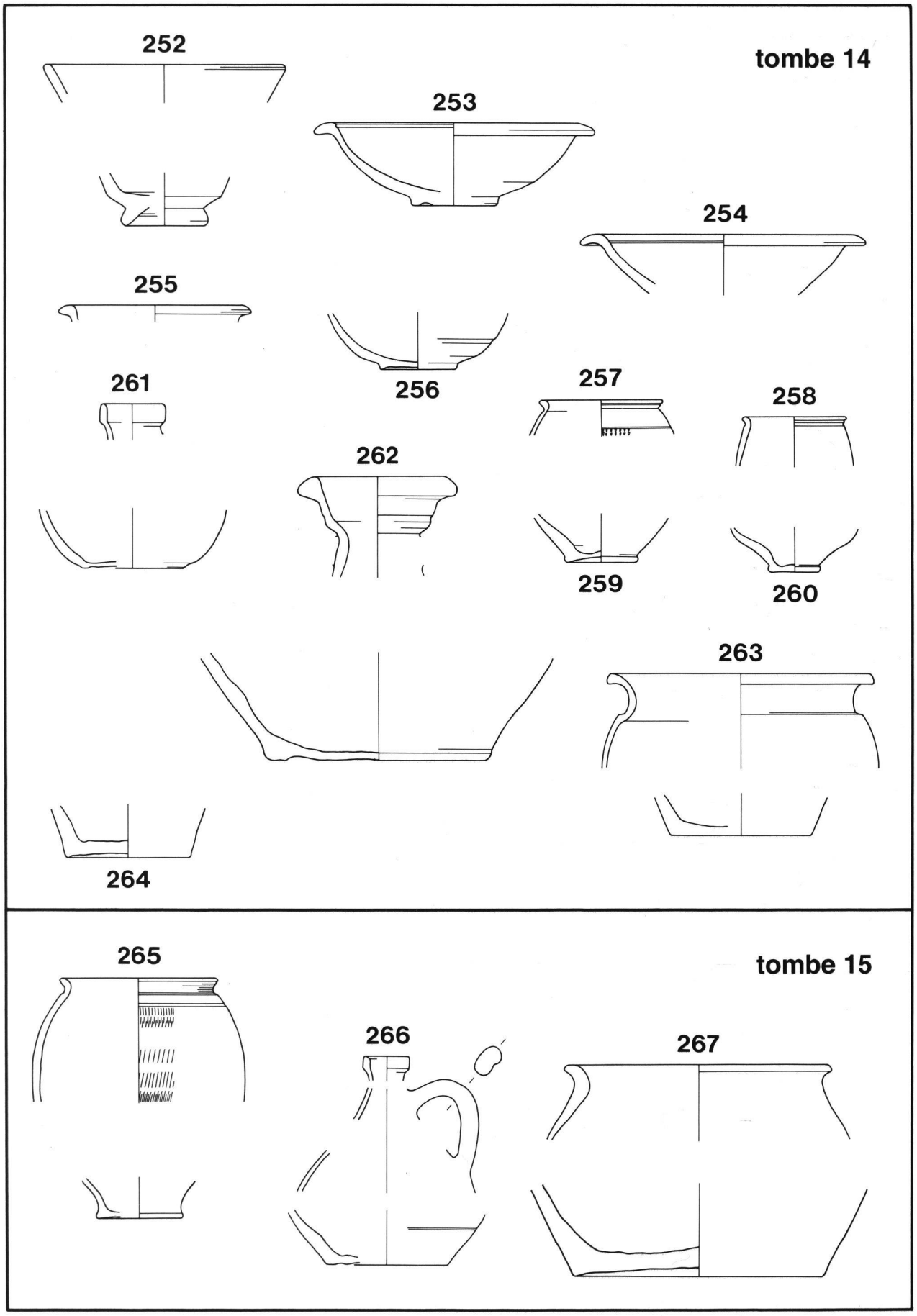
tombe 14
252
253
254
255
256
257
258
259
260
261
262
263
264
tombe 15
265
266
267

Echelle 1:3

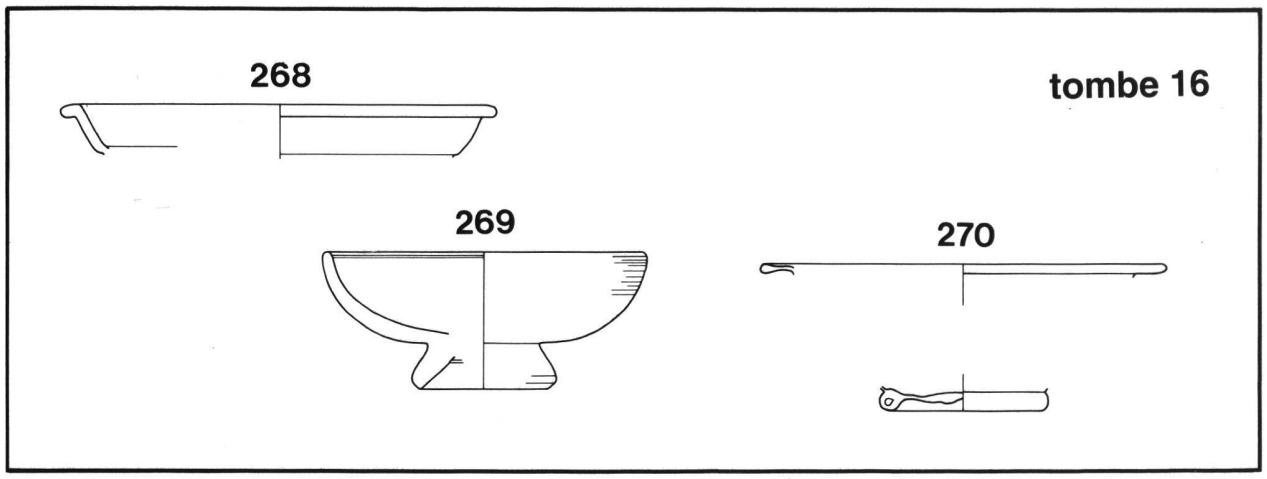

Echelle 1:3 (nos 268-269), 1:2 (no 270)