Zeitschrift: Burgdorfer Jahrbuch
Herausgeber: Verein Burgdorfer Jahrbuch
Band: 27 (1960)

Werbung

Nutzungsbedingungen
Die ETH-Bibliothek ist die Anbieterin der digitalisierten Zeitschriften auf E-Periodica. Sie besitzt keine Urheberrechte an den Zeitschriften und ist nicht verantwortlich für deren Inhalte. Die Rechte liegen in der Regel bei den Herausgebern beziehungsweise den externen Rechteinhabern. Das Veröffentlichen von Bildern in Print- und Online-Publikationen sowie auf Social Media-Kanälen oder Webseiten ist nur mit vorheriger Genehmigung der Rechteinhaber erlaubt. Mehr erfahren

Conditions d'utilisation
L'ETH Library est le fournisseur des revues numérisées. Elle ne détient aucun droit d'auteur sur les revues et n'est pas responsable de leur contenu. En règle générale, les droits sont détenus par les éditeurs ou les détenteurs de droits externes. La reproduction d'images dans des publications imprimées ou en ligne ainsi que sur des canaux de médias sociaux ou des sites web n'est autorisée qu'avec l'accord préalable des détenteurs des droits. En savoir plus

Terms of use
The ETH Library is the provider of the digitised journals. It does not own any copyrights to the journals and is not responsible for their content. The rights usually lie with the publishers or the external rights holders. Publishing images in print and online publications, as well as on social media channels or websites, is only permitted with the prior consent of the rights holders. Find out more

Download PDF: 12.12.2025

ETH-Bibliothek Zürich, E-Periodica, https://www.e-periodica.ch

Inserenten-Verzeichnis und -Anhang

	Seite
Aberegg-Steiner & Cie. AG, Bern	233
Abt Rud., Bauspenglerei, sanitäre Anlagen	226
Aebersold W., Kunststein- und Steinhauergeschäft	205
von Allmen E., Messerschmiede	230
Alpina Käse AG, Chalet-Käse	216
Amtsersparniskasse Burgdorf	207
Anderegg E. AG, Steinhof-Garage	215
Bank in Burgdorf	218
Baumann W., Carrosseriewerk	236
Baumgartner E., Buchdruckerei, Buchbinderei	209
Beutler, Flückiger & Cie., Bedachungs- und Asphaltgeschäft	207
Bichsel Hans, Textilhaus	232
Bienz Rud., Bauspenglerei und sanitäre Installationen	214
Born F. & E., Malergeschäft	210
Brönnimann H. & Co., Treuhand- und Revisionsgeschäft	211
Bürgi W., Möbelhaus	210
Casino-Restaurant, Familie Hofmann	224
Cécil, W. Aeschlimann, Confiserie, Tea-Room	232
Derendinger E., Sohn, Wwe., Ofenbau	202
Egger & Co., Eisenwaren, Kohlen, Heizöl	234
ESA, Einkaufsgenossenschaft für das schweiz. Autogewerbe	212
Elektrizitätswerk	227
Emmental-Burgdorf-Thun-Bahn	230
Fehlbaum & Co. AG, Strickwarenfabrik	211
Fehlmann E., Photograph	228
Fritz Konrad, Gipserei, Malerei	220
Gas- und Wasserwerk	223
Gazzetta A., Schuhhaus	232
Gribi & Co. AG, Fenster- und Türenfabrik	235
Große Apotheke, Dr. P. Fischer vorm. Lüdy & Cie.	220
Grünig Hermann, Schriften, Grafik, Reklame	222

Seite

Gschwend, Tuchgeschäft zum Stadthaus 214
Guyot Charles, Uhren und Bijouterie 216
Haller & Jenzer, Buchdruckerei zum Gutenberg AG 219
Haller Otto, Grafische Werkstätte 221
Haller, Spezialgeschäft für Foto und Kino, Oberburg 231
Handwerkstube, Frau L. Bärtschi 220
Haubensak Karl, Samenfachgeschäft 223
Heiniger Geschwister, Wäscherei und Glätterei 202
Hermann P. & E., Gärtnerei, Blumengeschäft 222
Hirsbrunner J. G. & Co., Herren- und Damenwäschefabrik 221
Hofer Chr., Optiker 214
Hofmann Hs. & Co., Bauschreinerei und Möbelwerkstätten 202
Howald Max, Damen- und Kinderkonfektion 230
Kantonalbank von Bern, Filiale Burgdorf 210
Klötzli E., Messerschmiede 206
Kolonial EG, Einkaufsorganisation 234
Krähenbühl & Cie., Heizöl, Kohlen, Holz 226
Laeng F., Radiofachgeschäft 229
Langlois & Cie., Buch- und Kunsthandlung, Papeterie 236
Lehmann F. R., Schuhhaus zum Kyburger 206
Lindt Emil & Co., Bettfedern-Reinigungsfabrik 226
Losinger & Co. AG, Ingenieurbüro und Bauunternehmung 215
Lüthi J. & Co., JLCO-Schuhe en gros 217
Maeder Fr. AG, Bauunternehmung 216
Manz & Co., Färberei und chem. Reinigung 204
Mathys-Marti V., Kirchbühl-Apotheke 214
Mauerhofer & Co. AG, Käse-Export 231
Milka-Käse AG, Käse-Export 228
Morf H., Reitschule 224
Nadelhofer Hs., Confiserie und Tea-Room 226
Nottaris & Wagner, Eisengießerei, Oberburg 213
Nyffeler, Corti AG, Kirchberg 213
Parkettfabrik Goldbach 224
Pauli A., Elektr. Unternehmungen 206
Ramseyer M., Confiserie 237
Rieben Joh., Café, Tea-Room, Confiserie 220
Rittersaalverein Burgdorf 201
Roth G. & Co. AG, Käse-Export, Export von Laib- und Schachtelkäse 203

Seite

Sammlung für Völkerkunde 201
Schachtler O., Ziegel- und Backsteinfabriken 206
Schafroth & Cie. AG, Streichgarnspinnerei 225
Scheidegger O., Buchdruckerei 224
Scheurer F., Hotel Stadthaus 225
Schmid & Cie., Leinenwebereien 205
Schoch & Cie., Bleiweiß-, Farben- und Firnisfabrik 237
Schüpbach & Co. AG, Fabrik für Aluminiumfolien 238
Schweizer & Co., Esso-Depot, Burgdorf-Oberburg 218
Schweiz. Mobiliar-Versicherungs-Gesellschaft 236
Seiler E. AG, Werkzeuge, Beschläge, Haushaltartikel 202
Siegenthaler Walter, Metzgerei 230
Stadtbibliothek Burgdorf 201
Sterchi R., Restaurant Schützenhaus 208
Strauß E., Kaufhaus 228
Tanner Fr., Schirm-Spezialgeschäft 228
Typon, Aktiengesellschaft für photographische Industrie 232
Utz Hans, dipl. Schneidermeister 210
Vestita AG für Herren- und Knabenbekleidung, Chemiserie 222
Vogel Max, Damen- und Herrensalon 216
Wälti & Stettler, Woll- und Baumwollgarne 208
Winzenried H. & Co., Papeterie, Buchhandlung 222
Witschi H., Emmental-Garage 204
Zbinden AG, Drogerien und Apotheke 237

Sammlung für Völkerkunde

Burgdorf besitzt eine völkerkundliche Sammlung, die ihm schon von vielen in- und ausländischen Fachleuten hohes Lob eingebracht hat. Wollen nicht auch Sie wieder einmal einen Gang durch die zwei modern ausgestatteten Säle unternehmen? Sie sind am 1. und 3. Sonntag eines jeden Monats von 10 bis 12 Uhr unentgeltlich, in der übrigen Zeit (auch werktags) gegen ein bescheidenes Eintrittsgeld offen.

Für die
Ethnographische Kommission:
Der Konservator Dr. F. Hasler

Die Stadtbibliothek Burgdorf

bittet Freunde und Gönner um Unterstützung ihrer Bestrebungen. Sie ersucht um Zuwendungen von Hand- und Druckschriften und Bildnissen (auch Photographien), die sich auf Burgdorf beziehen. Gesucht sind Sonderabdrucke und Broschüren über die Ortschaften des Emmentals und des Oberaargaus. Willkommen sind auch Bücher aller Art, vor allem neuere Belletristik.

Das ruhige Lesezimmer der Stadtbibliothek enthält eine gute Handbibliothek von Nachschlagewerken (vgl. Verzeichnis in diesem Band des Jahrbuches).

Bücherausleihe jetzt viermal wöchentlich: Dienstag 18—20, Mittwoch 13—16, Donnerstag 13—15, Freitag 17—18 Uhr. Bücherbestand: etwa 35 000 Bücher und Broschüren. Telephon 2 17 01.

Für die Stadtbibliothek: S. Golowin, Bibliothekar

Die historische Sammlung des Rittersaalvereins

erhielt auf Grund eines neuen Mietvertrages mit dem Staat zusätzlichen Ausstellungs- und Depotraum im Nordtrakt des Schlosses. Drei Räume sind bereits eingerichtet, nämlich die alte Schreibstube des Schultheißen, ein Musikzimmer mit den interessanten Musikinstrumenten und ein Schnell-Gotthelf-Zimmer im Biedermeierstil. Haben Sie diesen modernen Teil unseres Museums schon gesehen? Mitglieder des Rittersaalvereins genießen freien Eintritt (jährlicher Mitgliederbeitrag nur Fr. 5.—). Das Museum am Kirchbühl ist das ganze Jahr, dasjenige im Schloß von April bis Oktober geöffnet. Wir sind jederzeit dankbar für Zuwendungen aller Art.

Für den Vorstand des Rittersaalvereins:
Der Konservator Chr. Widmer, Telephon 2 36 36

Witwe E. Derendinger, Sohn
Burgdorf

Ofenbau, Cheminée
Spezialgeschäft für Wand- und Bodenbeläge
Unterlagsböden

Telephon 2 27 84
Lyßachstraße 36

SEILER

Werkzeuge
Beschläge
Haushaltartikel

E. Seiler AG Burgdorf
Kronenplatz

Wäscherei und Glätterei

Heiniger, Burgdorf

Gotthelfstraße 16
Telephon 2 19 70
Bedient prompt, sauber und rasch

Hs. Hofmann & Co.

Burgdorf Bernstraße 20/22 Telephon 2 35 02

Bauschreinerei und Möbelwerkstätten
Vertrauensfirma für gediegene handwerkliche Arbeiten
Möbel in allen Stilarten, feiner Innenausbau
Büromöbel, Fensterfabrik, Ladeneinrichtungen

G. Roth & Co. AG

Burgdorf

Gegründet 1848

Export von Laib- und Schachtelkäse, Kondensmilch, Schokolade

Das Vertrauenshaus
für die sorgfältige
chemische Reinigung

Manz & Co. Burgdorf

Färberei und chem. Reinigung

Betrieb: Oberburgstraße, Telephon 2 22 40
Filiale: Mühlegasse 18, Telephon 2 25 12

Färbt, reinigt, bügelt, decatiert, imprägniert

OPEL

H. Witschi

Emmental-Garage
Burgdorf Tel. 2 12 10

Service und Reparaturen für

Opel Chevrolet Buick Bedford

Fahrschule, konzessionierter Fahrlehrer

SEIT 200 JAHREN
1750–1950
TOILES
Schmid
LEINEN
1750–1950
DEPUIS 200 ANS

Schmid & Cie.

Leinenwebereien
in Burgdorf und Eriswil

Kunststein- und Steinhauergeschäft

W. Aebersold Burgdorf

Oberburgstraße 59 Telephon 034 - 2 17 49

Steinfassaden-Renovationen
Kunst- und
Natursteine zu Neubauten
Brunnentröge, Zementwaren

O. Schachtler, Burgdorf
Ziegel- und Backsteinfabriken

Telephon 034 - 2 21 17

Spezialitäten:
Zellton-Platten, Wabensteine
Deckensteine, Isoliersteine
Perretplatten, Drainröhren
Pfannenziegel, Muldenziegel
und Flachfalzziegel
Verblendsteine, Gartenplatten

Lehmann
Schuhhaus zum Kyburger

bietet Ihnen stets das Neueste!

Burgdorf, b. Bahnhof, Tel. 034 - 2 17 99

Ausführungen aller Licht-, Kraft-, Wärme- und Telephoninstallationen.
Konzessionär der Bern. Kraftwerke AG, der Elektra Fraubrunnen, der Stadt Burgdorf und der eidg. Telephonverwaltung (Konzession A).
Das Vertrauenshaus für sämtliche elektrischen Haushaltapparate und -maschinen.

A. Pauli

Elektrische Unternehmungen
Burgdorf, Telephon 034 - 2 35 33/34
Staldenstraße 3 und Kyburgerlaube

Klötzli
Messerschmiede · Burgdorf

Das Geschäft
mit Tradition,
bekannt für
Qualitätsware!

Amtsersparniskasse Burgdorf

Gegründet 1834

Telephon 034 - 2 30 88

Wir beraten Sie gerne in allen finanziellen Angelegenheiten

Mit höflicher Empfehlung Die Verwaltung

BEUTLER, FLÜCKIGER & CIE.

Bedachungs- und Asphaltgeschäft

Burgdorf
Hammerweg 5
Tel. 034 - 2 22 21

Filiale Langenthal
Feldstraße 31
Tel. 063 - 2 12 60

Ausführung sämtlicher Steil- und Flachbedachungen, Gußasphaltbeläge und Isolierungen aller Art, Reparaturen, Asphaltkegelbahnen, Holzklötzliböden – Kostenvoranschläge unverbindlich und gratis

Wälti & Stettler Burgdorf

Restaurant Schützenhaus

Mit höflicher Empfehlung R. Sterchi

Drucksachen sind Vertrauenssache

Ihre Mühe und Ihr Aufwand rechtfertigen sich nur dann, wenn das Ansehen Ihrer Firma und der Wert Ihrer Waren in jeder Drucksache, die Ihr Haus verläßt, zum Ausdruck kommen. Dies zu leisten ist unser Stolz, darum schenken Sie unserer Buchdruckerei Ihr Vertrauen. Wir versichern Sie einer gediegenen Ausführung Ihrer geschätzten Aufträge innert kürzester Frist.

EB

E. Baumgartner
Buchdruckerei Buchbinderei
Burgdorf

Wynigenstraße 19 Tel. 034 - 2 16 13

Hans Utz Burgdorf

dipl. Schneidermeister
Atelier für Maßkleidung
Offiziersuniformen

Oberburgstraße 44e Telephon 2 27 59

W. Bürgi Burgdorf

Möbelhaus
Tapezierer
Dekorateur

F. & E. Born Malergeschäft Spritzwerk

Polieregasse 18 Telephon 2 26 80

Neubauten, Renovationen, Spezialanstriche
Tapeziererarbeiten, Auto, Maschinen
Schriften, Reklamen

Eigene Sandstrahlanlage zum Entrosten, Reinigen, Mattieren

KANTONALBANK VON BERN 1834

Staatsgarantie

Wir pflegen alle Bankgeschäfte
zu bestmöglichen Bedingungen

Kantonalbank von Bern
Filiale Burgdorf

Fehlbaum

Fehlbaum & Co. AG Burgdorf

Strickwarenfabrik

Treuhand- und Revisionsgesellschaft

H. Brönnimann & Co. Burgdorf

Dipl. Bücherexperte (VSB)

Mitglied der Schweiz. Kammer für Revisionswesen

Grünaustraße 21 Tel. 034 - 2 29 22

Das Vertrauenshaus für Industrie, Gewerbe und Handel in:

Buchführung, Kalkulation, Organisation, Revision, Steuerschutz

ESA Super Oil HD

besitzt

hervorragende Schmierkraft
reinigende Eigenschaften
flache Viskositätskurve
hohe Alterungsbeständigkeit

sichert

geringsten Verschleiss
leichtes Anlaufen bei allen Witterungsverhältnissen
sauberen Motor
lange Lebensdauer
gesteigerte Wirtschaftlichkeit

ESA SUPER OIL HD

für
Personen- und Lastwagen
Benzin- und Dieselmotoren
mischbar
mit sämtlichen HD Markenölen

ESA	BURGDORF	ZÜRICH	LAUSANNE
	Tel. (034) 2 39 11	Tel. (051) 44 88 60	Tel. (021) 22 97 52

Nottaris + Wagner

Eisengießerei

Maschinen- und Apparatebau

Oberburg-Burgdorf

Haus gegründet 1842

Aluminiumfolien

in allen Ausführungen
für die Verpackung von Lebens-
und Genußmitteln
sowie für technische Zwecke

Flaschenkapseln

aus verzinntem Blei und
Aluna-Kapseln
glatt, aus Aluminiumfolien

Nyffeler, Corti AG, Kirchberg (Bern)

Aluminiumfolien-, Walz- und Veredlungswerke
Zinn- und Bleifolien, Flaschenkapseln

Kirchbühl-
Apotheke

V. Mathys-Marti, Kirchbühl 4, Telephon 2 30 42

Drogen, Chemikalien, in- und ausländische
pharmazeutische Spezialitäten, Mineralwasser,
Toilettenartikel, Kindermehle, Stärkungsmittel

Modische

Kleiderstoffe
Strickwaren, Damen-
und Herrenwäsche

Gschwend
VORMALS PFISTER · CO BURGDORF

in ausgesuchten Qualitäten

Hofer
BURGDORF

Hohengasse 5

Das Fachgeschäft für moderne Brillenoptik
Bifokal-Gläser, Feldstecher, Barometer, Mikroskope

Rud. Bienz Burgdorf

Bauspenglerei und sanitäre Installationen, moderne Badeeinrichtungen
Waschautomaten, Gasherde, Blitzschutzanlagen

LOSINGER

Ingenieurbüro und Bauunternehmung

Losinger & Co. AG Burgdorf

Straßenbau, Pflästerungen und Beläge
Tiefbauarbeiten, Tunnel-, Brücken- und Bahnbauten
Kanalisationen, Meliorationen
Caisson-Arbeiten, Fundationen und Pfählungen
Tiefbohrungen, sämtliche Baggerarbeiten
Bauleitungen und Expertisen
Ausführung aller einschlägigen Projektierungsarbeiten

Steinhof-Garage

E. Anderegg AG

VW- und
Plymouth-Vertretung
Ersatzteillager

Gute Occasionswagen in allen Preislagen

Coiffure Vogel Burgdorf

Damen- und Herrensalon
Haus Hotel Touring-Bernerhof
beim Bahnhofplatz

Telephon 2 28 11

FMB

Fr. Maeder AG, Burgdorf

Bauunternehmung

Ausführung sämtlicher Hoch- u. Tiefbauarbeiten
Straßenbau
Eigenes Kies- und Sandwerk in Lyßach

Charles Guyot Burgdorf Kirchbühl

Altbekanntes Haus für Qualitätsuhren
feine Bijouterie und
Jezlersilber

Alle guten Lebensmittelgeschäfte führen unsern

Chalet-Käse

dessen Qualität bekannt ist

ALPINA KÄSE AG BURGDORF

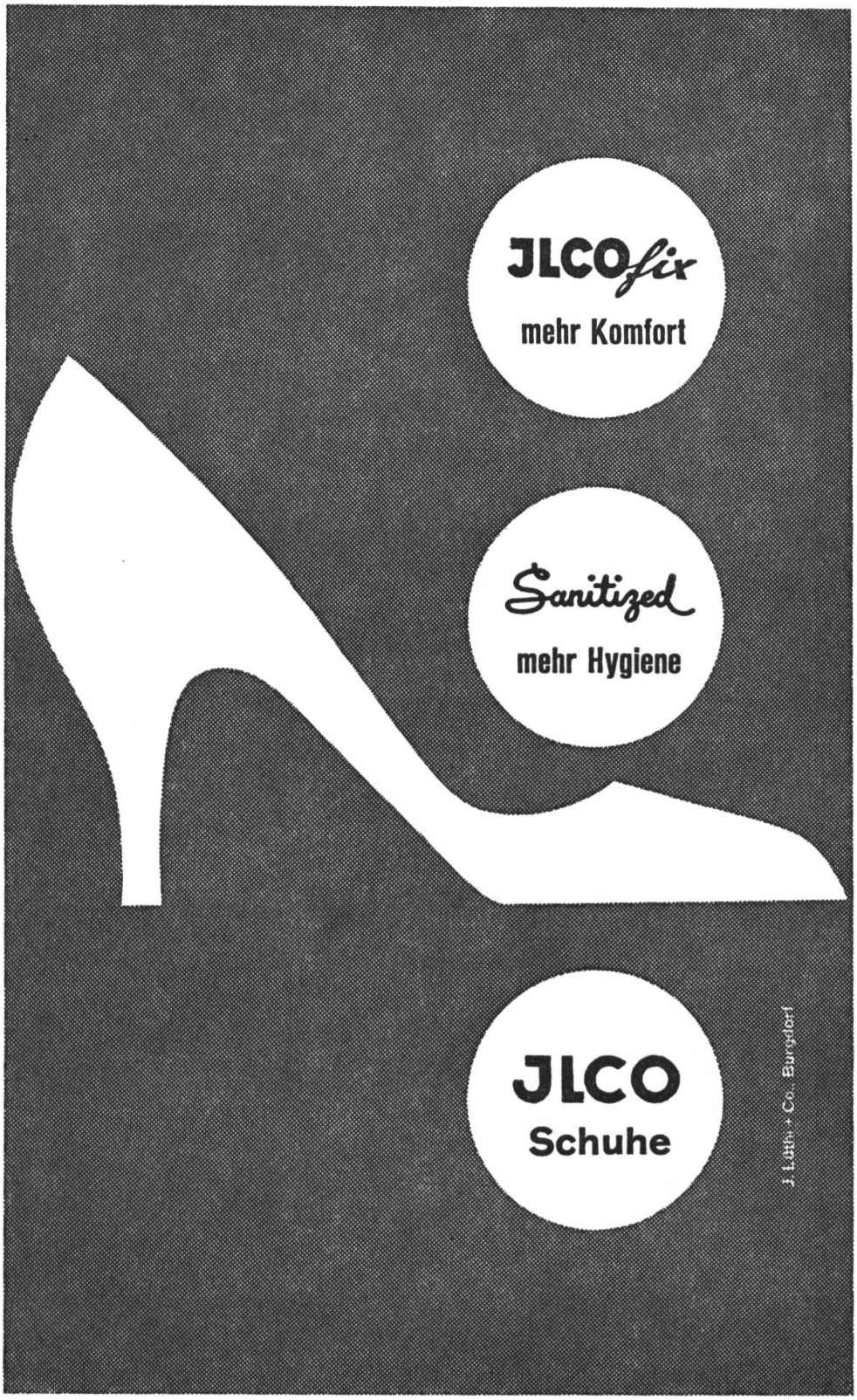

. . . die guten Schuhe mit den wertvollen Pluspunkten

Wir halten uns
zur Besorgung
aller Bankgeschäfte
höflich empfohlen

BANK IN BURGDORF

mit Filiale
in Hasle-Rüegsau

Mit Esso-Heizöl
keine Störungen!

Rasche und saubere
Bedienung durch:

Schweizer & Co.

Esso-Depot
Burgdorf-Oberburg

Buchdruckerei

Haller & Jenzer

Zum Gutenberg AG
Gegründet 1879
Friedeggstraße 4
Telephon 2 30 37

Technisch gut ausgebauter und leistungsfähiger Betrieb
Aufträge für Drucksachen in Buch- und Offsetdruck
Buchbinderarbeiten werden sorgfältig ausgeführt

Café
Tea-Room

Joh. Rieben Burgdorf

Feinbäckerei
Confiserie

Bahnhofplatz, Telephon 2 24 95/96

Konrad Fritz, Burgdorf

Gipserei, Malerei
Telephon 2 22 07
Seit über 100 Jahren

Neubauten, Renovationen, Edelputze, Plastiken, Tapeten, Pavatex-platten

Große Apotheke

bedient rasch
und zuverlässig

Altbekanntes Vertrauenshaus für sämtliche Chemikalien,
Drogen und Arzneikräuter, Nähr- und Kräftigungsmittel,
Mineralwasser, Mittel für Mund- und Zahnpflege,
Hautpflege, Spirituosen und chemisch-technische Artikel

Handwerkliche Geschenke
aus Messing, Kupfer, Zinn, Holz, Keramik
Handgewebe

Handwerkstube · Burgdorf

L. Bärtschi, Schmiedengasse 9, Telephon 2 15 57

OTTO HALLER BURGDORF

Telephon 2 28 05

GRAFISCHE
WERKSTÄTTE

Offsetdruck
Reproduktionen
Fotodruck
Buchdruck

Einrahmungen
Papeterie

J. G. Hirsbrunner + Co. GmbH Burgdorf

Chemiserie Herren- und Damenwäschefabrik Gegr. 1880

Komplette Wäscheaussteuern

Spezialitäten:

Herrenhemden nach Maß
in nur Ia Qualität
und in jeder Ausführung
Leib-, Tisch-, Küchen- und Bettwäsche
Wolldecken, Unterkleider

SCHRIFTEN GRAFIK REKLAME

Grünig

ALPENSTRASSE 14 BURGDORF

H. Winzenried & Co.

Papeterie, Buchhandlung, Bürobedarf, Büromöbel
Büromaschinen, Lichtpausanstalt, Vervielfältigungsbüro

P. & E. Hermann

Telephon 2 21 42

Gärtnerei
Blumengeschäft

Das Zentrum für Herrenmode heißt in Burgdorf

VESTITA

AG für Herren- und
Knabenbekleidung
Chemiserie
Fritz Kohli
Kyburgerlaube

Gasanlagen zum Kochen und Heizen
für Warmwasser- und Industrieanlagen
Sanitäre Anlagen
Koksfabrikation und -verkauf

GWB

Gas- und Wasserwerk Burgdorf

Telephon 2 27 01

Vorteile im

Samenfachgeschäft

Direkter Einkauf beim Züchter
Reichhaltiges Lagersortiment
Garantierte Keimkraft
durch laufende Keimproben
Fachmännische Beratung
Äußerste Verbandspreise

Karl Haubensak
SAMEN • Burgdorf

Kronenplatz, Telephon 2 24 52
Samenkontrollfirma
Engros – Detail

Reitschule Burgdorf

Tel. 034 - 2 11 45

Täglich Reitunterricht
Vermietung
erstklassiger Pferde
Geländeritte
Pensionsstallungen

Mit höflicher Empfehlung
H. Morf, dipl. Reitlehrer

Otto Scheidegger
Buchdruckerei BURGDORF

Mühlegasse 9
Telephon 2 30 73

Casino-Restaurant
Burgdorf

Der Treffpunkt
mit Freunden

Höflich empfiehlt sich
Familie Hofmann
Telephon 2 30 01

PARKETTFABRIK

Parkett
der dauerhafte
Bodenbelag

HOTEL + RESTAURANT STADTHAUS
BURGDORF

Das zentral gelegene Haus für Sitzungen und Konferenzen
Moderne Räumlichkeiten für 10–150 Personen
Verlangen Sie unseren Prospekt und Menuvorschläge

F. Scheurer Tel. 034 - 2 35 55

Das Schmuckkästchen im Bernerland

SCHAFROTH & CIE. AG

Streichgarnspinnerei Weberei Färberei und Appretur

Woll-, Kamelhaar- und Reisedecken Damenwollstoffe
Wollgarne Strickgarne

Verkauf nur an Wiederverkäufer

Bettfedern-Reinigungsfabrik
Emil Lindt & Co., Burgdorf
Telephon 034 - 2 21 14

Import u. chemische Reinigung von Bettfedern u. Flaum
Konfektionieren fertiger Deckbetten und Kissen
Spezialgeschäft für erstklassige Bettwaren!
Chemische Reinigung u. Desinfektion gebrauchter Deckbetten und Kissen

Rud. Abt

Bauspenglerei Sanitäre Anlagen

Neuzeitliche
Waschkücheneinrichtungen
Blitzschutzanlagen

Telephon 034 - 2 23 44

Tel. 2 21 91

TEA-ROOM
CAFFETERIA
BAR

Heizöl
Kohlen
Holz

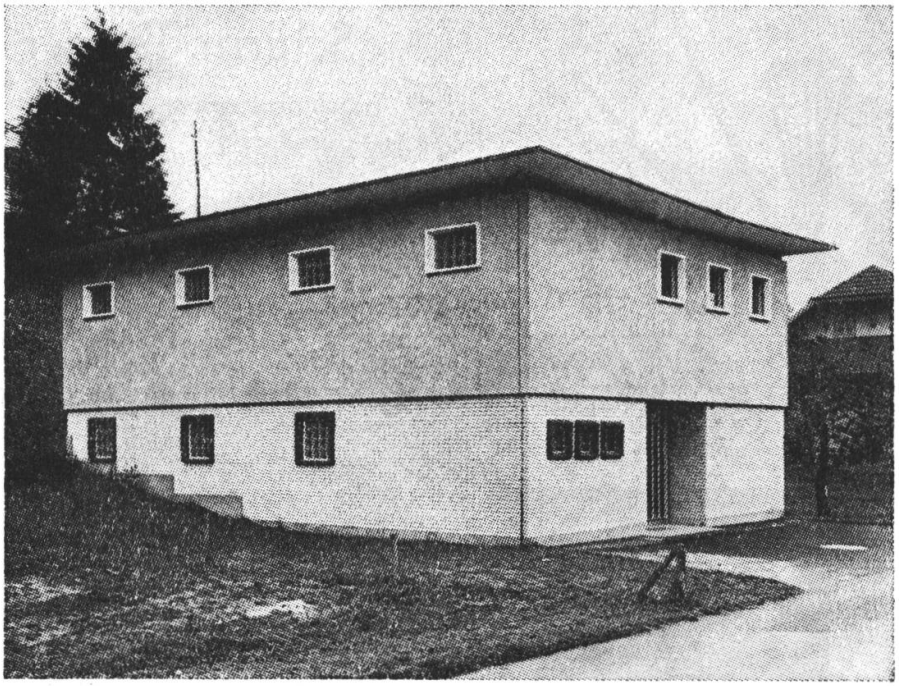

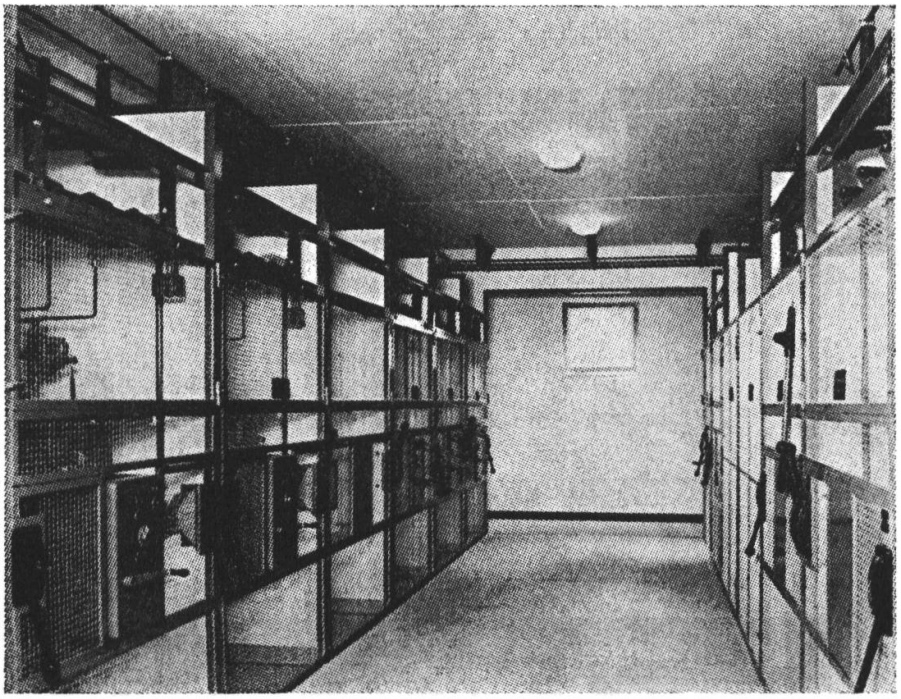

EWB Meßstation Nassi

in Betrieb genommen am 1. November 1957

Schirm Tanner

Schmiedengasse 8
Burgdorf

Das führende
Spezialgeschäft
Eigene Fabrikation

FOTO·FEHLMANN BURGDORF

Das leistungsfähige
Spezialgeschäft

Bahnhofstraße
Telephon 034 - 2 22 93

MILKA KÄSE A.G. BURGDORF
HANDELSFIRMA DES SCHWEIZ. MILCHKÄUFER-VERBANDES

Export von Emmentaler, Greyerzer und Sbrinz

Stets vorteilhaft für Ihre Einkäufe

50 Jahre KAUFHAUS Strauss BURGDORF

jetzt größer – schöner – moderner

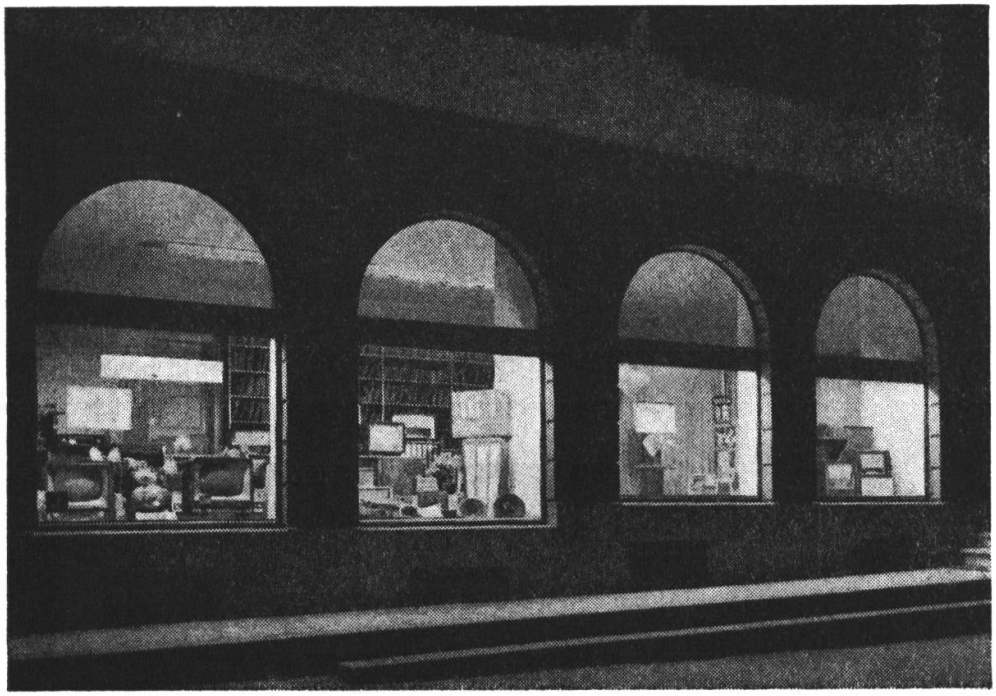

Schallplatten
Plattenspieler
Radioapparate
Fernsehapparate

Das führende Haus der Branche:

radio LAENG

Friedeggstraße
Telephon 034-2 22 17

Siegenthaler

Metzgerei, Bahnhofplatz

Wer in die Metzgerei
Siegenthaler geht,
schätzt Auswahl,
Preis und Qualität

Damen- u. Kinderkonfektion
Max Howald
BURGDORF

E. von Allmen
MESSERSCHMIEDE
U. NÄHMASCHINEN
Rotschelengasse Burgdorf

Spezialgeschäft für
feine Messerwaren, Bestecke, Scheren
Rasierartikel

PFAFF- und HELVETIA-
Nähmaschinen-Vertretung

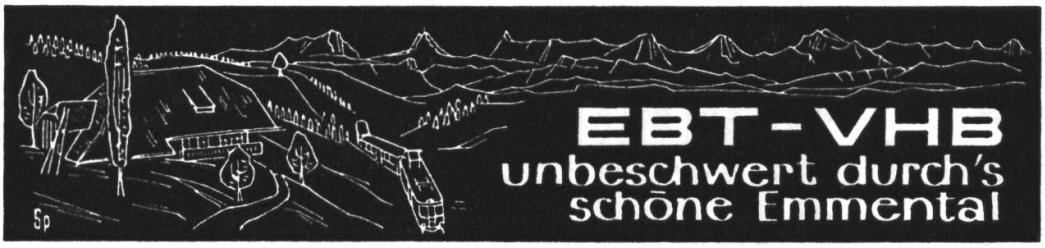

Prospekte und Ausflugsverzeichnisse durch die Stationen
oder den Werbedienst EBT, Burgdorf, Tel. 034 - 2 31 51

MARKE
Le Bon Suisse
SCHACHTELKÄSE

Mauerhofer & Co. AG
Burgdorf
Gegründet 1772

Export von Emmentaler-, Greyerzer- und Sbrinzkäse sowie Schachtelkäse, Marken «Le bon Suisse» und «Melchtal»

FOTO-HALLER OBERBURG

Telephon 2 17 16

SPEZIALGESCHÄFT
FÜR FOTO, KINO UND
REPRODUKTION

Amateurarbeiten
Großkopien «Haller-Print»
Foto- und Filmkameras
Zubehör
Industrie- und Werbeaufnahmen
Hochzeitsreportagen
Kinder- und Paßaufnahmen
Technische Aufnahmen
Reproduktionen jeder Art

Ein feines Dessert aus der Confiserie **Cécil**

Spezialitäten: Gsteigerli Cécil
Ananastorten Pralinés
Diverse Rahmplatten

Mit höflicher Empfehlung: W. Aeschlimann, Tel. 2 22 19

Wer auf **typon** tippt, tippt gut

Strich- und Rasterfilme, Halbtonfilme jeder Gradation
Photopapiere, Transparentfolien und photographische Hilfsmittel
Typon, Burgdorf, Telephon 034 - 2 13 24
Aktiengesellschaft für photographische Industrie

Schuhhaus **A. Gazzetta**

Das Vertrauenshaus für Qualitätsware

Burgdorf, Friedeggstraße 2
Telephon 2 21 66

Im ganzen Amt für Qualität bekannt

BICHSEL

Textilhaus
Hohengasse 9/11

Damenkonfektion
Stoffe
Wäsche
Aussteuern
Vorhänge

Stufenlose Mikrozink-Strichclichés
Autotypien ein- und mehrfarbig
Kombinationen Strich / Auto / Farben
Galvanos
Kunststoffdublos
Offsetreproduktionen
in bekannter ABC-Qualität

Aberegg-Steiner + Cie. AG Bern

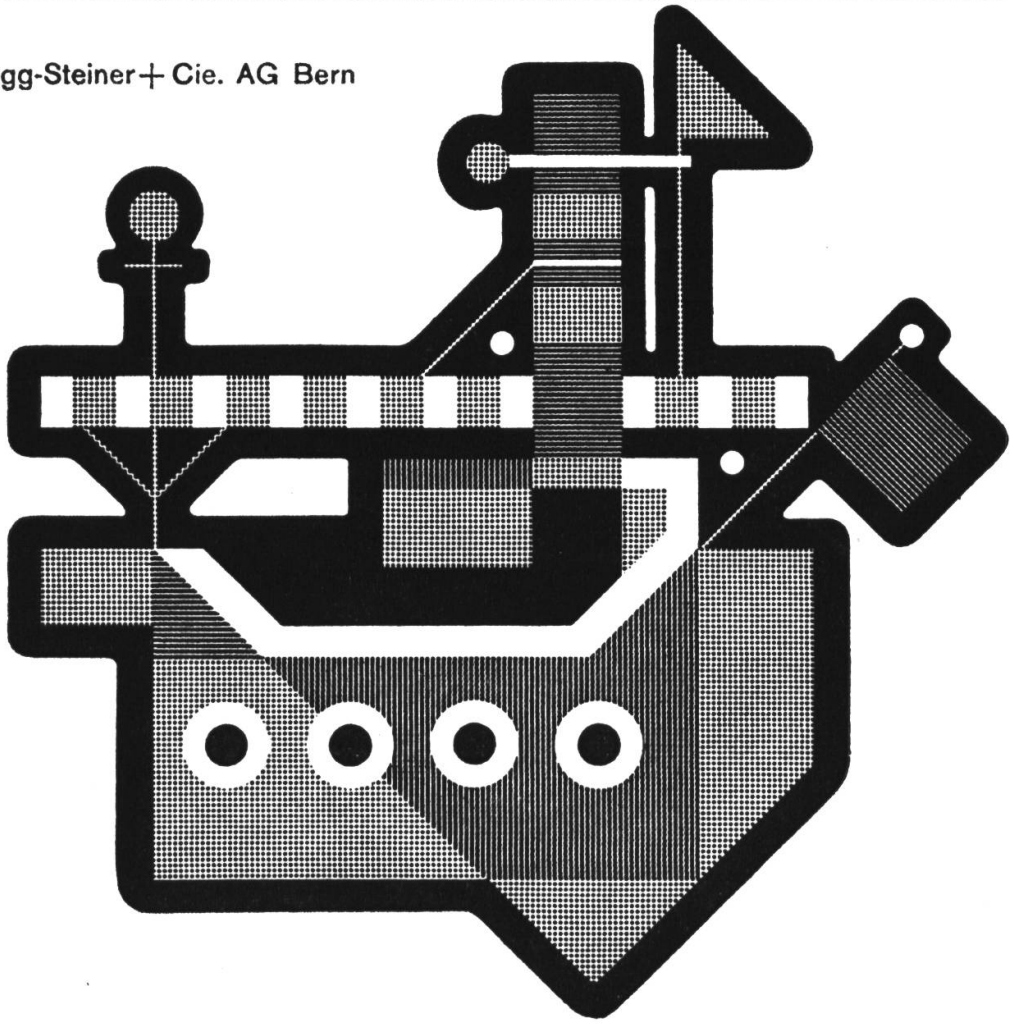

KOLONIAL EG BURGDORF

Einkaufs-Organisation
des selbständigen Lebensmittelhandels mit über
1000 angeschlossenen Detaillisten

Egger+Co

Kirchbergstraße 3 Eisen und Metalle

Bahnhofplatz Eisenwaren
Kohlen - Heizöle

FENSTER
UND
TÜREN
GRIBI + CO AG
BURGDORF TEL. 034 / 23262
ZWEIGNIEDERLASSUNG
SOLOTHURN TEL. 065 / 23398

Die Buchhandlung, Papeterie, Kunsthandlung

Langlois & Cie.

befindet sich seit ihrer Gründung im Jahre 1831 ununterbrochen im Familienbesitz. Sie ist bestrebt, die gute alte und solide Tradition hochzuhalten

SCHWEIZERISCHE MOBILIAR

Feuer-, Diebstahl-, Wasser-, Glasversicherungen

Bei uns sind Sie gut beraten — gut versichert

ANDRÉ ROTH Generalagentur Burgdorf

Carrosseriewerk

W. BAUMANN Burgdorf

Neumatt, Telephon 2 11 03

Neuanfertigungen, Umänderungen
Reparaturen aller Art
Bedienung rasch und zuverlässig

Seit 1897

Zbinden AG

Inhaber Gebrüder Zbinden

Qualität - preiswert!

Bahnhof-Apotheke
Bahnhofstraße

Burgdorfer Drogerie
Hohengasse

Felsegg-Drogerie
Felseggstraße

125 JAHRE

SCHOCH+CO

1835 – 1960

BLEIWEISS-, FARBEN- UND FIRNIS-FABRIK

BURGDORF

aluminium-
folien
20
BISCUITS
BUTTER
SUPPE
CHOCOLA
Clean
Wasserdampf- und fett-
dicht — lichtundurch-
lässig — frischhaltend
und aromakonservie-
rend durch vielfältige
Kombinationen —
werbewirksam
SCHÜPBACH & CO AG
BURGDORF
FABRIK FÜR ALUMINIUMFOLIEN UND
NEUZEITLICHE VERPACKUNGEN