Zeitschrift: Journal suisse d'apiculture
Herausgeber: Société romande d'apiculture
Band: 87 (1990)
Heft: 11

Rubrik: Conseils aux débutants

Nutzungsbedingungen
Die ETH-Bibliothek ist die Anbieterin der digitalisierten Zeitschriften auf E-Periodica. Sie besitzt keine Urheberrechte an den Zeitschriften und ist nicht verantwortlich für deren Inhalte. Die Rechte liegen in der Regel bei den Herausgebern beziehungsweise den externen Rechteinhabern. Das Veröffentlichen von Bildern in Print- und Online-Publikationen sowie auf Social Media-Kanälen oder Webseiten ist nur mit vorheriger Genehmigung der Rechteinhaber erlaubt. Mehr erfahren

Conditions d'utilisation
L'ETH Library est le fournisseur des revues numérisées. Elle ne détient aucun droit d'auteur sur les revues et n'est pas responsable de leur contenu. En règle générale, les droits sont détenus par les éditeurs ou les détenteurs de droits externes. La reproduction d'images dans des publications imprimées ou en ligne ainsi que sur des canaux de médias sociaux ou des sites web n'est autorisée qu'avec l'accord préalable des détenteurs des droits. En savoir plus

Terms of use
The ETH Library is the provider of the digitised journals. It does not own any copyrights to the journals and is not responsible for their content. The rights usually lie with the publishers or the external rights holders. Publishing images in print and online publications, as well as on social media channels or websites, is only permitted with the prior consent of the rights holders. Find out more

Download PDF: 10.12.2025

ETH-Bibliothek Zürich, E-Periodica, https://www.e-periodica.ch

CONSEILS AUX DÉBUTANTS

Novembre 1990

Je rédige ce petit message d'octobre à votre intention. Le temps est splendide, la température très douce, nos abeilles sortent encore, rendant visite aux dernières fleurs de nos jardins et de nos balcons. La nature parée de ses belles couleurs d'automne nous convie à la méditation, au repos, au calme. L'année 1990 ne fut guère propice à l'apiculture (absence de miellée, varroase, etc.), mais si nous avons réussi à préserver notre cheptel, soyons satisfaits.

Nos ruches sont prêtes à affronter la mauvaise saison, à protéger leurs habitants des frimas, les traitements antivarroas ont été scrupuleusement effectués, nos colonies peuvent jouir d'un repos bien merité. Nous veillerons à ce que cette quiétude soit respectée. A part quelques visites discrètes aux alentours du rucher afin de nous assurer que tout est en ordre, nous cesserons notre activité sur le terrain!...

Pour ne pas perdre contact avec la pratique apicole, nous lirons quelques bonnes brochures traitant du sujet, que nous pouvons nous procurer sans frais auprès de M. Georges Fragnière (adresse dans l'agenda). Ou bien nous mettrons en action nos facultés de bricoleur, de chercheur, de constructeur qui sommeillent en chacun de nous.

Ah! les belles soirées d'hiver en perspective...

Voici un «truc» que m'envoie notre collègue apiculteur Julien Bourdilloud de Montbrelloz, et que, avec son autorisation, je m'empresse de vous dévoiler.

«Pour faciliter le traitement à l'acide formique contre les varroas, voici mon petit truc, avec l'utilisation d'une planche chasse-abeilles que l'on emploie lors de l'extraction du miel (DB).

Découper à la scie sauteuse un rectangle de 30 × 22 cm (1), y placer un grillage de 34×26 cm (2), puis ajouter par-dessus la hausse DB, que l'on

Traitement contre les varroas, avec chasse-abeilles DB

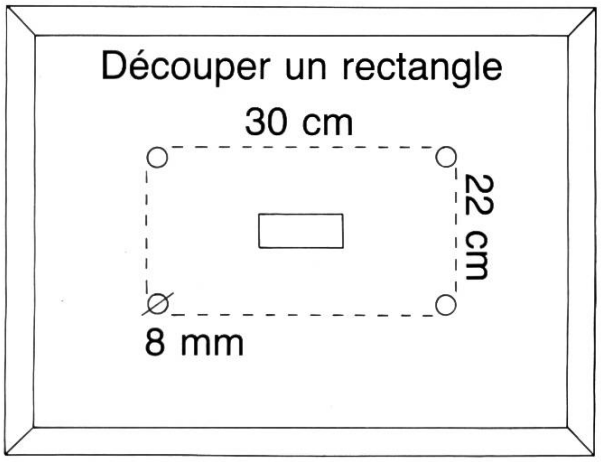

1

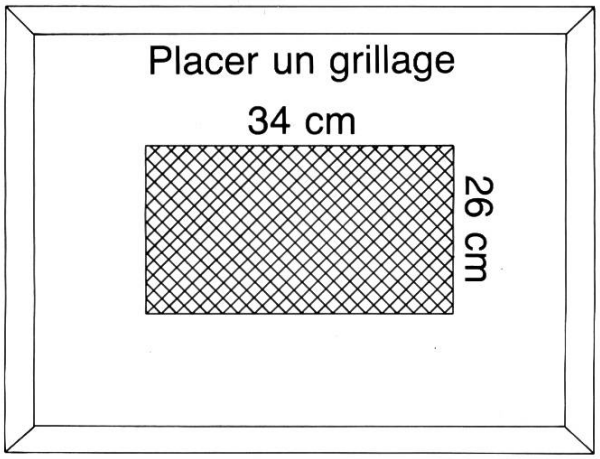

2

3

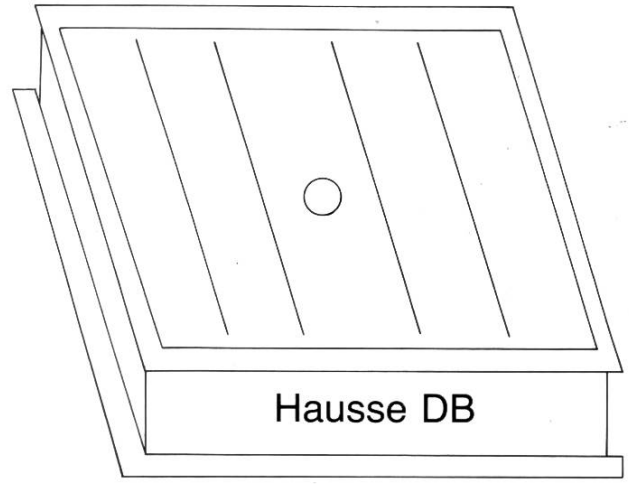

Placer la hausse sur la planche ❷ pour traitement sur le grillage.

4

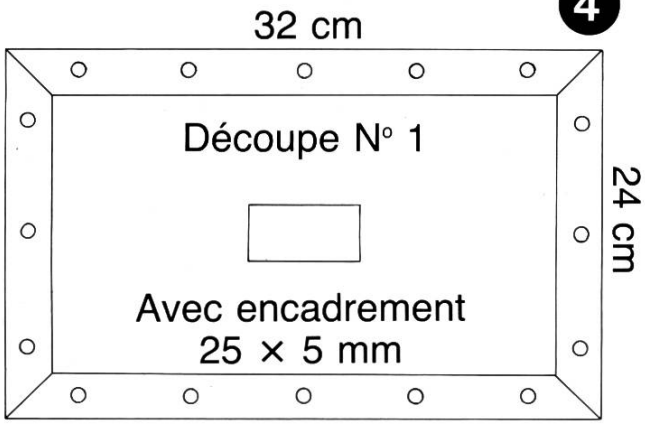

Pour remplacer le grillage après le traitement, pour l'hiver.

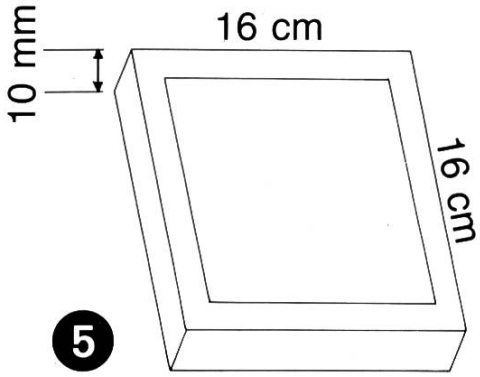

5

A placer (sans fixation) sur couvercle ❹ afin d'y mettre le coussin nourrisseur DB.

recouvre avec les planchettes du corps DB que l'on a enlevées pour y placer le chasse-abeilles (3).

Pour pouvoir réutiliser le chasse-abeilles, il faut fixer un petit encadrement de 25×5 mm sur la découpe de 30×22 cm et remettre ce couvercle à la place de la grille (4).

En dernier lieu on peut même y placer le coussin nourrisseur DB après avoir placé sur le trou chasse-abeilles un encadrement de 16×16 cm sur 10 mm d'épaisseur (sans le clouer), pour rester à même hauteur, pour le coussin (5).

Je peux donc traiter par-dessus, sans rouvrir la ruche, et comme j'ai les ouvertures à l'arrière de mes ruches, j'y place les langes, grilles.»

Vous aussi avez certainement des «trucs» qui pourraient nous faciliter la tâche. Décidez-vous, envoyez-les à votre serviteur ou au rédacteur de notre journal, nous en ferons bénéficier les lecteurs de nos rubriques.

Je vous encourage à prendre la plume, le crayon, et à nous soumettre vos idées...

A bientôt. Au plaisir de vous lire.

Evolène, octobre 1990 **Robert Fauchère**

NOUVEAU... NOUVEAU... NOUVEAU... NOUVEAU... NOUVEAU...

Grille piège à reine spéciale «PRS»

Pour isoler rapidement la reine sans la rechercher dans la ruche ou sur les rayons.
Elle supprime le travail fastidieux de recherche et simplifie de nombreuses opérations.
Manipulation de l'extérieur de la ruche. Adaptable à tous les modèles de ruches à cadres. Préciser les dimensions, avant, côté.
La grille «PRS» n'est pas une grille à reine classique, mais un outil pratique, efficace, utile. N'attendez pas le printemps pour la commander.
Passez commande à: **R. Pelletier, rue Gauguin 7, 25200 Montbéliard (France).**
Prix franco contre remboursement: **347 FF**, avec notice d'emploi.

APICULTEURS!

Nous fabriquons: plateaux pour la lutte contre la varroase, avec tiroir de contrôle; cadres DB montés nus Fr. 2.50; non montés Fr. 1.90; cadres Burki montés nus Fr. 2.10; non montés Fr. 1.80; listes de bois, rabotées quatre faces, sapin 1er choix.
8/25: le ml Fr. 0.90; 15/15: le ml Fr. 1.–; 18/25: le ml Fr. 2.–. Remise dès 100 pièces. Fabrication de tous cadres sur mesure.

L. Berney, articles en bois,
Crêt-Meylan 25, Le Brassus, tél. 022/845 43 82.