Zeitschrift: Journal suisse d'apiculture
Herausgeber: Société romande d'apiculture
Band: 85 (1988)
Heft: 1-2

Rubrik: Conseils aux débutants

Nutzungsbedingungen
Die ETH-Bibliothek ist die Anbieterin der digitalisierten Zeitschriften auf E-Periodica. Sie besitzt keine Urheberrechte an den Zeitschriften und ist nicht verantwortlich für deren Inhalte. Die Rechte liegen in der Regel bei den Herausgebern beziehungsweise den externen Rechteinhabern. Das Veröffentlichen von Bildern in Print- und Online-Publikationen sowie auf Social Media-Kanälen oder Webseiten ist nur mit vorheriger Genehmigung der Rechteinhaber erlaubt. Mehr erfahren

Conditions d'utilisation
L'ETH Library est le fournisseur des revues numérisées. Elle ne détient aucun droit d'auteur sur les revues et n'est pas responsable de leur contenu. En règle générale, les droits sont détenus par les éditeurs ou les détenteurs de droits externes. La reproduction d'images dans des publications imprimées ou en ligne ainsi que sur des canaux de médias sociaux ou des sites web n'est autorisée qu'avec l'accord préalable des détenteurs des droits. En savoir plus

Terms of use
The ETH Library is the provider of the digitised journals. It does not own any copyrights to the journals and is not responsible for their content. The rights usually lie with the publishers or the external rights holders. Publishing images in print and online publications, as well as on social media channels or websites, is only permitted with the prior consent of the rights holders. Find out more

Download PDF: 10.12.2025

ETH-Bibliothek Zürich, E-Periodica, https://www.e-periodica.ch

CONSEILS AUX DÉBUTANTS

Janvier/février 1988

Avec ce premier journal de l'année je vous réitère mes vœux les meilleurs pour 1988. Je remercie toutes celles et tous ceux qui ont pris une part active à ma démarche apicole, qui ont créé le dialogue, qui m'ont permis d'utiliser et de mettre à profit leur expérience pour le plus grand bien de tous. Merci aussi à vous qui m'avez apporté des correctifs et vos appréciations personnelles, car c'est de tout cela que se construit la rationalisation et la perfection de l'apiculture de l'avenir.

A l'heure où j'écris ces lignes, l'hiver n'a pas encore réellement manifesté sa présence. A part quelques petites chutes de neige, qu'une douce température a de suite fait disparaître, on se croirait en automne ou au printemps. Les arbres bourgeonnent, les pâquerettes sortent de terre, tout étonnées de confondre Noël et Pâques. Nos abeilles, quant à elles, n'ont aucun problème pour prendre l'air et satisfaire leurs besoins de propreté! Mais attention, le fait de se promener donne faim et creuse l'appétit. Il serait bon que l'apiculteur surveille et contrôle le poids de ses ruches. Si nous décelons une diminution notable des provisions, n'attendons pas le printemps pour apporter une nourriture solide aux colonies en manque de vivres.

Nous pouvons préparer du candi, en malaxant une proportion de 4 kg de sucre pilé avec 1 kg de miel. Cette pâte étendue au rouleau doit être placée sur les cadres. Il y a aussi dans les commerces spécialisés des plaques ou des boîtes aux dimensions des nourrisseurs, des cadres de candi que l'on peut introduire dans la ruche. Il est inutile de dire qu'il faut prendre les précautions d'usage: rapidité d'intervention, journée douce et ensoleillée, un brin de dextérité... En aucun cas il ne sera donné de nourriture liquide.

Si la fin février est aussi douce que le début de janvier et que les saules suspendent leurs chatons au soleil, n'oublions pas de mettre à la disposition des abeilles des abreuvoirs à proximité du rucher. Choisir un récipient approprié, le poser à l'abri des courants et en dehors de leurs couloirs de vol (propreté).

N'oublions pas que l'observation au trou de vol est un acte important qui nous permet, avec un peu d'expérience, d'évaluer la force, l'énergie ou

l'apathie, l'état sanitaire, etc. d'une colonie. Si nous voyons des abeilles qui se traînent, tombent de la planche d'envol, s'agrippent entre elles au sol, nous pouvons craindre l'acariose. Prenons sans attendre contact avec l'inspecteur de notre région, qui est seul habilité à prendre les mesures qui s'imposent dans de telles situations.

Que tout cela ne nous fasse pas oublier la varroatose. Relisons les directives sur la conduite du rucher intégrée (*Journal* N° 11, novembre 1987, ou l'*Agenda apicole romand 1988,* pages 39 à 42) et préparons les moyens d'intervention qui sont à notre portée.

J'ai effleuré en décembre le problème des mésanges. Des collègues se plaignent chaque hiver que ces oiseaux font des ravages dans leur rucher, en affaiblissant les populations.

Aimer l'abeille, c'est aimer la nature entière. Aimer les abeilles, c'est aussi aimer les oiseaux, et si parfois, selon les conditions hivernales, ils survivent aux dépens de nos colonies, ils rachètent leurs mauvaises actions en épurant nos vergers, nos jardins d'une multitude d'insectes indésirables pour nos fruits et nos légumes. Il n'est pas non plus nécessaire, dans un accès de colère, de les éliminer physiquement avec des trappes, du poison, des coups de fusil... Il est plus simple de les nourrir dans un endroit éloigné des ruches, avec des graines, de la graisse, etc. Nous ferons ainsi œuvre charitable et nous serons récompensés de diverses manières durant la bonne saison.

Pour ma part j'ai construit des trémies de distribution de graines de tournesol d'un modèle simple, que chaque apiculteur peut exécuter facilement avec quelques chutes de planches et un peu d'adresse. Pour les approvisionner, plantons des tournesols aux abords de nos ruchers, nous aurons du pollen et du nectar pour nos abeilles et des graines pour nos mésanges. Maintenant que nous avons la conscience tranquille, n'oublions pas, si ce n'est déjà fait, de préparer le matériel nécessaire à la bonne marche de la nouvelle saison apicole : ruches vides à remettre à neuf, cadres montés en suffisance, etc. Surveillance du dépôt de cire, de sucre et des diverses denrées nécessaires, car les rongeurs sont à l'affût.

Soyons actifs, car la saison des assemblées approche et les associations ont souvent besoin de notre dynamisme.

Je vous quitte en joignant un dessin qui pourra vous être utile.

A bientôt !

Evolène, 12 janvier 1988. **Robert Fauchère**

MANGEOIRE-TRÉMIE pour MÉSANGES

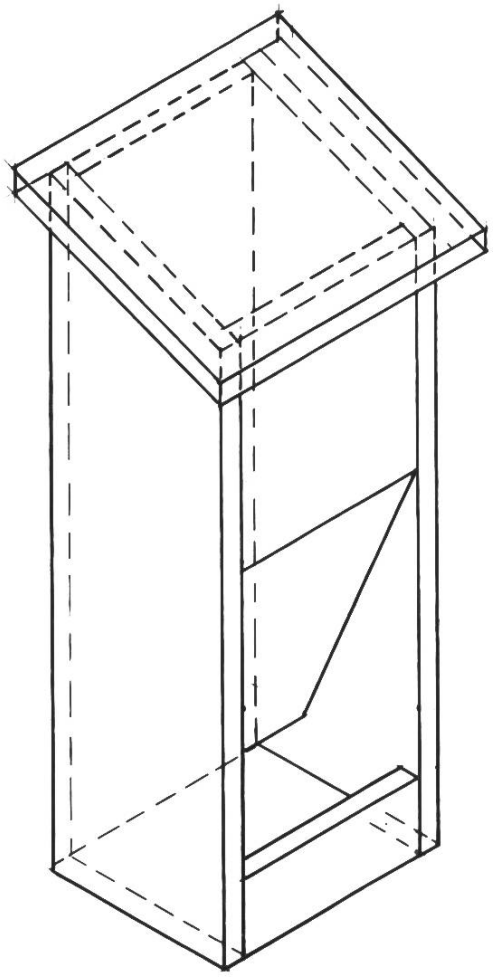

A poser **hors de portée** des **chats**

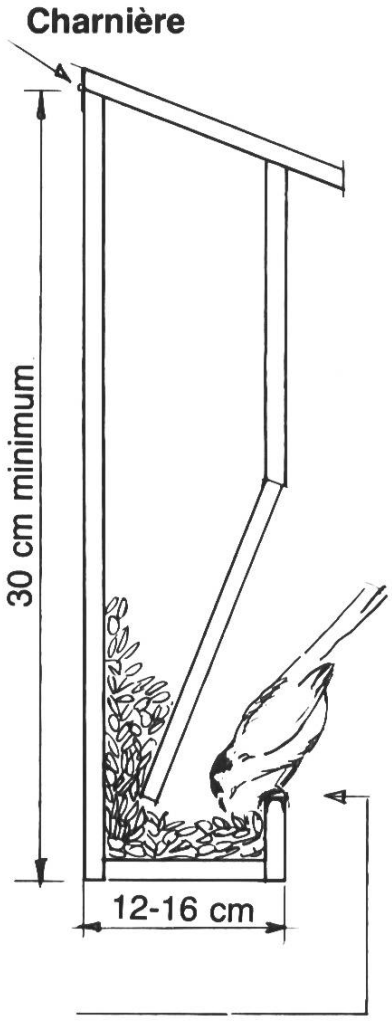

IMPORTANT :

Haut du perchoir.
Niveau bas de la trémie.
Rétrécissement maximum de la trémie 2 cm.