Zeitschrift: Journal suisse d'apiculture
Herausgeber: Société romande d'apiculture
Band: 77 (1980)
Heft: 1-2

Rubrik: Échos de partout

Nutzungsbedingungen
Die ETH-Bibliothek ist die Anbieterin der digitalisierten Zeitschriften auf E-Periodica. Sie besitzt keine Urheberrechte an den Zeitschriften und ist nicht verantwortlich für deren Inhalte. Die Rechte liegen in der Regel bei den Herausgebern beziehungsweise den externen Rechteinhabern. Das Veröffentlichen von Bildern in Print- und Online-Publikationen sowie auf Social Media-Kanälen oder Webseiten ist nur mit vorheriger Genehmigung der Rechteinhaber erlaubt. Mehr erfahren

Conditions d'utilisation
L'ETH Library est le fournisseur des revues numérisées. Elle ne détient aucun droit d'auteur sur les revues et n'est pas responsable de leur contenu. En règle générale, les droits sont détenus par les éditeurs ou les détenteurs de droits externes. La reproduction d'images dans des publications imprimées ou en ligne ainsi que sur des canaux de médias sociaux ou des sites web n'est autorisée qu'avec l'accord préalable des détenteurs des droits. En savoir plus

Terms of use
The ETH Library is the provider of the digitised journals. It does not own any copyrights to the journals and is not responsible for their content. The rights usually lie with the publishers or the external rights holders. Publishing images in print and online publications, as well as on social media channels or websites, is only permitted with the prior consent of the rights holders. Find out more

Download PDF: 10.12.2025

ETH-Bibliothek Zürich, E-Periodica, https://www.e-periodica.ch

Echos de partout

Souhaits de l'abeille pour 1980

Apiculteur, notre maître, si tu veux gagner notre faveur tu devras éviter certaines choses qui nous offensent. Tu ne seras ni impur ni malpropre. Etant nous-mêmes des plus chastes et des plus propres, nous avons horreur de l'impureté et de la saleté. Tu ne viendras pas parmi nous si tu sens la transpiration ou si tu as mauvaise haleine pour avoir mangé du poireau, des oignons, de l'ail ou autres aliments à l'odeur tenace (un verre de bière peut favorablement corriger ces relents). Tu ne devras pas t'agiter près de nous, ni te défendre nerveusement si nous te menaçons. D'un geste doux tu nous chasseras si nous nous posons sur ton visage. En un mot tu seras propre, doux, calme, sobre et familier. C'est ainsi que nous accepterons ta compagnie et que nous t'aimerons.

Langstroth 1856 - A. F. - TM.

Montagnes de betteraves à sucre

La récolte de betteraves en France favorisée par d'excellentes conditions climatiques automnales atteindra vraisemblablement 23,5 millions de t et débouchera sur une production sucrière de 3,85 millions de t. La teneur en sucre est supérieure à 17,5 %. En Suisse les montagnes de betteraves à sucre sont aussi importantes que dans les autres pays producteurs. Au lieu d'une hausse des prix pour le produit fini on devrait pouvoir compter sur une baisse dès le printemps.

T. R. - TM.

Nouvelles sources de nectar

Même si le sucre est en abondance il faut sauver nos abeilles de leur déclin en trouvant de nouvelles sources de nectar. La Hongrie qui est le plus gros producteur de miel d'acacia avec 6000 à 7000 t a mis au point des variétés qui fleurissent plus tard, donc moins victimes des conditions climatiques défavorables du premier printemps. La variété *R.p.ambigua décaisneana* est propagée à cet effet. Le tilleul, lui aussi est amélioré. Dans le Midi *Tilia platyphyllos* fleurit du début

juin à fin juillet. *Tilia Henriana* planté en 1975 a fleuri pour la première fois à Marseille, l'année dernière du 1er août au 15 septembre. Les chercheurs voudraient arriver à une floraison continue de 3 mois et plus.

Que fait-on chez nous?

RFA 380.

Fleur de soleil, topinambour... et abeilles

Trop de betteraves à sucre, trop de pommes, trop de pommes de terre, c'est le cri de ceux qui doivent valoriser notre production nationale. Le topinambour comme le tournesol sont des plantes qui donnent beaucoup de nectar mais qu'on essaie timidement de conseiller. Pour nos abeilles ce serait une manne providentielle. L'huile de tournesol est recherchée, les hybrides actuellement semés sont plus productifs. Dans certains pays il a été introduit pour remplacer la betterave à sucre avec grand succès. En France les cultures de tournesol ont atteint en 1978 34 500 hectares... Faites de la propagande!

RFA 377 - TM.

Abeille de Crète - apis mellifica adami

Sur la base de 24 échantillons d'ouvrières et de 8 échantillons de faux-bourdons on peut caractériser du point de vue biométrique l'abeille de l'île de Crète. Une combinaison extrêmement marquante et inhabituelle pour l'Europe du sud-est justifie l'établissement d'une nouvelle race géographique: corps de taille moyenne, abdomen large, téguments larges, pigmentation irrégulière avec la prédominance des anneaux jaunes sur les premiers tergites abdominaux des ouvrières, indice cubital petit. Leur comportement leur permet d'élever du couvain et de former des essaims, d'avoir un tempérament tranquille et n'emploie presque pas de propolis. Elles n'ont aucune ressemblance avec les abeilles du territoire grec, de Sicile ou de Chypre. Par contre elles ressemblent beaucoup aux abeilles des îles de l'est de la mer Egée et avec celles de la côte ouest de l'Asie Mineure.

L'appellation est reprise d'après l'éleveur et le chercheur remarquable des races d'abeilles qu'est le frère Adam de Buckfast Abbey.

Apimondia - F. Ruttner.

Faites bâtir, cette année, 2-3 nouveaux rayons!

Si vous éprouvez des difficultés à renouveler les bâtisses, il vous suffit d'adopter les

Rayons ULTRA!

Les rayons ULTRA ne sont ni parfumés ni teintés et ne contiennent aucun adjuvant. Garantis en cire d'abeille pure, les rayons ULTRA sont étirés pratiquement en une nuit par les abeilles sans qu'elles aient à fournir beaucoup de cire propre.

Il est important que les colonies d'abeilles n'occupent pas déjà trop de rayons. Elles doivent évidemment aussi disposer de suffisamment de nourriture.

Les rayons ULTRA sont utilisés par des centaines d'apiculteurs depuis de nombreuses années, voire déjà du temps de grand-père!

Les rayons ULTRA vous coûteront moitié moins cher si vous nous expédiez vos vieilles cires, vos rayons et opercules récupérés pour transformation. Vous économiserez beaucoup de temps et d'argent.

Nos prix:	Rayons neufs	Transformation de vieux rayons et d'opercules	Cire dès 90 %
Par kg	Fr. 18.—	Fr. 8.—	Fr. 6.—
Dès 4 kg	Fr. 17.60	Fr. 7.70	Fr. 5.70
Dès 10 kg	Fr. 17.40	Fr. 7.50	Fr. 5.50
Dès 20 kg	Fr. 17.20	Fr. 7.30	Fr. 5.30

Les rayons ULTRA de «Bienen-Meier», Künten, votre partenaire en apiculture!

BIENEN MEIER KÜNTEN

Etablissement d'apiculture-cire ULTRA

Les fils de R. Meier, S. A.
5444 Künten AG Tél. (056) 96 13 33

Le 2e Congrès international d'apiculture moderne en ruche CLAERR

aura lieu le **dimanche 13 avril,** au Centre d'études et de formation du BISCHENBERG (67210 OBERNAI).
Cet ensemble ultra-moderne, doté de tous les moyens audio-visuels, est situé au sommet d'une colline dominant toute la plaine d'Alsace.

C'EST LE RENDEZ-VOUS DES NOUVEAUX APICULTEURS

Les thèmes suivants seront développés par Gérard CLAERR:

- Problèmes d'hivernage et de développement printanier, méthodes de conduite des colonies, nourrissement protéiné, prévention de l'essaimage.
- Pratique de l'élevage et de la sélection des reines.
- Evolution technique du matériel apicole, notamment de la ruche CLAERR.

Projection d'un film et de diapositives. Présentation d'un rucher modèle.
Une journée très instructive dans un site de toute beauté!

Prix par personne

Participation aux frais d'organisation ..... **50 FF**
Repas de midi au Bischenberg ..... **60 FF**
Hébergement possible sur place: 74 chambres, tout confort, sur réservation.

En raison de l'affluence prévisible et du nombre de participants limité à 300, il est vivement conseillé de s'inscrire sans tarder, en joignant le règlement.
Un programme détaillé sera envoyé à chaque participant.

Gérard CLAERR, Techniques apicoles modernes

13 et 15, rue Lauth, B.P. N° 3
67001 STRASBOURG CEDEX
Téléphone: (88) 35 40 48
CCP: STRASBOURG N° 726-64 T

No. 13–14

Occupation utiles et lucratives pour janvier

RUCHES ET RUCHETTES DE FÉCONDATION MONTER SOI-MÊME

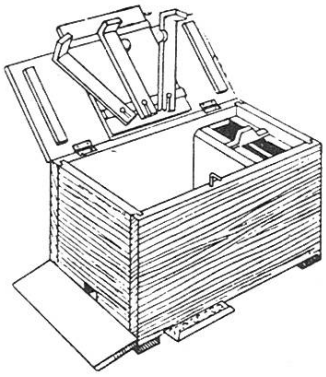

Nous vous fournissons:

- toutes les pièces coupées au millimètre, bois de toute première qualité;
- tous les accessoires nécessaires. (Fenêtr portes, auvents, coulisseaux d'entrée, por cadres, fermoirs, etc. sont compris dans livraison.)

Avec instructions de montage détaillées. V aussi notre catalogue 1979, page 36.

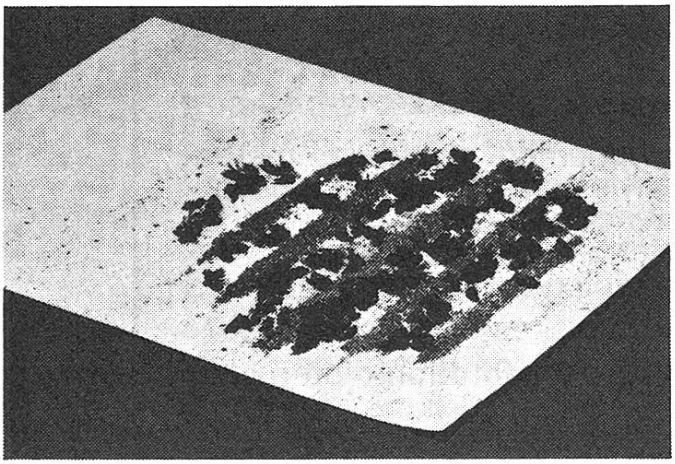

Couvre-fonds pour l'hiver — à retirer avant le p mier envol

Le seul moyen de contrôler l'état de vos colonie

Voir notre catalogue, page 34:

- la grosseur de la grappe;
- sa position sur le rayon (avant/milieu/arrière
- vos colonies sont-elles saines ou déjà contar nées par une maladie?
- Demandez: «Le langage des couvre-fon d'hiver.»

Couvrez chaudement les colonies!

au moyen de coussins Isopor, fermant parfaite ment et qui protègent efficacement. Les coussin Isopor sont inaltérables et réfractaires aux inse tes nuisibles comme aux souris.

- Les abeilles ont maintenant un urgent beso de chaleur.

650

Montez les vérandas!

- **Abreuvoir au trou d'envol**
- Les abeilles n'auront ainsi plus à rechercher d l'eau en plein air où elles risquent leur vie.

Voir notre catalogue 1979, page 39.

BIENEN MEIER KÜNTEN

Etablissement d'apiculture-cire ULTRA

Les fils de R. Meier, S. A.
5444 Künten AG Tél. (056) 96 13 33