Zeitschrift: Journal suisse d'apiculture
Herausgeber: Société romande d'apiculture
Band: 62 (1965)
Heft: 5

Werbung

Nutzungsbedingungen
Die ETH-Bibliothek ist die Anbieterin der digitalisierten Zeitschriften auf E-Periodica. Sie besitzt keine Urheberrechte an den Zeitschriften und ist nicht verantwortlich für deren Inhalte. Die Rechte liegen in der Regel bei den Herausgebern beziehungsweise den externen Rechteinhabern. Das Veröffentlichen von Bildern in Print- und Online-Publikationen sowie auf Social Media-Kanälen oder Webseiten ist nur mit vorheriger Genehmigung der Rechteinhaber erlaubt. Mehr erfahren

Conditions d'utilisation
L'ETH Library est le fournisseur des revues numérisées. Elle ne détient aucun droit d'auteur sur les revues et n'est pas responsable de leur contenu. En règle générale, les droits sont détenus par les éditeurs ou les détenteurs de droits externes. La reproduction d'images dans des publications imprimées ou en ligne ainsi que sur des canaux de médias sociaux ou des sites web n'est autorisée qu'avec l'accord préalable des détenteurs des droits. En savoir plus

Terms of use
The ETH Library is the provider of the digitised journals. It does not own any copyrights to the journals and is not responsible for their content. The rights usually lie with the publishers or the external rights holders. Publishing images in print and online publications, as well as on social media channels or websites, is only permitted with the prior consent of the rights holders. Find out more

Download PDF: 09.12.2025

ETH-Bibliothek Zürich, E-Periodica, https://www.e-periodica.ch

Pour cause de transformation, **à vendre** 4 ruches DB balisées, ainsi que des cadres de hausse DB tutis. Jean Dorier, 33, av. de Morges, **Lausanne,** tél. (021) 24 77 09.

Cherche à acheter ruche pépinière système Bassin, neuve ou en bon état, système DB, avec 6 ruchettes. Offres à F. Stöckli, Mayennets 10, **1950 Sion.**

A vendre 3 colonies BJ avec reines marquées, garanties 1964, prêtes à la récolte. 220 fr. S'adresser à Marcel Bersier, apiculteur à **Cugy FB,** tél. (037) 6 50 44.

A vendre 3 ruches BJ doubles, avec belles colonies, hausses bâties, pour le prix de Fr. 200.— pièce. S'adresser à Gustave Duruz, **1382 Ependes VD,** tél. (024) 3 62 59.

A vendre maisonnette pépinière, formant 12 nucléi, chacun pour 8 cadres de hausse, système suisse, à l'état de neuf. S'adresser à Léon Gerber, A.-M.-Piaget 65, **2300 La Chaux-de-Fonds.**

A vendre 10 ruches, système suisse, peuplées avec reines contrôlées, en santé, 18 idem vides ainsi que du miel de sapin et fleur contrôlé. S'adresser à K. Heyer, **Perrefitte JB,** tél. (032) 93 27 64.

A vendre avantageusement, à cause de mon âge et de ma santé, bonnes colonies, ruches pastorales DB préparées pour la récolte. S'adresser à Henri Monthoux, **1145 Bière.**

A vendre pour raison d'âge, **beau rucher,** en plein rapport, à 15 km. de Genève (dép. Ain), chambre-cuisine, verger. Affaire intéressante. S'adresser à Charles Mermod, St-Georges 50, **1400 Yverdon.**

Pendant toute la saison : reines et nucléi, 1er choix, souches carniolienne, caucasienne et du pays. G. Humair, apiculteur-éleveur, **Chigny-sur-Morges.**

Offre essaims naturels pure race italienne, certificat santé, au prix du jour. S'adresser à Giacomo Signorelli, apiculteur, **Minusio TI.**

A vendre, à partir du 15 mai, nucléi sur 4 et 5 cadres, avec reines de 1964, sélectionnées sur 80 ruches, ainsi que quelques ruches peuplées prêtes à la récolte. S'adresser à S. Chabloz, apiculteur, **L'Etivaz VD,** tél. (029) 4 61 70.

A VENDRE

essaims, pure race italienne, à partir de mai.

S'adresser à **Luciano Rima, 6515 Gudo, TI.**

En mai et juin, je dispose d'une certaine quantité d'essaims naturels, de race italienne, exempts de toute maladie.
S'adresser à **Innocente Gnesa, 6516 Cugnasco.**

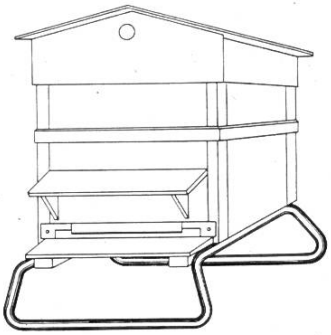

Glardon & Co

2023 Gorgier (NE)

Tél. (038) 6 71 73

En tube zingué :

Support 1,4 kg. Fr. 11.—

Brancards 2,6 kg. Fr. 32.—

Modèles déposés

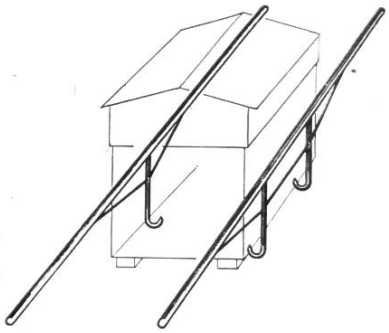

Supports de ruches (en ciment) modèle « Cornaz, Allaman »

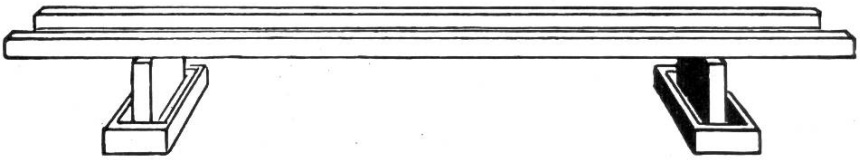

avec auget pour protection contre les fourmis et abreuvoirs pour les abeilles.
Poutrelles de 300 cm.

PRIX : supports **Fr. 11.40**/pce. ; poutrelles **Fr. 15.55**/pce.
(sous réserve d'une modification éventuelle)
Départ gare Allaman.

L. CORNAZ & FILS, Allaman (VD) **Téléphone (021) 76 33 22**

Les abeilles ne piquent plus

Vareuse **« Hermetic »**, ensemble couvrant tête, nuque, bras, mains et corps jusqu'à **la ceinture** (voile grillage de **verre** ; élastique à la taille). **Nouveaux gants spéciaux en cuir extra-souple et lavable.**

Prix : Fr. suisses 23.50
port inclus

Supplément pour pantalon serré à la taille et aux chevilles, complétant parfaitement l'ensemble **« Hermetic »**

Fr. 7.50 port compris

Retour accepté dans les 8 jours en cas de non-convenance.

OLLAGNON
ST-PAUL-EN-CORNILLON (Loire)
FRANCE

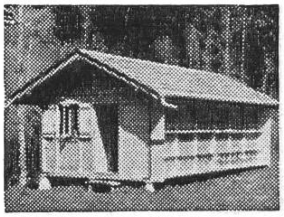

RUCHERS

de construction solide et à des prix avantageux.

U. Weber-Aeberhard, Eichmatt/Riggisberg BE
Tél. (031) 67 45 66

Construction de ruchers