Zeitschrift: Journal suisse d'apiculture
Herausgeber: Société romande d'apiculture
Band: 61 (1964)
Heft: 7

Werbung

Nutzungsbedingungen
Die ETH-Bibliothek ist die Anbieterin der digitalisierten Zeitschriften auf E-Periodica. Sie besitzt keine Urheberrechte an den Zeitschriften und ist nicht verantwortlich für deren Inhalte. Die Rechte liegen in der Regel bei den Herausgebern beziehungsweise den externen Rechteinhabern. Das Veröffentlichen von Bildern in Print- und Online-Publikationen sowie auf Social Media-Kanälen oder Webseiten ist nur mit vorheriger Genehmigung der Rechteinhaber erlaubt. Mehr erfahren

Conditions d'utilisation
L'ETH Library est le fournisseur des revues numérisées. Elle ne détient aucun droit d'auteur sur les revues et n'est pas responsable de leur contenu. En règle générale, les droits sont détenus par les éditeurs ou les détenteurs de droits externes. La reproduction d'images dans des publications imprimées ou en ligne ainsi que sur des canaux de médias sociaux ou des sites web n'est autorisée qu'avec l'accord préalable des détenteurs des droits. En savoir plus

Terms of use
The ETH Library is the provider of the digitised journals. It does not own any copyrights to the journals and is not responsible for their content. The rights usually lie with the publishers or the external rights holders. Publishing images in print and online publications, as well as on social media channels or websites, is only permitted with the prior consent of the rights holders. Find out more

Download PDF: 09.12.2025

ETH-Bibliothek Zürich, E-Periodica, https://www.e-periodica.ch

Reines 1964, fécondées, race carniolienne croisée, travailleuses infatigables, douces, au prix de Fr. 18.— pièce.
A. Stähli, apiculteur, Aegerten. (Tél. (032) 7 47 63 de 12.30-13.00 h. et 18.00-20.00 h). Absent du 9 au 26 août.

Reines 1964. Vous qui désirez une bonne reine marquée, race carniolienne, croisée caucasienne, au prix de Fr. 18.— pièce, adressez-vous à Marcel Molleyres, apiculteur à Saint-Imier, J.B. Tél. (039) 4 16 07.

Je cherche à acheter d'occasion, en parfait état, un extracteur « Radial » pour D.B. 16 cadres de hausses. Faire offres avec prix à Paul Leuba, Billodes 61, Le Locle. Tél. (039) 5 44 91.

A vendre, cause décès, 3 COLONIES, ruches, extracteurs, matériel divers. S'adresser à A. Narbel, boulangerie, **Les Diablerets.**

A vendre, un extracteur à 3 gd. cadres D.B., 1 armoire à cadres D.B. ainsi qu'un rucher rustique pour 10 ruches D.B. Le tout en excellent état. S'adresser à Th. Müller-Michel, rue de l'Hôpital 21, **Saint-Aubin (NE).**

A vendre, reines du pays, noires, de choix, à miel, non essaimeuses, sélectionnées, à Fr. 18.— pièce, jusqu'au mois de septembre. S'adresser à Jean Bapst, apiculteur-éleveur, BULLE (FB).

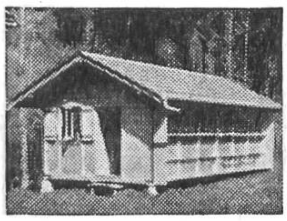

RUCHERS
de construction solide et à des prix avantageux.
U. Weber-Aeberhard, Eichmatt/Riggisberg BE
Tél. (031) 67 45 66
Construction de ruchers

Les abeilles ne piquent plus
Vareuse « Hermetic », ensemble couvrant tête, nuque, bras, mains et corps jusqu'à la ceinture (voile grillage de verre ; élastique à la taille). Nouveaux gants spéciaux en cuir extra-souple et lavable.
Prix : Fr. suisses 23.—
Supplément pour pantalon serré à la taille et aux chevilles, complétant parfaitement l'ensemble « Hermetic »
Fr. 7.50
Retour accepté dans les 8 jours en cas de non-convenance.
OLLAGNON
ST-PAUL-EN-CORNILLON (Loire)
FRANCE

A vendre, pour cause de décès, à Fenalet s/Bex :
JOLI RUCHER de 13 colonies D.B. à l'état de neuf, avec récolte. Matériel accessoire très complet. Propr. Anex, CHEXBRES.

Pour visiter et traiter s'adresser à Mme Rochat, le Rocher, **BEX.** Tél. (025) 5 22 77.

Reines 1964. A vendre, de mon élevage, reines sélectionnées, garanties fécondées et éprouvées, marquées, de race italienne pure, jaune or : prix Fr. 12.50, cage et port compris. Livrable du 5 mai à fin septembre. Rucher traité contre le noséma et l'acariose.
Je dispose encore d'une certaine quantité d'essaims et de nucléi de pure race italienne. Expéditions très rapides. La sélection de toutes les reines et fécondation a lieu au col de Besazio à 620 m d'altitude. Pour toutes commandes, adressez-vous aux Etablissements Mirko Zariatti, apiculteur éleveur, à **Besazio** (TI).

Grand succès en Romandie du sensationnel nouveau couteau à désoperculer en acier spécial de haute qualité, inoxydable, **n'a plus besoin d'être chauffé,** remplace deux couteaux ordinaires, travaille deux à trois fois plus rapidement et aisément, sans arracher les cellules et sans fondre la cire, approuvé et très apprécié par tous mes clients. Nombreuses références. Les capacités et qualités susmentionnées sont **garanties.** Possibilité de retour dans les 10 jours en cas de non-convenance.
Couteau avec lame de 21 cm : Fr. 20.— ; avec lame de 16 cm : Fr. 17.—.
Seul vendeur : Sylvain PUGIN, fabricant, MARSENS (FB).

ASSOCIATION ROMANDE DES ÉLEVEURS-APICULTEURS

Notre association met en vente des reines de choix pour le prix de Fr. 18.-, essaims nus Fr. 20.- le premier kilo. plus reine. Cadre de couvain Fr. 20.- plus reine.
Nous recommandons aux apiculteurs désirant du matériel de 1er choix de s'adresser à nos membres.

Membres de notre association.
M. Henri Macherel, rue Père-Girard, Fribourg, race du pays.
M. Théo. Ruckstuhl, Saint-Cergue (VD), race carniole et caucas.

Glardon & Co
Gorgier (NE)
Tél. (038) 6 71 73

◀ No 226

No 227 ▶

Modèles déposés

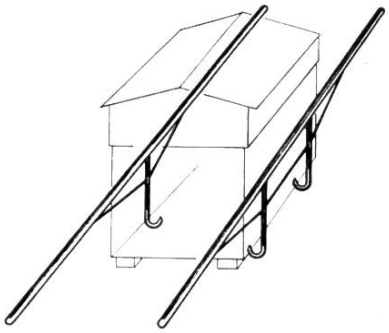

Support de ruche
Tube ac. promaté
La pièce Fr. 9.50

départ Gorgier

Brancards
Tube ac. promaté
La paire Fr. 28.50

Désirez-vous des

BOITES A MIEL PRATIQUES

bien imprimées, bon marché ?

Adressez-vous à PAPRO S.A. Fribourg

Livraison rapide dans les grandeurs habituelles :
250 g. 500 g. 1 kg.

PAPRO
S. A. FRIBOURG

Pour l'extraction et la conservation du miel, nous vous offrons :

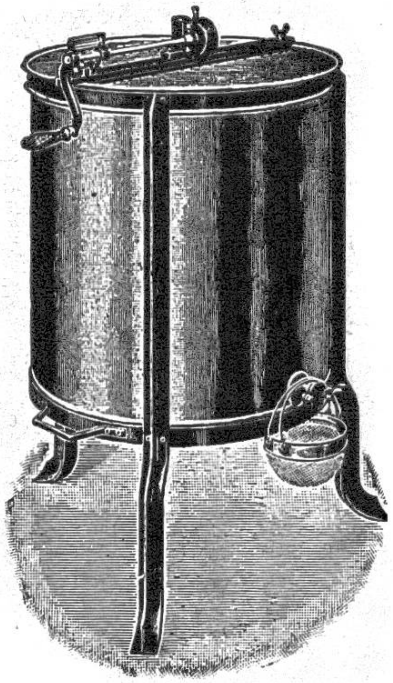

EXTRACTEURS « Radial », 16 cadres

EXTRACTEURS « Helvétia » et « Universel », 6 et 8 cadres

Maturateurs-clarificateurs

de 25 - 30 - 50 - 100 - 200 kg.

NOUVEAUX MOTEURS pour extracteurs, livrables montés sur traverse se fixant simplement à la place de l'engrenage - 2 sens de rotation - dispositif de réglage de vitesse - s'adapte au courant lumière. Prix : **Fr. 395.—**

Bidons forts « Aluminium »,	20 - 25 kg.
Bidons forts « Ferblanc »,	25 kg.
Bidons légers,	1 - 2 - 5 - 10 - 25 kg.
Boîtes PLEXI	½ et 1 kg.

Etiquettes à miel, 4 couleurs
Flacons pour échantillon
Couteaux et **Rabots** à désoperculer

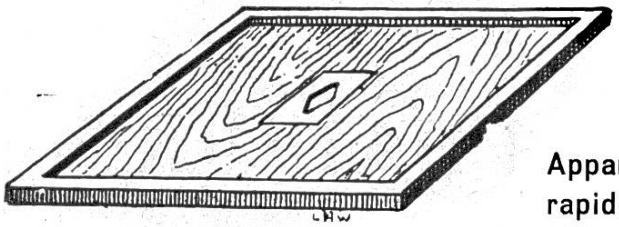

Planche chasse-abeilles DB et DT

Appareil indispensable pour prélever le miel rapidement, sans piqûres ni danger de pillage. — Ne devrait manquer dans aucune exploitation apicole. — Fonctionnement simple et rapide. Mode d'emploi joint.

Cette année encore, essayez nos superbes boîtes à miel « Idéal » ¼ - ½ et 1 kg.

en carton-cellulose, hermétiques, très belle présentation en 4 couleurs, avec texte-réclame français et allemand.

Livraisons rapides
Catalogue franco sur demande

Etablissements Rithner, Chili-Monthey (VS)

Fabrique de ruches et Fournitures générales pour l'apiculture - Tél. (025) 4 21 54