Zeitschrift: Journal suisse d'apiculture
Herausgeber: Société romande d'apiculture
Band: 61 (1964)
Heft: 6

Werbung

Nutzungsbedingungen
Die ETH-Bibliothek ist die Anbieterin der digitalisierten Zeitschriften auf E-Periodica. Sie besitzt keine Urheberrechte an den Zeitschriften und ist nicht verantwortlich für deren Inhalte. Die Rechte liegen in der Regel bei den Herausgebern beziehungsweise den externen Rechteinhabern. Das Veröffentlichen von Bildern in Print- und Online-Publikationen sowie auf Social Media-Kanälen oder Webseiten ist nur mit vorheriger Genehmigung der Rechteinhaber erlaubt. Mehr erfahren

Conditions d'utilisation
L'ETH Library est le fournisseur des revues numérisées. Elle ne détient aucun droit d'auteur sur les revues et n'est pas responsable de leur contenu. En règle générale, les droits sont détenus par les éditeurs ou les détenteurs de droits externes. La reproduction d'images dans des publications imprimées ou en ligne ainsi que sur des canaux de médias sociaux ou des sites web n'est autorisée qu'avec l'accord préalable des détenteurs des droits. En savoir plus

Terms of use
The ETH Library is the provider of the digitised journals. It does not own any copyrights to the journals and is not responsible for their content. The rights usually lie with the publishers or the external rights holders. Publishing images in print and online publications, as well as on social media channels or websites, is only permitted with the prior consent of the rights holders. Find out more

Download PDF: 09.12.2025

ETH-Bibliothek Zürich, E-Periodica, https://www.e-periodica.ch

Ma méthode scientifique de sélection ouvre une voie à une amélioration continue et illimitée du cheptel apicole. Reine marquée 15 fr., livrée dans mes cages à délivrance automatique (Fr. 1.50). Nucléi 15 fr. le cadre de couvain. Exp. de juin à sept.
Une fourgonnette d'occasion 2 CV, en bon état, idéale pour l'apiculteur, Fr. 700.—.
S'adresser à Alfred Michel, ap. Cressy-sur-Onex (GE).

A vendre **18 fortes colonies** avec hausses et récolte dont 12 dans joli petit rucher démontable ; ainsi qu'une armoire et un extracteur, comme neuf. (Ruches suisses Spöri, Thoune.)
S'adresser à Joseph Bielmann, Bonnefontaine (FR). Tél. 3 32 97.

APICULTEURS qui désirez remplacer vos vieilles ruches, je vous offre 30 à 35 ruches (pour ruchers) D.B. avec hausses, en parfait état, à un prix très intéressant.
S'adresser à Antoine Sémon, Les Breuleux. Tél. (039) 4 74 25.

A vendre essaims naturels de race italienne, garantis sans maladie. Envois recommandés contre remboursement.
S'adresser à Edoardo Barloggio, inspecteur des abeilles, Riazzino (TI).

A vendre 3 ruches Spöri quadruplées B. J. et une jumelée, un extracteur pour 12 cadres, hausse, maturateur 100 kg.
Tél. après 8 heures (037) 6 15 65.

REINES 1964. Vous qui désirez une bonne reine marquée, race carniolienne, croisée caucasienne au prix de Fr. 18.— pièce, adressez-vous à Marcel Molleyres, apiculteur à SAINT-IMIER (J.B.). Tél. (039) 4 16 07.

A vendre 5 ruches D.B. complètes avec nourrisseurs, 1 ruchette d'élevage double corps. Etat de neuf. S'adresser à S. Patella, 2, Encyclopédie, GENÈVE.

A VENDRE 1 rucher démontable de 6 ruches doubles B.J., vides avec tout le matériel d'exploitation, cadres bâtis, armoires, outillage, etc. Prix à discuter.
S'adresser à M. Pittet, insp. régional, Oron-la-Ville.

A VENDRE par suite de cessation d'exploitation : petit matériel divers, extracteur ancien et bidons.
S'adresser à G. Cornuz, SAINT-PREX, tél. (021) 76 11 70.

Toujours en stock pour livraison immédiate:

Ruches DB et DT ordinaires
Ruches Pastorales DB et DT
Ruches Pépinières DB et DT
Armoires et coffres à rayons
Balances spéciales pour ruches

Ruchettes 1/2 et 1/4 cadre
Ruchettes à 5 et 7 cadres
Ruchettes à essaim
Matériel d'élevage complet
Enfumoirs - Voiles - Gants
Tous les emballages à miel

Cadres montés, avec cire, dans tous les systèmes courants

Cire gaufrée «Rithner» Gaufrage à façon

Grilles à reines à barreaux, avec ou sans encadrement

ÉTABLISSEMENTS RITHNER, Chili-MONTHEY (VS)

Tél. (025) 4 21 54

Fabrique de ruches et fournitures générales pour l'apiculture.

Catalogue N° 13 et prix courant 1964 franco.

Glardon & Co
Gorgier NE
Tél. (038) 6 71 73

◀ N° 226

N° 227 ▶

Modèles déposés

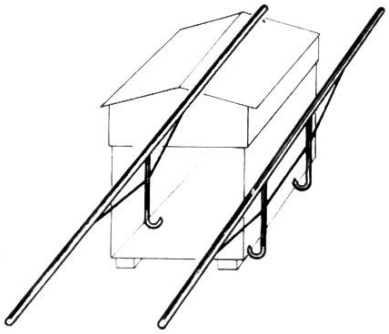

Support de ruche
Tube ac. promaté
La pièce Fr. 9.50

départ Gorgier

Brancards
Tube ac. promaté
La paire Fr. 28.50

Pour la saison des essaims

demandez nos cadres 1er choix, finis, **montés avec cire gaufrée**

	DB	DT	SUISSES (Bürkli)
Cadres de corps, av. cire	2.90	3.10	2.30
Cadres de hausses av. cire	2.—	2.10	1.50

Pose de fil et cire sur vos vieux cadres :

Cadres de corps	2.30	2.50
Cadres de hausses	1.50	1.60

Etablissements RITHNER, Chili-Monthey (VS) Tél. (025) 4 21 54

Désirez-vous des

BOITES A MIEL PRATIQUES

bien imprimées, bon marché ?

Adressez-vous à PAPRO S.A. Fribourg

Livraison rapide dans les grandeurs habituelles :
250 g. 500 g. 1 kg.

PAPRO
S. A. FRIBOURG

Grand succès en Romandie du sensationnel nouveau couteau à désoperculer en acier spécial de haute qualité, inoxydable, **n'a plus besoin d'être chauffé,** remplace deux couteaux ordinaires, travaille deux à trois fois plus rapidement et aisément, sans arracher les cellules et sans fondre la cire, approuvé et très apprécié par tous mes clients. Nombreuses références. Les capacités et qualités susmentionnées sont **garanties.** Possibilité de retour dans les 10 jours en cas de non-convenance.
Couteau avec lame de 21 cm : Fr. 20.— ; avec lame de 16 cm : Fr. 17.—.
Seul vendeur : Sylvain PUGIN, fabricant, MARSENS (FB).
Même adresse : Serais acheteur de quelques essaims.

ASSOCIATION ROMANDE DES ÉLEVEURS-APICULTEURS

Notre association met en vente des reines de choix pour le prix de Fr. 18.-, essaims nus Fr. 20.- le premier kilo. plus reine. Cadre de couvain Fr. 20.- plus reine.
Nous recommandons aux apiculteurs désirant du matériel de 1er choix de s'adresser à nos membres.

Membres de notre association.
M. Henri Macherel, rue Père-Girard, Fribourg, race du pays.
M. Théo. Ruckstuhl, Saint-Cergue (VD), race carniole et caucas.

A vendre un extracteur pour 8 cadres et ruches D.B.
S'adresser à F. Nicod, Froideville.

Abeilles caucasiennes : Elevage 1964 sur souches 100 % pures importées directement de Géorgie (Caucase). Abeilles grises, douces, travailleuses infatigables, économes. Rucher garanti sain, autorisation de transport par l'inspectorat des ruchers. Prix des reines : Fr. 21.— cage d'exp. comprise. Dès juin quelques nucléi (nombre très limité, sur 3 à 6 cadres Dt.Btt. Prix suivant époque de livraison. Indispensable envoyer caisse d'expédition (bien aérée et propre pour cadres Dt.Btt..), en même temps que la commande.
F. Stöckli, Mayennets 10, SION.

A vendre ruches D.B. avec la récolte, plus petit rucher démontable avec 8 colonies ; matériel d'exploitation.
Mme Monthoux, Bercher (VD), tél. (021) 81 80 04.

A vendre 10 ruches D.B. (système Rithner pastoral) avec hausses, fortes colonies. **Tél. (021) 71 38 03.**

A vendre un extracteur pour cadres Burki, 100 francs.
S'adresser à Gustave Duruz, Ependes (VD). Tél. (024) 3 62 59.

A vendre pour cause d'adoption du système Burki, une certaine quantité de cadres de hausse D.B. bâtis. S'adresser à J.M. Wermeille, Saulcy (J.B.). Tél. (066) 3 45 34 (entre 19 h. et 20 heures).

A vendre durant le mois de juin, essaims naturels de pure race italienne.
S'adresser à Verzasconi Tullio, GUDO (TI).

A vendre 6 ruches D.B. dont 4 habitées, prêtes à mettre la hausse.
S'adresser à Michel Renaud, Bauloz sur Gimel (VD). Tél. (021) 74 33 81.

Pour transporter vos ruches avec camionnette VW. Paul Martignier, ap. Vaulion. Tél. (021) 83 90 76.

Reines 1964. A vendre, de mon élevage, reines sélectionnées, garanties fécondées et éprouvées, marquées, de race italienne pure, jaune or : prix Fr. 12.50, cage et port compris. Livrable du 5 mai à fin septembre. Rucher traité contre le noséma et l'acariose.
Pour mai et juin, je dispose d'une certaine quantité d'essaims et de nucléi de pure race italienne. Expéditions très rapides. La sélection de toutes les reines et fécondation a lieu au col de Besazio à 620 m d'altitude. Pour toutes commandes, adressez-vous aux Etablissements Mirko Zariatti, apiculteur éleveur, à **Besazio** (TI).

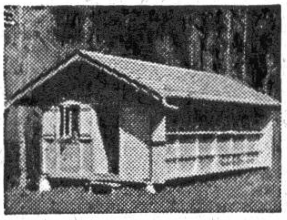

RUCHERS
de construction solide et à des prix avantageux.

U. Weber-Aeberhard, Eichmatt/Riggisberg BE
Tél. (031) 67 45 66
Construction de ruchers

Les abeilles ne piquent plus

Vareuse « Hermetic », ensemble couvrant tête, nuque, bras, mains et corps jusqu'à la ceinture (voile grillage de verre ; élastique à la taille). Nouveaux gants spéciaux en cuir extra-souple et lavable.
Prix : Fr. suisses 23.—
Supplément pour pantalon serré à la taille et aux chevilles, complétant parfaitement l'ensemble « Hermetic »
Fr. 7.50
Retour accepté dans les 8 jours en cas de non-convenance.
OLLAGNON
ST-PAUL-EN-CORNILLON (Loire)
FRANCE