Objekttyp: **Advertising**

Zeitschrift: **Ingénieurs et architectes suisses**

Band (Jahr): **107 (1981)**

Heft 10: **SIA, no 3, 1981**

PDF erstellt am: **25.04.2024**

Nutzungsbedingungen

Die ETH-Bibliothek ist Anbieterin der digitalisierten Zeitschriften. Sie besitzt keine Urheberrechte an den Inhalten der Zeitschriften. Die Rechte liegen in der Regel bei den Herausgebern.
Die auf der Plattform e-periodica veröffentlichten Dokumente stehen für nicht-kommerzielle Zwecke in Lehre und Forschung sowie für die private Nutzung frei zur Verfügung. Einzelne Dateien oder Ausdrucke aus diesem Angebot können zusammen mit diesen Nutzungsbedingungen und den korrekten Herkunftsbezeichnungen weitergegeben werden.
Das Veröffentlichen von Bildern in Print- und Online-Publikationen ist nur mit vorheriger Genehmigung der Rechteinhaber erlaubt. Die systematische Speicherung von Teilen des elektronischen Angebots auf anderen Servern bedarf ebenfalls des schriftlichen Einverständnisses der Rechteinhaber.

Haftungsausschluss

Alle Angaben erfolgen ohne Gewähr für Vollständigkeit oder Richtigkeit. Es wird keine Haftung übernommen für Schäden durch die Verwendung von Informationen aus diesem Online-Angebot oder durch das Fehlen von Informationen. Dies gilt auch für Inhalte Dritter, die über dieses Angebot zugänglich sind.

Ein Dienst der *ETH-Bibliothek*
ETH Zürich, Rämistrasse 101, 8092 Zürich, Schweiz, www.library.ethz.ch

http://www.e-periodica.ch

Schweizer Ingenieur und Architekt

Ingénieurs et architectes suisses

Ingegneri e architetti svizzeri

Schweizerische Bauzeitung

Bulletin technique de la Suisse romande

10/81 107e année
14 mai 1981

sia Numéro 3

SIA 1981 BADEN
JOURNEES SIA

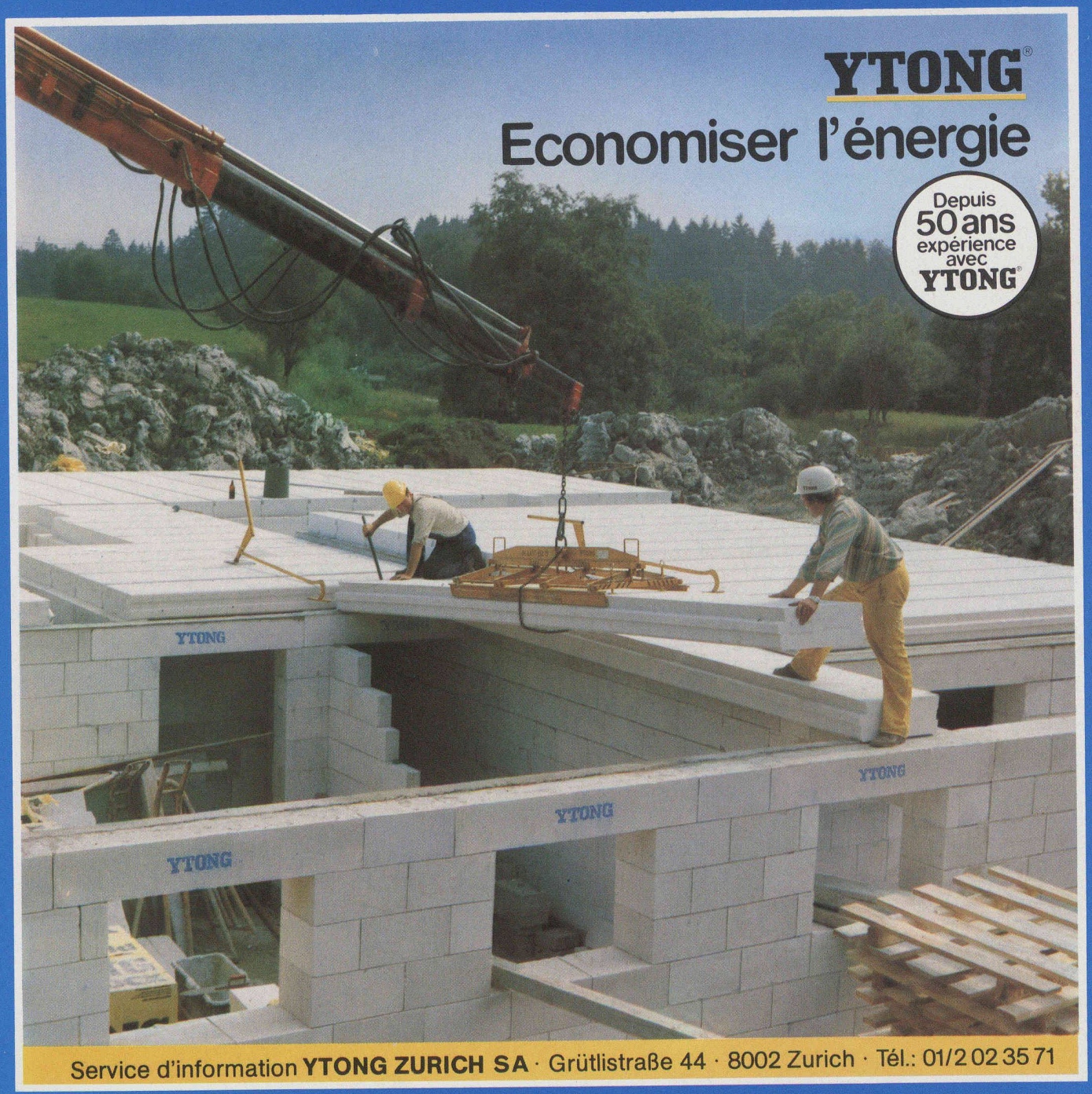

L'équipe de recherches rotring a réussi à perfectionner encore davantage un stylo à encre de Chine qui était déjà excellent: Le rotring 2000 isograph.

Le développement suivi de rotring 2000 isograph est un exemple de ce que nous entendons par progrès technique: La plus haute précision et fiabilité.

Preuve 1
Le double système d'étanchéité de grande sécurité protège doublement du dessèchement.

- Pour cette construction optimale d'étanchéité nous avons maintenant trouvé une matière encore meilleure l'EPDM (Elastomer) d'une élasticité et résistance extrêmes.

Preuve 2
Le système de respiration assure des traits réguliers sous toutes les conditions d'utilisation.

- Plusieurs modifications de construction dans le système d'aération et d'écoulement de l'encre ont porté à la perfection la compensation de pression de grande sensibilité.

Preuve 3
La douille amovible brevetée pour l'entretien le plus simple. C'est par cette douille que le rotring 2000 isograph se distingue de tous les autres stylos.

- Seul ce système permet le contrôle, le remplissage et le nettoyage rapide sans avoir à démonter toute la pointe traceuse.

Preuve 4
Le fil de réglage assure un écoulement constant, même aux largeurs des traits les plus fins.

- Nos fils de réglage superfins, de seulement 0,06 mm de diamètre sont maintenant en fil tungstène, particulièrement durable et résistant aux efforts extrêmes.

Preuve 5
Le nouveau réservoir d'encre montre clairement en tout temps la réserve d'encre.

- L'imperméabilisation appliquée maintenant à l'intérieur du réservoir évite l'habituelle humectation avec de l'encre.

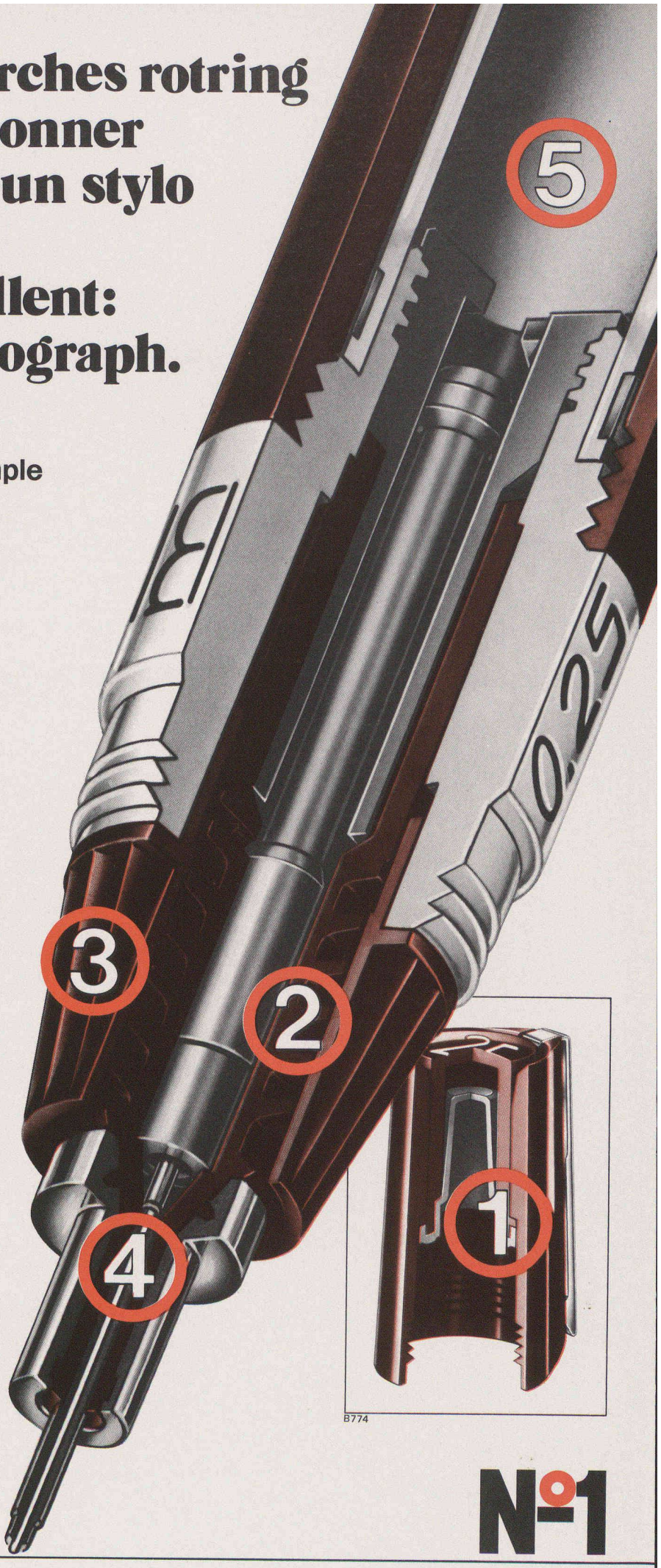

rotring

N°1
mondial
des stylos à encre de Chine.