Objekttyp: **Advertising**

Zeitschrift: **Wasser Energie Luft = Eau énergie air = Acqua energia aria**

Band (Jahr): **79 (1987)**

Heft 10

PDF erstellt am: **29.05.2024**

Nutzungsbedingungen

Die ETH-Bibliothek ist Anbieterin der digitalisierten Zeitschriften. Sie besitzt keine Urheberrechte an den Inhalten der Zeitschriften. Die Rechte liegen in der Regel bei den Herausgebern.
Die auf der Plattform e-periodica veröffentlichten Dokumente stehen für nicht-kommerzielle Zwecke in Lehre und Forschung sowie für die private Nutzung frei zur Verfügung. Einzelne Dateien oder Ausdrucke aus diesem Angebot können zusammen mit diesen Nutzungsbedingungen und den korrekten Herkunftsbezeichnungen weitergegeben werden.
Das Veröffentlichen von Bildern in Print- und Online-Publikationen ist nur mit vorheriger Genehmigung der Rechteinhaber erlaubt. Die systematische Speicherung von Teilen des elektronischen Angebots auf anderen Servern bedarf ebenfalls des schriftlichen Einverständnisses der Rechteinhaber.

Haftungsausschluss

Alle Angaben erfolgen ohne Gewähr für Vollständigkeit oder Richtigkeit. Es wird keine Haftung übernommen für Schäden durch die Verwendung von Informationen aus diesem Online-Angebot oder durch das Fehlen von Informationen. Dies gilt auch für Inhalte Dritter, die über dieses Angebot zugänglich sind.

Ein Dienst der *ETH-Bibliothek*
ETH Zürich, Rämistrasse 101, 8092 Zürich, Schweiz, www.library.ethz.ch

http://www.e-periodica.ch

Leistet mehr.

SISTAG entwickelt Schieber und Klappen seit 20 Jahren auf technologisch neustem Stand.

Laufende Ergänzungen, Innovationen im gesamten Bereich der Absperr- und Reguliertechnik, neue Ideen und internationale Kontakte halten die SISTAG in Know-how, Qualität und Service an der Spitze.

Deshalb sind SISTAG Schieber und Klappen funktionssicher, korrosions- und praktisch wartungsfrei.

Wenn Leistung zählt, sind Sie mit SISTAG sicher.

Sidler Stalder AG Maschinenfabrik 6274 Eschenbach Tel. 041 89 04 44

SISTAG

Moderne Heizung/Klima-Armaturen sehen so aus:

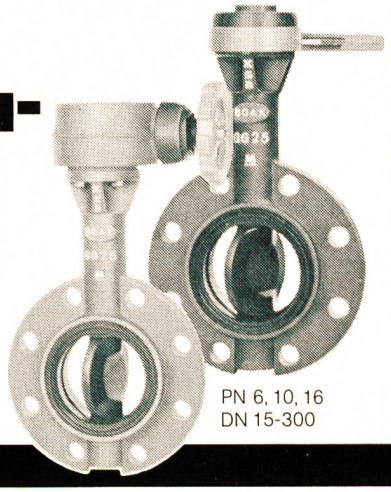

PN 6, 10, 16
DN 15-300

. . . und heissen BOAX. Die 100%ig dichten BOAX-Absperrklappen eröffnen neue Möglichkeiten im Anlagebau, die mit bisherigen Armaturen nicht realisierbar waren. Einige Vorteile: ● geringes Gewicht erleichtert den Einbau ● einfach und kostengünstig isoliebar ● kurze Baulängen ermöglichen grosse Raumersparnis ● automatische Zentrierung dank Monoflansch ● minimaler Druckverlust ● und so weiter!
Überzeugt!? — Noch nicht? Unsere BOAX-Spezialisten informieren Sie gerne über die vielfältigen Einsatzmöglichkeiten der BOAX-Absperrklappen.

KSB Zürich AG
Limmatstrasse 50 · 8031 Zürich
Telefon 01 44 99 33 · Telex 822 707

KSB Pumpen Armaturen

Brown Boveri Leittechnik

S&V

Was meined Sii derzue, Herr Ingenieur?

In zwei Minuten können Sie sich als Sachverständiger hier über ein Leitsystem informieren, welches Gemeindewerken Probleme abnimmt und dabei die Kosten in den Griff bekommt: Das neue Kleinleitsystem BBC-PROCONTROL® 214.

Ein Leitsystem, das alles unter einen Hut bringt.

Als modernstes Fernwirk-System, überwacht und steuert es jeden Bereich der kommunalen Ver- und Entsorgung. Reagiert auf Verbrauchsspitzen, regelt Ausnahmesituationen, die sonst Personal auch zu Nachtzeiten erfordern würden. Kontrolliert Luftbelastungen und Wasserqualität und gibt bei Überschreitungen von Maximal- oder Grenzwerten Alarm oder erteilt automatisch neue Befehle. Und selbstverständlich protokolliert es sämtliche Ereignisse.

Endlich ein ausbaufähiges System mit einfacher Bedienung.

Das modular aufgebaute Kleinleitsystem BBC-PROCONTROL 214 passt sich jederzeit aktuellen und zukünftigen Anforderungen an und lässt sich in übergeordnete Systeme integrieren. Bei der Entwicklung und der Herstellung der Hardware standen Begriffe wie Schweizer Präzision, Zuverlässigkeit und Dauerhaftigkeit Pate.

Die Bedienung ist so einfach aufgebaut, dass das Gemeindepersonal schnell Vertrauen gewinnt und es leicht und sicher anwenden kann.

Für den Umgang zwischen Ihnen und uns ist zu sagen, was jedes BBC-PROCONTROL 214 mitbekommt: Projektberatung (Submissions-Unterlagen), Hardware-Projektierung und -Montage, Schulung und Einarbeitung des Personals und unsere jahrzehntelange Erfahrung auf dem Leitsystem-Sektor.

Ist Ihnen das BBC-PROCONTROL 214 noch weitere Informationen wert, dann senden Sie einfach den Coupon ein.

Jawohl, ich möchte noch mehr wissen über das BBC-PROCONTROL 214.

☐ Bitte senden Sie mir detaillierte Informationen zu.

☐ Eine unverbindliche Beratung bitte.

Name: _____

Vorname: _____

Adresse: _____

PLZ/Ort: _____

Stellung in der Gemeindeverwaltung:

_____

Telefon: _____

Coupon einsenden an:
BBC Brown Boveri AG, Weltpoststr. 20,
3000 Bern 15, Telefon 031/43 47 01

CH-IT 5053 87 D

BBC Brown Boveri AG
Informationstechnik
CH-5401 Baden/Schweiz

BBC
BROWN BOVERI

BBC-PROCONTROL 214. Alles unter Kontrolle.

Durchflussmesser

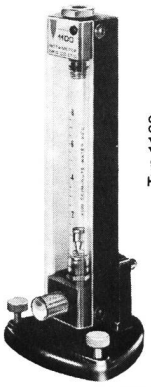

Typ 1100

für Flüssigkeiten und Gase
ab Lager Zürich lieferbar

- kalibrierte Geräte mit hoher Genauigkeit
- unkalibrierte Geräte für grosse Bereiche dank Auswechselbarkeit der Schwimmer

WISAG

Oerlikonerstrasse 88, 8057 Zürich
Telefon 01 311 40 40

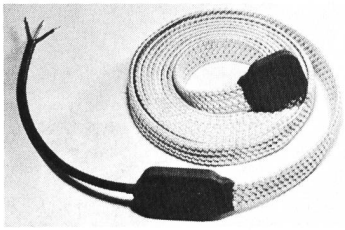

Wärme nach Mass

Heraeus
WITTMANN

- Heizbänder
- Heizkabel
- beheizte Schläuche
- Heizmatten
- Steuer- und Regelgeräte

Verlangen Sie die Dokumentation

Bewährte Problem-Lösungen für alle IndustrieAbwässer

z.B. Phenol- und Biocid-Elimination aus hochbelasteten Chemieabwässern (bei Schülke & Mayr GmbH in Norderstedt)

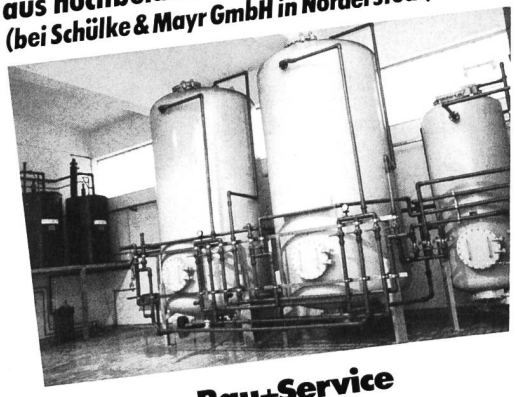

Planung+Bau+Service

ENVIRO-CHEMIE AG, Abwassertechnik
CH-8733 Eschenbach SG
Tel. 055/84 11 51, Telex 875 263

VEI

ENVIRO—CHEMIE

AQUA-GUARD

Siebrechen zur kontinuierlichen mechanischen Reinigung von Abwasser bzw. verunreinigten Flüssigkeiten

HAUPTMERKMALE

- Grösstmöglicher Abscheidegrad
- Siebmaschen 1/3/6... mm
- Gegenstromarbeitsprinzip
- Selbstreinigung
- Hohe Austragsleistung
- Variable Abwurfhöhe
- Keine Lager unter Wasser

EINSATZBEREICHE

- In Kläranlagen für Rohabwasser und zur Schlammsiebung.
- In Industrie und Gewerbe zur Feststoffabtrennung aus Abwasser- und Kreislaufwasser.

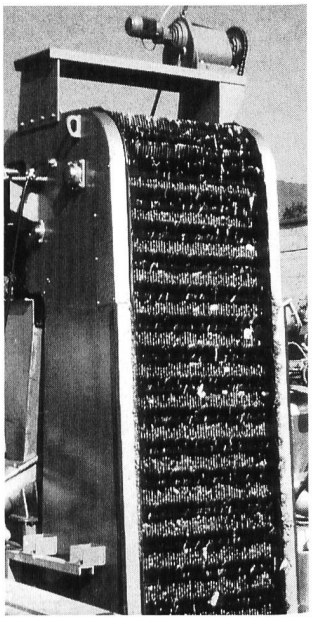

Picatech AG
Dattenmattstrasse 21
CH-6010 Kriens/Luzern
Tel. 041-42 20 64, Telex 862418 pcag ch

Exzenterschnecken- und Drehkolbenpumpen

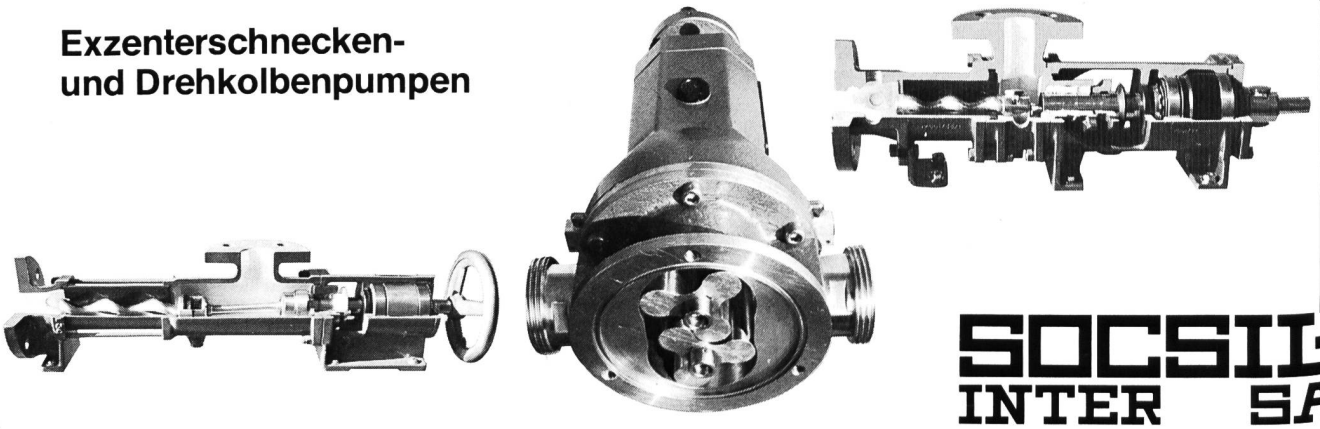

SOCSIL INTER SA

TEL 021/34 35 51 • 1024 ECUBLENS/LAUSANNE • TELEX 24 249

Kern Mekometer ME 5000

Das

konkurrenz-

lose

Präzisions-

distanz-

messgerät

Kern & Co. AG
CH-5001 Aarau Schweiz
Optik, Elektronik, Feinmechanik
Telefon 064 26 44 44
Telefax II/III 064 24 80 22
Telex 981106

- Genauigkeit $< \pm$ (0,2 mm + 0,2 mm/km)!
- Vollautomatische Messung
- Reichweite mit einem Reflektor: von 20 m bis 5000 m
- Strahlungsquelle: Helium-Neon-Laser, 1 mW
- 8stellige Flüssigkristallanzeige
- Datenausgang: Kern ASB/RS-232-Schnittstelle
- Stromversorgung ab beliebiger Batterie von 9 bis 16 V, 2 A
- Vollständig durchschlagbares Instrument ermöglicht das Messen von Lotdistanzen
- Sucherfernrohr mit einer Vergrösserung von 24x30
- Mit Kern MULTIBASE, dem Zentriersystem für jede Norm, ausgerüstet

KERN

ABS Rührwerke mit Tauchmotor von 1,3 kW bis 15,5 kW zum Mischen, Rühren, Belüften und Umwälzen in kommunalen Kläranlagen, in der Industrie und in der Landwirtschaft

ABS bietet eine auf die verschiedenen Einsatzzwecke gut abgestimmte Reihe schnell- bis langsamlaufender Aggregate in Standard- und ex-geschützter Ausführung mit besonders strömungsgünstigen Propellern.

ABS-Rührwerke sind leicht zu installieren und sofort einsatzbereit. Anzahl und Aufstellung richten sich nach der Aufgabenstellung.

KOLB

Eugen Kolb Pumpen AG
Maschinenfabrik
CH-8594 Güttingen TG
Telefon 072 / 65 21 75

ABS PUMPEN

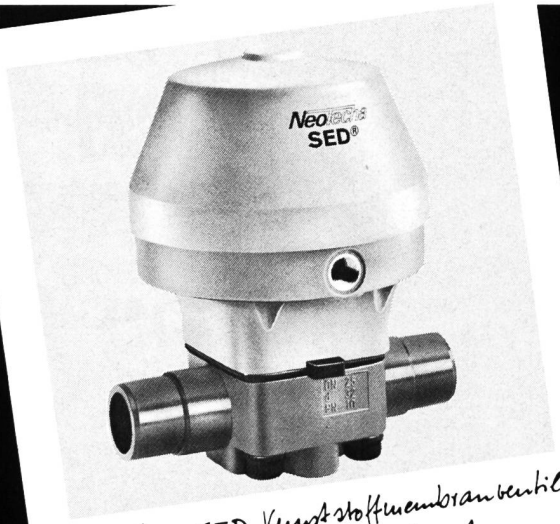

NeoTecha - SED Kunststoffmembranventil pneumatisch gesteuert

NT–87–9CH

Von DN 15 – DN 50
für flüssige, gasförmige und korrosive Medien.
Ventilkörper aus PVC, PP und PVDF, mit Kunststoffantrieb – ab Lager lieferbar.
Verlangen Sie detaillierte Unterlagen bei

Neotecha
Abteilung **Industriearmaturen**
Fabrikweg, CH-8634 Hombrechtikon, Tel. 055/41 11 71

Dr. N. GERBER ORIGINAL
GERBER INSTRUMENTE

neu ··· neu ··· neu ··· neu ··· neu
Eine WTW-Spitzenleistung...

Mikroprozessor pH-Meter pH 537

- *Eichautomatik – dadurch einfachste Handhabung*
- *AUTO READ-Funktion – garantiert höchste Präzision und Reproduzierbarkeit*
- *netzausfallsichere Speicherung der Eichdaten*
- *erhöhte Messsicherheit – bei fehlerhaften Elektroden wird die Messung automatisch gesperrt*
- *parallele Anzeige der Temperatur*
- *parallele Schreiberausgänge für pH/mV und Temperatur*

Fr. 795.–

WTW
Erfahrung · Fortschritt · Qualität

K. Schneider & Co AG Zürich
Ausstellungsstr. 88, 8031 Zürich, Tel. (01) 42 62 22

Meto-Bau

die leistungsfähige Stahlbau-Firma

Meto-Bau AG
25 Jahre Abwassertechnik
5303 Würenlingen

Breite unseres Produktions-Spektrums

Neuanlagen
Umbauten und Reparaturen
Service und Unterhaltsarbeiten

Telefon 056/98 26 61

Meto-Bau AG
25 Jahre Abwassertechnik
5303 Würenlingen

Wenn ‹Schätzwerte› nicht genügen...

KROHNE Messtechnik

Durchflussmessung
ALTOFLUX
Magnetisch-induktive Systeme
ALTOSONIC
Ultraschall-Messsysteme

Schwebekörper mit Glas- oder Metallkonus
Prallplatten-Anzeiger und -Kontroller

Füllstandmessung
mit Schwimmer, Tastplatte oder Verdrängungskörper

Ultraschall-Trennschicht-Messsystem

Feststoff-Trockenförderung
TRIBOFLOW
Granulatfluss- oder Filterstaub-Überwachung

Flüssigkeitsdichte und -masse
Radiometrisches Messsystem

Ihr Partner mit den guten Lösungsvorschlägen

RHEOMETRON

Rheometron AG · 4003 Basel · Schützenmattstrasse 43
Telefon 061 - 22 99 11, Telex 963 452, Telefax 061 - 22 69 14
Mitglied der KROHNE Gruppe

NITRAT-PROZESS-PHOTOMETER

Zeigt ohne Verzögerung den Nitratwert an, arbeitet ohne Chemikalieneinsatz.

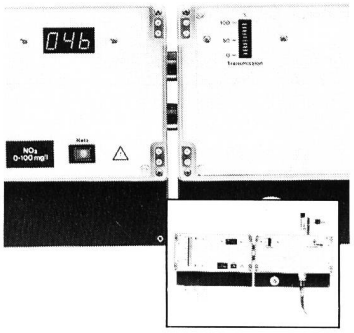

DR LANGE
Dr. Bruno Lange AG
Badener Strasse 734
CH-8048 Zürich
Telefon 01/4 32 41 80

SIRSI-Quetschventile.

EBRO ABSPERRARMATUREN

Ideal für Abwässer, Schlämme, pulver- und granulatförmige Produkte sowie abrasive, hochviskose und korrosive Medien.

- **Gerader, voller Durchgang**
- **Rigorose Trennung zwischen Durchflussmedium und Steuerteil**
- **Keinerlei Stopfbuchsenprobleme**
- **Handbetätigt, pneumatisch oder elektrisch gesteuert**
- **Sicherheit dank federschliessendem Antrieb**
- **Nennweiten von 10–250 mm**

EBRO – für Armaturen, die halten.

Info-Coupon und Modell-Angebotspalette

☐ EBRO-Industrieabsperrklappen
☐ EBRO-PTFE-Absperrklappen
☐ EBRO-PVC-Absperrklappen
☐ _____
☐ EBRO-Flex-Rohrverbinder
☐ Aluminium-Losflanschen
☐ Kunststoff-Durchflussmesser
☐ _____

Gewünschtes ankreuzen, ausfüllen und an untenstehende Adresse senden.

Name _____
Strasse _____
PLZ/Ort _____

BRÖER-Absperrarmaturen
CH-6330 Cham Gewerbestrasse 8
Telefon 042-41 53 41 Telex 865 323 ebro ch

fispal

Mit dem elastischen Mauerkragen «System Frank» wird zwischen einzubetonierendem Rohr und Bauwerk endgültig dichtgemacht.

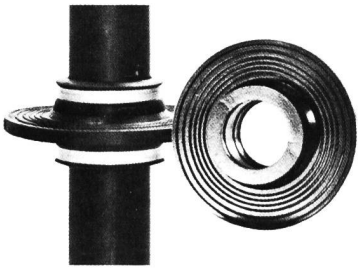

Für alle Rohrdurchmesser und Materialien zwischen 32 und 2000 mm lieferbar. Neutraler Prüfattest bis 1 bar gegen Grund- und Druckwasser lieferbar.

Anwendung bei allen:

Kunststoffrohrtypen, Stahlrohrtypen, Gussrohren, Asbestzementrohren, Zementrohren.

fispal

Kunststofftechnik 8330 Pfäffikon ZH Telefon 01/9500777 Telex 59983 fisp ch Telefax 01/9500778

Technik, die Maßstäbe setzt. Weltweit.

ProMinent®

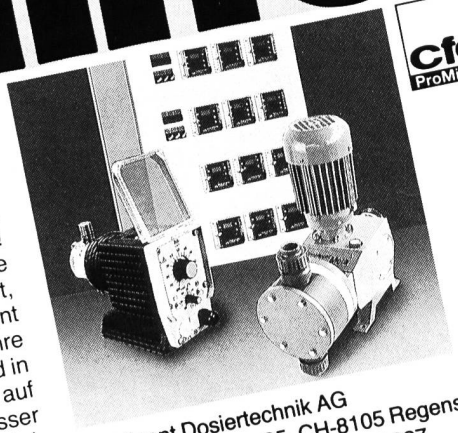

cfG ProMinent

ProMinent und Dulcometer® Das denkende Dosiersystem.

Dulcometer® Meß/Regeltechnik und ProMinent Dosierpumpen: Das ist der komplette Regelkreis – messen, regeln, dosieren! PH, freies Chlor oder Redoxpotential werden gemessen und die ProMinent Dosierpumpe bedarfsabhängig angesteuert. Sie korrigiert, damit die Wasserwerte wieder stimmen. Komplette ProMinent Dosierstationen und Dulcometer® Meß/Regeltechnik finden Ihre Einsatzgebiete in der Wasser- und Abwasseraufbereitung und in industriellen Verfahrensprozessen. Eben da, wo Wert auf Umweltschutz und reines Wasser gelegt wird.

ProMinent Dosiertechnik AG
Trockenloostrasse 85, CH-8105 Regensdorf
Telefon 01/840 5380, Telex 825 827

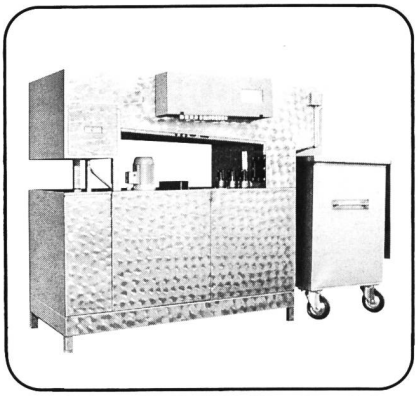

Schweizer Produkt

Ihr Partner für Abwassertechnik

Wir entsorgen Ihre Abwässer aus der Motoren- und Chassisreinigung mit unseren

- vollautomatischen Emulsions-Spaltanlagen
- Ultra-Filtrations-Anlagen

im Bereich von Transport- und Garagenbetrieben sowie privaten und öffentlichen Werkhöfen

AWL AG FÜR WASSER- UND LUFTTECHNIK
ZÜRCHERSTR. 57, 8406 WINTERTHUR, ☎ 052/23 96 26

WEL
Name
Vorname
Strasse
Ort Tel.
☐ Besuch Ihres Beraters
☐ Ich wünsche Unterlagen

BETON SANIERUNG

mit Wasserhöchstdruckanlagen bis 2000 bar

Einsatz + Vermietung (inkl. Personal)

Hydrotech das optimale Verfahren für die Untergrundvorbehandlung

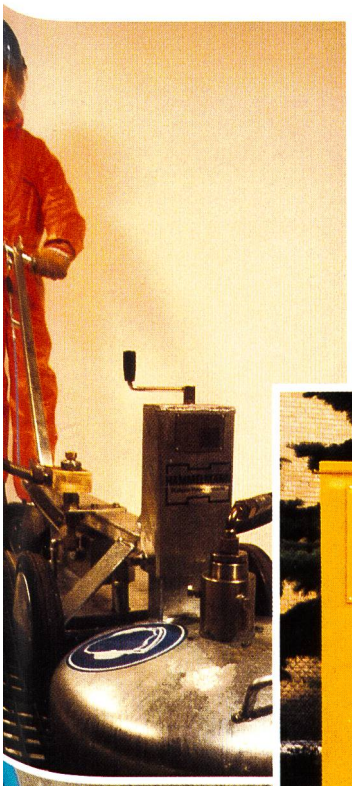

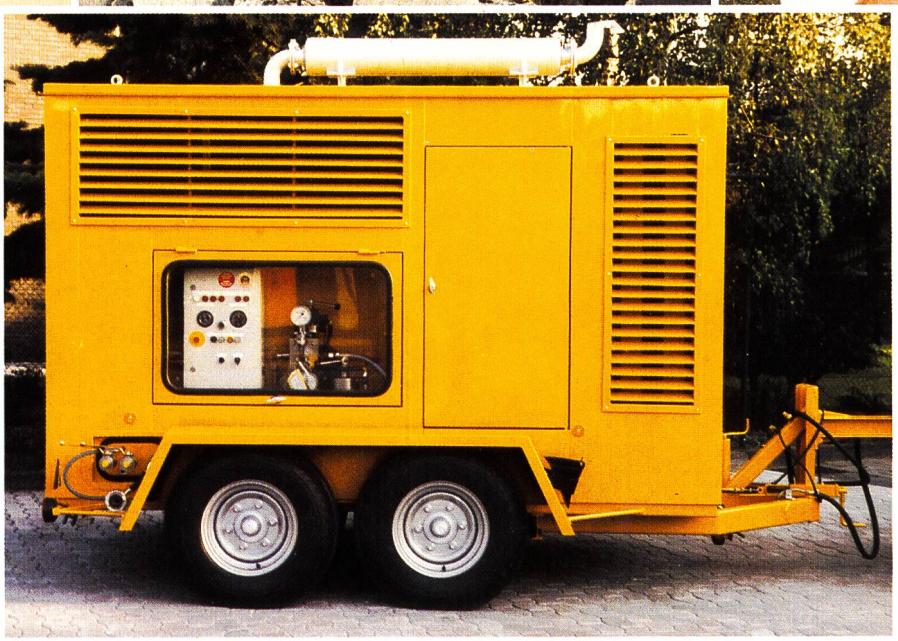

Das Höchstdrucksystem arbeitet mit Betriebsdrücken bis 2000 bar, ohne zusätzliches Strahlgut, nur mit der hohen Energie des Wasserstrahls.

wirtschaftlich – schonend – umweltfreundlich

kaufmann ag

betonsanierung
korrosionsschutz

kaufmann ag
5313 klingnau

telefon 056 40 11 61
telex 827 434 kama ch

Hydrotech

Wasserkraft im Einsatz – für optimale Sanierungsarbeiten am Beton sowie Stahl. Bis 2000 bar.

Verfahrensvorteile

- Sie sparen Zeit und Kosten
  - keine aufwendige Fassadenabdeckung
  - kein Fensterschutz erforderlich
  - keine Entsorgung von Strahlgut
- Umweltfreundlich durch Trinkwasseranwendung
- grössere Effektivität
- geringe Lärmbelästigung
- sofortiges Reinigen der Bewehrung in einem Arbeitsgang
- keine Beschädigung der Bewehrung
- Verhinderung von Rissbildungen im Traggrund durch vibrationsloses Arbeiten
- Verbesserung der Abreissfestigkeit
- Bauwerkgerecht durch selektives Abtragen. Gesunder Beton bleibt intakt
- Bildung eines guten Haftgrundes, auf dem der neue Beton bzw. der Sanierungsmörtel gut haftet
- keine Mikrorissbildung im intakten Beton
- keine Vibrationen innerhalb der Baustelle
- Vollständiges Freilegen der Bewehrung ohne Schädigung der Eisen
- Sie erzielen eine optimale Reinigung
  - restloses Entfernen der Farbe
  - gesundes Fassadenmaterial wird leicht angerauht und intensiv gereinigt
- Sie arbeiten umweltfreundlich
  - keine thermische oder chemische Belastung
  - keine Staubentwicklung, dadurch keine Silikosegefahr für das Bedienungspersonal

Sehr viele Anwendungsmöglichkeiten!

von Eisen freilegen bis zur Reinigung usw.

Intensive Reinigung bis zum blanken

Metall

Beton

Unsere Spezialisten geben gerne Auskunft

kaufmann ag

betonsanierung
korrosionsschutz

5313 klingnau
telefon 056 40 11 61

Nur mit optimalster Untergrund-Vorbehandlung erzielen Sie beste Resultate – Wir helfen Ihnen dabei!

wirtschaftlich – schonend – umweltfreundlich