Objekttyp: **Advertising**

Zeitschrift: **Wasser Energie Luft = Eau énergie air = Acqua energia aria**

Band (Jahr): **71 (1979)**

Heft 4

PDF erstellt am: **29.05.2024**

Nutzungsbedingungen

Die ETH-Bibliothek ist Anbieterin der digitalisierten Zeitschriften. Sie besitzt keine Urheberrechte an den Inhalten der Zeitschriften. Die Rechte liegen in der Regel bei den Herausgebern.
Die auf der Plattform e-periodica veröffentlichten Dokumente stehen für nicht-kommerzielle Zwecke in Lehre und Forschung sowie für die private Nutzung frei zur Verfügung. Einzelne Dateien oder Ausdrucke aus diesem Angebot können zusammen mit diesen Nutzungsbedingungen und den korrekten Herkunftsbezeichnungen weitergegeben werden.
Das Veröffentlichen von Bildern in Print- und Online-Publikationen ist nur mit vorheriger Genehmigung der Rechteinhaber erlaubt. Die systematische Speicherung von Teilen des elektronischen Angebots auf anderen Servern bedarf ebenfalls des schriftlichen Einverständnisses der Rechteinhaber.

Haftungsausschluss

Alle Angaben erfolgen ohne Gewähr für Vollständigkeit oder Richtigkeit. Es wird keine Haftung übernommen für Schäden durch die Verwendung von Informationen aus diesem Online-Angebot oder durch das Fehlen von Informationen. Dies gilt auch für Inhalte Dritter, die über dieses Angebot zugänglich sind.

Ein Dienst der *ETH-Bibliothek*
ETH Zürich, Rämistrasse 101, 8092 Zürich, Schweiz, www.library.ethz.ch

http://www.e-periodica.ch

1200 Salatköpfe. Alle schön groß gewachsen. Gärtner Welz freut sich. CfG auch.

Über den Erfolg im Garten- und Landschaftsbau entscheidet auch die exakte Dosierung der Schädlingsbekämpfungsmittel in den Sprühanlagen. Diese Aufgabe übernehmen wirtschaftlich und zuverlässig die elektronisch gesteuerten Dosierpumpen ProMinent® von CfG. Mit Standardausführung und vielen Sondermodellen. Für unbegrenzte Einsatzmöglichkeiten bei allen Verfahrensprozessen. Für Dosierung nach Maß, denn ProMinent® hat eine große Regelmöglichkeit der Förderleistung über Hublänge und Hubfrequenz. Automatische und meßwertabhängige Dosierung durch eingebauten DULCOMETER®. Hohe Dosiergenauigkeit gewährleistet die Developan®/Teflon®-Membrane. ProMinent® hat nur ein bewegliches Teil und ist dadurch praktisch störungsfrei. Weitere überzeugende Argumente stehen in unseren Informationsunterlagen.

Im ProMinent®-Pumpenprogramm finden Sie garantiert Ihre Problemlösung: 3 Basismodelle, 21 Grundtypen und 5 Materialvarianten.

Auch zur gesunden und dadurch ertragreichen Tierhaltung werden Aufbaumittel und Vitamine mit ProMinent®-Pumpen dosiert.

Forschung und Entwicklung haben bei CfG große Bedeutung. Ergebnisse sind neue Ideen, neue erfolgreiche Verfahrenstechniken. Und über 40 Patente.

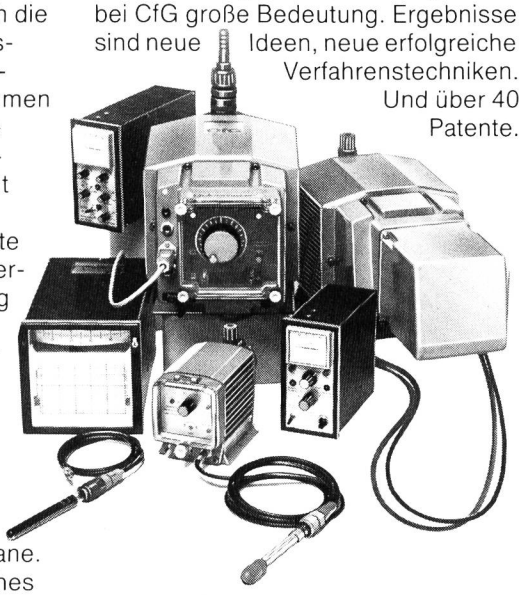

Technische Perfektion ist die eine Seite der wirtschaftlichen Anwendung. Die andere Seite ist die objektbezogene, kostensenkende Beratung. Wir sichern Ihnen das know how aus vielen unterschiedlichen Aufgaben zu.

Nennen Sie uns Ihr Problem. Wir lösen es.

In der Dosiertechnik für Labor und Industrie, der Meß- und Regeltechnik, der Wasseraufbereitung, der Abwassertechnik, der Entkeimung, der Schwimmbad-Technik, der Hauswasseraufbereitung.

CfG ProMinent **Immer ein Patent voraus.**

Information vor Investition Bitte senden Sie uns detaillierte Unterlagen zu folgenden, oben genannten, Bereichen:

_____

_____

_____

Coupon an: CfG Swiss, Althardstr. 185, CH-8105 Regensdorf
CfG Austria, Postfach 128, A-3340 Waidhofen/Ybbs
CfG Heidelberg, Postfach 10 17 60, D-6900 Heidelberg 1 WEL 4/79

Chemie und Filter AG Swiss · Althardstr. 185 · CH-8105 Regensdorf

Unsere Innovation '79 zeigen wir auf der ACHEMA, Halle 5A, Stand J7. Bitte besuchen Sie uns.

Für Gewässerschutz & Lufthygiene
Pour la protection des eaux et de l'air
Per la protezione delle acque e dell'aria

Deponieabdichtungen sicher und dauerhaft mit Sarnafil®

Wirksamer Grundwasserschutz unter künftigen Mülldeponien ist heute durch den Einbau von Basisabdichtungen aus geeigneten Kunststoffdichtungsbahnen möglich. Dies erleichtert dem Planer die Standortwahl für die Deponie. Er ist nicht mehr auf den von Natur aus dichten Untergrund angewiesen.

Von den möglichen Abdichtungsmaterialien zeichnet sich vor allem ‹Sarnafil P› und ‹Sarnafil FP› aus.

Sarna

Sarna Kunststoff AG 6060 Sarnen/Schweiz Postfach 12 Telefon 041 66 01 11

COUPON Bitte senden Sie mir Unterlagen für Deponieabdichtungen mit Sarnafil®.

Name
Vorname
Beruf
Strasse
PLZ/Ort Tel.

Senden an: Sarna Kunststoff AG, Postfach 12, 6060 Sarnen

WEL 79

Wir sind Spezialisten für extreme Förderprobleme.

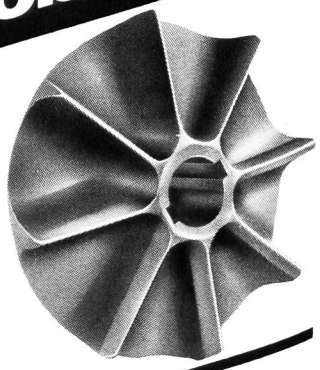

TURO-Pumpe
nicht verstopfend, nicht spinnend. Für Rohabwasser und Schlamm.

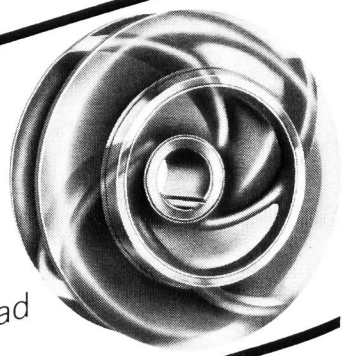

EGGER-Pumpe
mit hohem Wirkungsgrad für Schmutzwasser und industrielles Abwasser

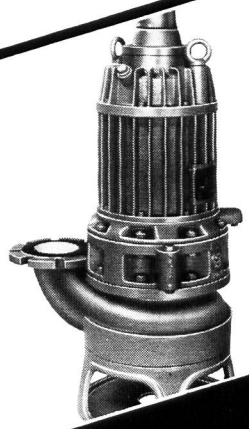

Unterwasserpumpe
verschleissfest, trockenlaufsicher, unverstopfbar

EGGER

Cressier
Mannheim
Mailand

Emile Egger & Cie AG,
Pumpenbau und Maschinenfabrik,
2088 Cressier NE/Schweiz
Telefon 038 481122, Telex 35207

EGGER-Ingenieure wissen wie.

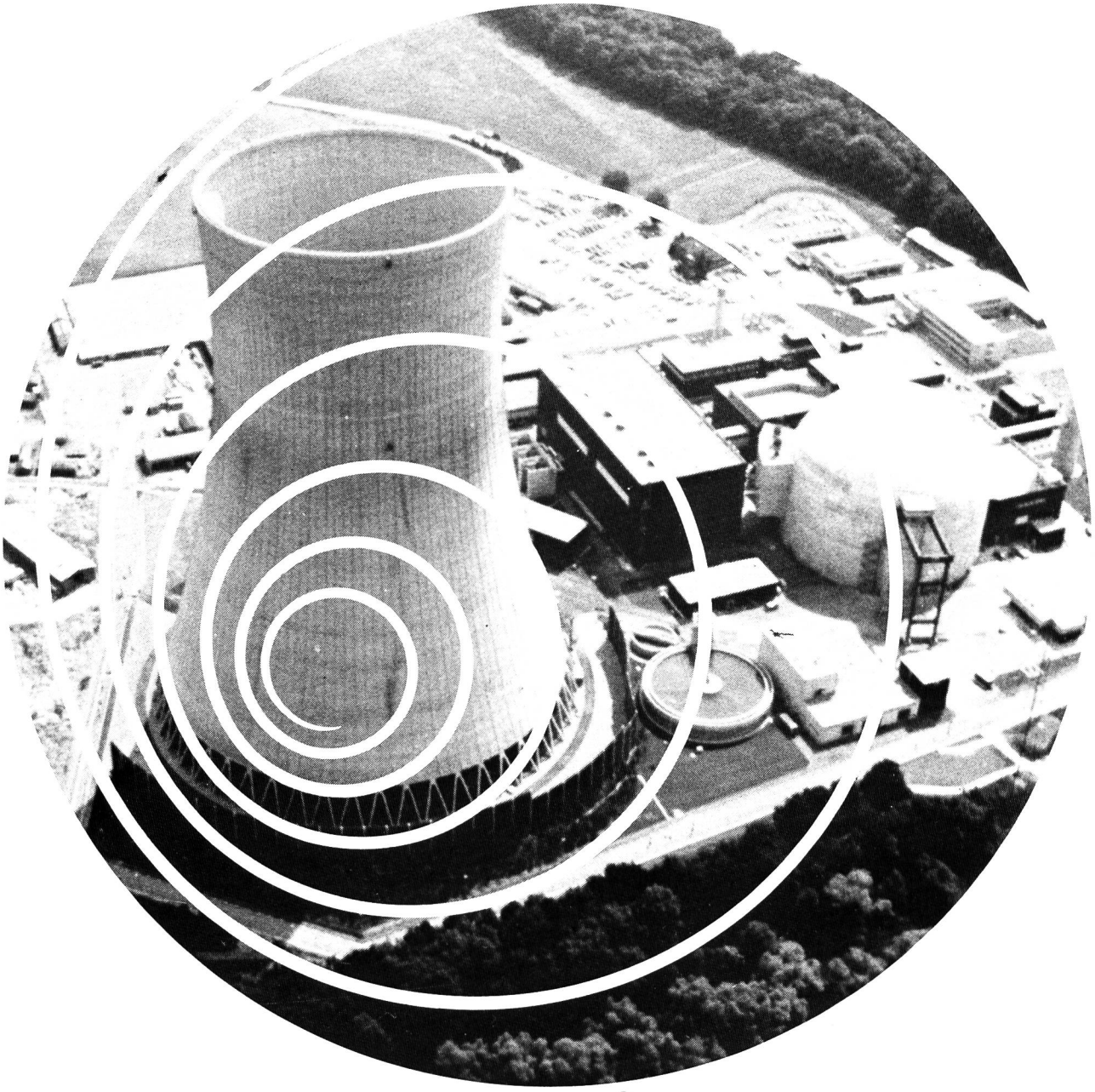

Für die Energie-Übertragung

Das Atom, gestern noch Zukunftstraum, heute schon Wirklichkeit. Gezügelt wird es zum fleissigen Diener der Menschheit. Bald wird es zum neuen Zauberstab der altbekannten Fee, Elektrizität genannt. Aber was wären die unglaublichen Leistungen der Kernkraftwerke ohne die unentbehrlichen Kabel für den Transport ihrer Energie? In Cossonay werden diese Kabel sorgfältig und nach dem neuesten Stand der Technik hergestellt. Damit Energie immer dort ist, wo man sie braucht.

SA DES CABLERIES ET TREFILERIES DE COSSONAY
1305 COSSONAY-GARE. TEL. 021/87 17 21

COSSONAY

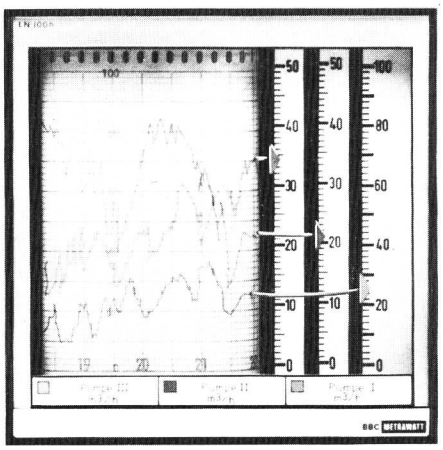

METRACORD LN 100
Ein neuer Kompensations-Linienschreiber
mit Linearmotor.

METRAMATIC-Anlagen in der Wasserbewirtschaftung

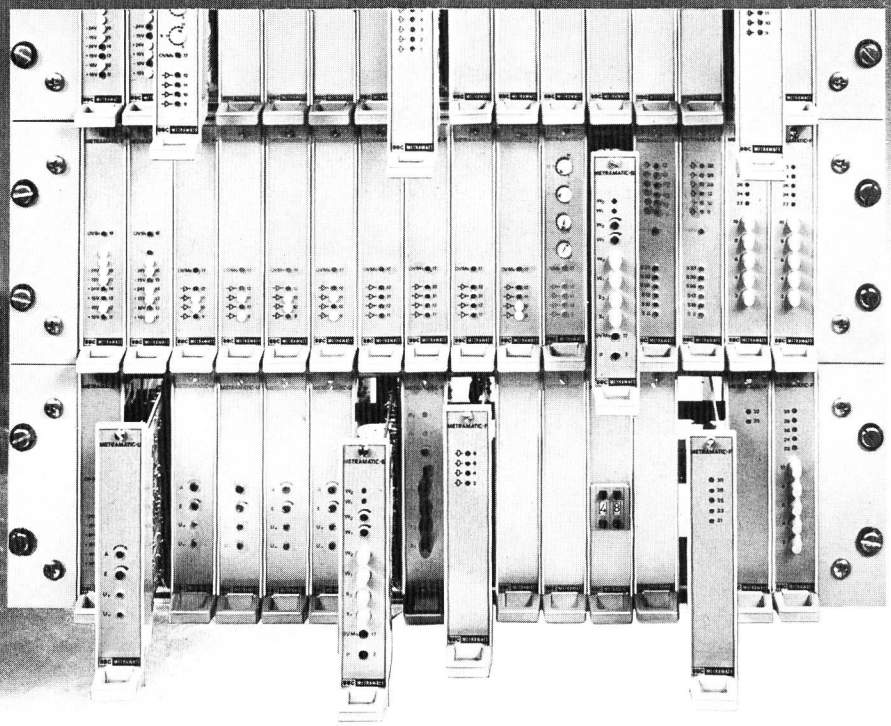

Metrawatt plant und baut schlüsselfertige METRAMATIC-Systeme zum Messen, Übertragen, Steuern und Regeln in der Wasserbewirtschaftung: Trink-, Brauch- und Abwasser, Fluss- und Speicherkraftwerke oder andere Stauhaltungen. METRAMATIC, das modulare, umfassende und vielseitige System, und drei Jahrzehnte Erfahrung der METRAWATT-Spezialisten gewährleisten technisch und wirtschaftlich optimale Lösungen für alle Automatisierungsaufgaben.

Verlangen Sie unser ausführliches Dokumentationsmaterial über System und ausgeführte Anlagen – unsere Möglichkeiten werden auch Sie überzeugen.

METRAWATT AG FÜR MESSAPPARATE

Verkaufsbüro Felsenrainstrasse 1 · Postfach · 8052 Zürich · Tel. 01-51 35 35 · Telex 59436

BBC BROWN BOVERI GOERZ METRAWATT

HCP

Universell bis zur Präzisionsmessung.

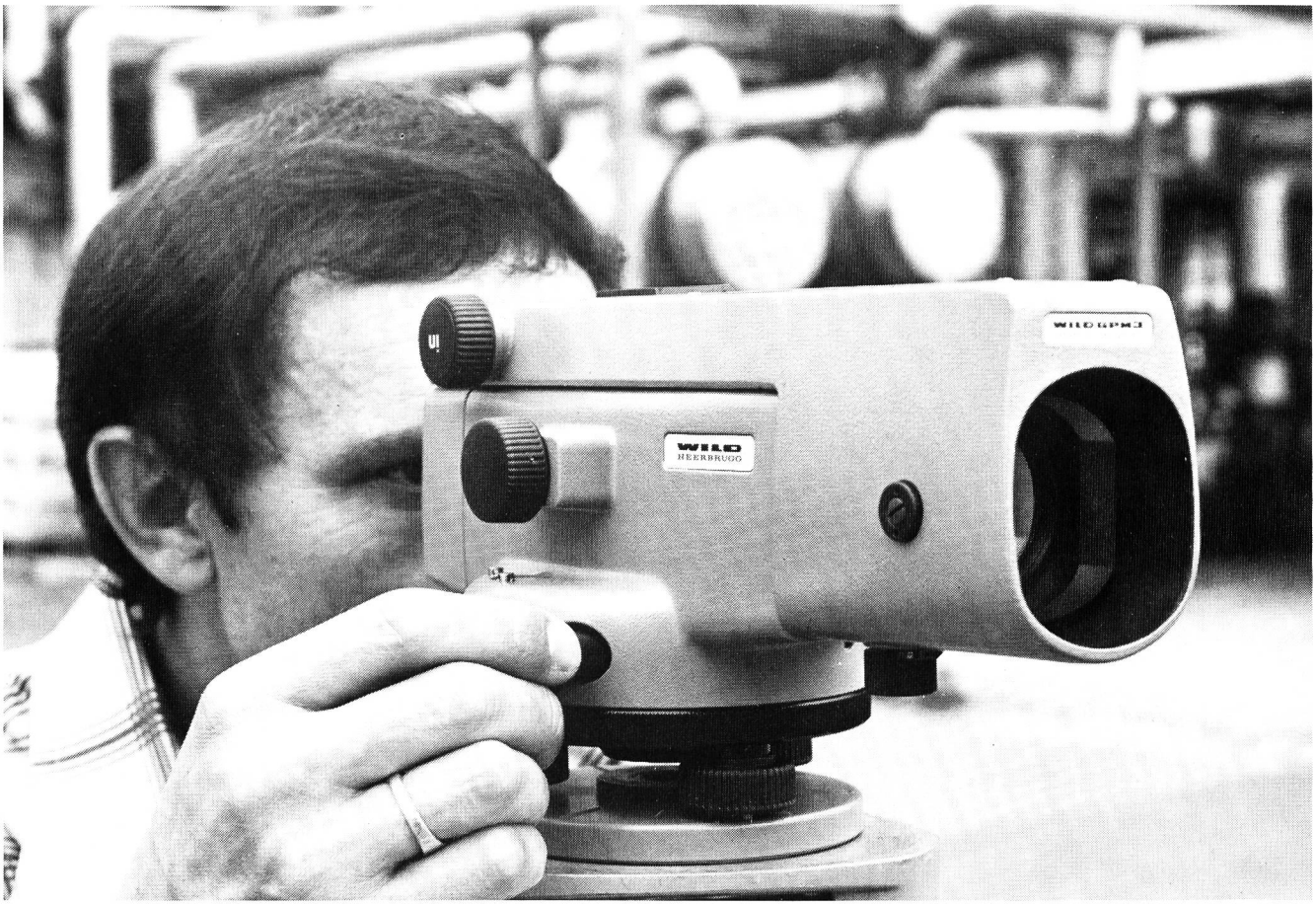

Mit dem Automatischen Universal-Nivellier Wild NA 2.

Die unterschiedlichsten Vermessungsaufgaben mit ein und demselben Instrument nach der jeweils bestgeeigneten Methode lösen – das gelingt Ihnen mit dem Wild NA 2. Weil sein Kompensator die Ziellinie automatisch horizontiert, ist es ein **automatisches Nivellier,** dessen Funktion sich bequem mit einem **Druckknopf** kontrollieren läßt. Da sein Fernrohr mit Distanzstrichen versehen ist, dient es Ihnen zur optischen Entfernungsmessung als **Nivellier-Tachymeter.** Als Modell mit eingebautem Glas-Horizontalkreis ist das Wild NAK 2 für **Flächennivellements** und Absteckungen geeignet. Mit aufgesetztem Laserokular verfügen Sie über ein genaues **Lasernivellier** und mit Hilfe des 90°-Objektivprismas erzeugt es Ihnen automatisch eine **Lotebene.** Auch für **Präzisionsnivellements** finden Sie im Wild NA 2 das richtige Instrument. Die Keilfäden im Fernrohr gestatten eine sichere Ablesung der Invarlatte – bei aufgestecktem Planplattenmikrometer GPM 3 digital direkt auf den Zehntelmillimeter und durch Schätzung sogar auf den Hundertstelmillimeter genau. Verlangen Sie den Prospekt G 1 108. Er zeigt Ihnen, wie Sie mit diesem Instrument **unterschiedliche Vermessungsaufgaben rasch, zuverlässig und genau lösen können.**

Farbbroschüre gratis für Sie.

Senden Sie diesen Coupon an die Wild Heerbrugg AG, 9435 Heerbrugg, und Sie erhalten eine ausführliche Farbbroschüre

WEL 5/6 79

Name _____

Adresse _____

Wild Heerbrugg AG
CH-9435 Heerbrugg/Schweiz

WILD
HEERBRUGG

Rapport eines Experimentes

Realistische Situation
Felswände als Gefahr für Menschen, Natur und Güter! Steinschlag bedeutet Verkehrsbehinderung, kostspielige Aufräumungs- und Instandstellungsarbeiten, Unsicherheit...

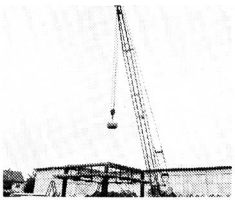

72 km/h Aufschlaggeschwindigkeit
Aus 20 m Höhe werden tonnenschwere Betonblöcke in Brugger Drahtseilnetze fallen gelassen. Im freien Fall entstehen ungeheure dynamische Kräfte...

1000 kg – das Netz hält stand
Umfassende Tests ergeben durchwegs ein positives Resultat. Jeder Versuch beweist: Drahtseilnetze aus Brugg nehmen gewaltige Energien auf...

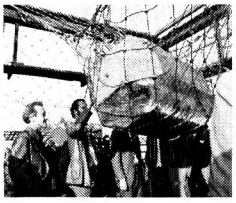

Internationale Sicherheitsexperten überzeugen sich
Alle Experimente sind gelungen. Jede Masche, jeder Millimeter Drahtseil sind intakt. Die Sicherheit ist gewährleistet...

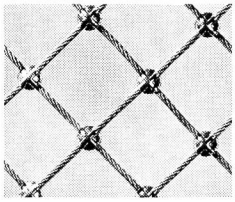

Die Sicherheitsmasche
20 Jahre Entwicklung und Erfahrung in Drahtseilnetzen ergaben bedeutende Produktvorteile: sicher, flexibel, robust, leicht, witterungsbeständig, beliebig zusammensetzbar...

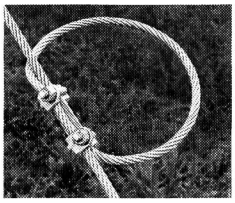

NEU

Dieses Bremselement erhöht die Sicherheit um ein Mehrfaches
Die übertragenen Kräfte werden begrenzt! Einfacher Einbau, kostensparend...

Gefahr gebannt
Mensch, Natur, Bauten und Güter sind nun besser geschützt. Drahtseilnetze aus Brugg mit dem neuen Bremselement – das moderne Sicherheitskonzept gegen Steinschlag-, Explosions-, Spreng- und Absturzgefahren!

Kabelwerke Brugg AG, 5200 Brugg
Drahtseile, Drahtseilprodukte Telefon 056 411151

BRUGG

Der Sicherheit verpflichtet

NUSSBAUM – Un programme complet de robinetterie pour l'industrie.

Robinetterie de réglage pour pression, passage et niveau – robinets d'arrêt, de retenue et d'étranglement – système de disjonction pour l'eau potable – robinets à bille – soupapes de sécurité – robinets lubrifiables – filtres fins.

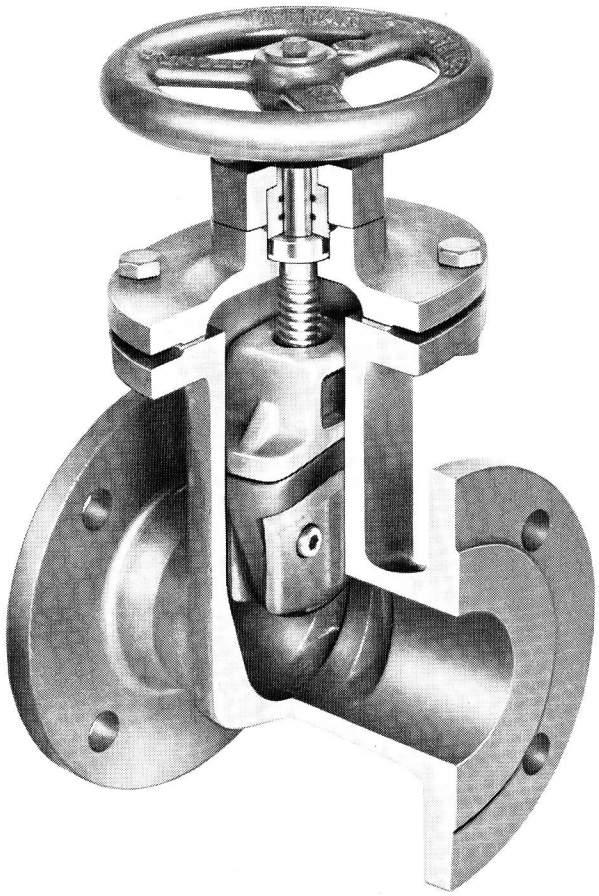

NUSSBAUM

SEGURO

La vanne à coin est équipée d'un joint souple interchangeable pour liquides et gaz. Grande sécurité de fonctionnement, étanchéité absolue, longue durée de vie, entretien minimal – voilà les caractéristiques de cette vanne pratique et de construction simple.

Pour tous vos problèmes de robinetterie, consultez NUSSBAUM!

NUSSBAUM

R. Nussbaum SA
Fonderie et robinetterie

4600 Olten 1
Martin-Disteli-Strasse 26
Téléphone 062/21 33 33

8045 Zurich
Eichstrasse 23
Téléphone 01/35 33 93

4005 Bâle
Hammerstrasse 174
Téléphone 061/32 96 06

1000 Lausanne 7
12, chemin des Avelines
Téléphone 021/36 61 47

Coupon

A adresser à:
R. NUSSBAUM SA, Robinetterie
Martin-Disteli-Strasse 26, 4600 Olten

☐ Veuillez nous remettre votre documentation sur SEGURO

☐ Nous désirons recevoir la visite de votre représentant sans engagement de notre part

Maison:

Adresse:

Personne compétente:

Date:

Signature:

WEL 79

WERBE TEAM OLTEN

Die Alpen ziehen nicht nur Touristen an.
Sie sind uns gleichzeitig ein Denkanstoss
über die einzige natürliche Energiequelle
des Landes: Wasserkraft.

Technik aus der Schweiz für Länder in der ganzen Welt

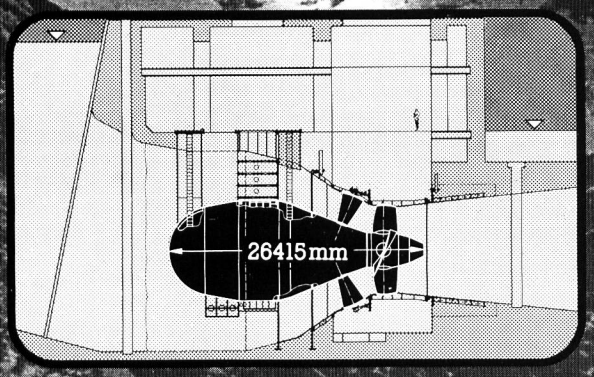

Der Welt grösste Rohrturbinen für das Wasserkraftwerk Racine am Ohio Fluss (USA) mit einem Laufraddurchmesser von 7700 mm werden von Escher Wyss gebaut.
Die American Electric Power Service Corp. wählte Escher Wyss, weil dieser Schweizer Lieferant über die notwendige Erfahrung im Bau von Rohrturbinen verfügt, um diesen Meilenstein in der Geschichte der Turbinenentwicklung zu setzen.

ESCHER WYSS®

Escher Wyss Aktiengesellschaft
CH-8023 Zürich, Telefon 01/246 22 11
Eine SULZER-Konzerngesellschaft

Mechanische Ausrüstungen für Wasserkraftwerke
Verfahrenstechnische Maschinen und Anlagen
Giessereiprodukte

60.68 d