Objekttyp: **Advertising**

Zeitschrift: **Wasser- und Energiewirtschaft = Cours d'eau et énergie**

Band (Jahr): **63 (1971)**

Heft 1

PDF erstellt am: **31.05.2024**

**Nutzungsbedingungen**

Die ETH-Bibliothek ist Anbieterin der digitalisierten Zeitschriften. Sie besitzt keine Urheberrechte an den Inhalten der Zeitschriften. Die Rechte liegen in der Regel bei den Herausgebern.
Die auf der Plattform e-periodica veröffentlichten Dokumente stehen für nicht-kommerzielle Zwecke in Lehre und Forschung sowie für die private Nutzung frei zur Verfügung. Einzelne Dateien oder Ausdrucke aus diesem Angebot können zusammen mit diesen Nutzungsbedingungen und den korrekten Herkunftsbezeichnungen weitergegeben werden.
Das Veröffentlichen von Bildern in Print- und Online-Publikationen ist nur mit vorheriger Genehmigung der Rechteinhaber erlaubt. Die systematische Speicherung von Teilen des elektronischen Angebots auf anderen Servern bedarf ebenfalls des schriftlichen Einverständnisses der Rechteinhaber.

**Haftungsausschluss**

Alle Angaben erfolgen ohne Gewähr für Vollständigkeit oder Richtigkeit. Es wird keine Haftung übernommen für Schäden durch die Verwendung von Informationen aus diesem Online-Angebot oder durch das Fehlen von Informationen. Dies gilt auch für Inhalte Dritter, die über dieses Angebot zugänglich sind.

Ein Dienst der *ETH-Bibliothek*
ETH Zürich, Rämistrasse 101, 8092 Zürich, Schweiz, www.library.ethz.ch

**http://www.e-periodica.ch**

**Câbles à isolation papier imprégné sous gaine Polymet = sécurité maximum au prix le plus avantageux.**

**Papierisolierte Kabel mit Polymet-Mantel = Maximale Betriebssicherheit zum günstigsten Preis.**

# CABLES ELECTRIQUES CORTAILLOD

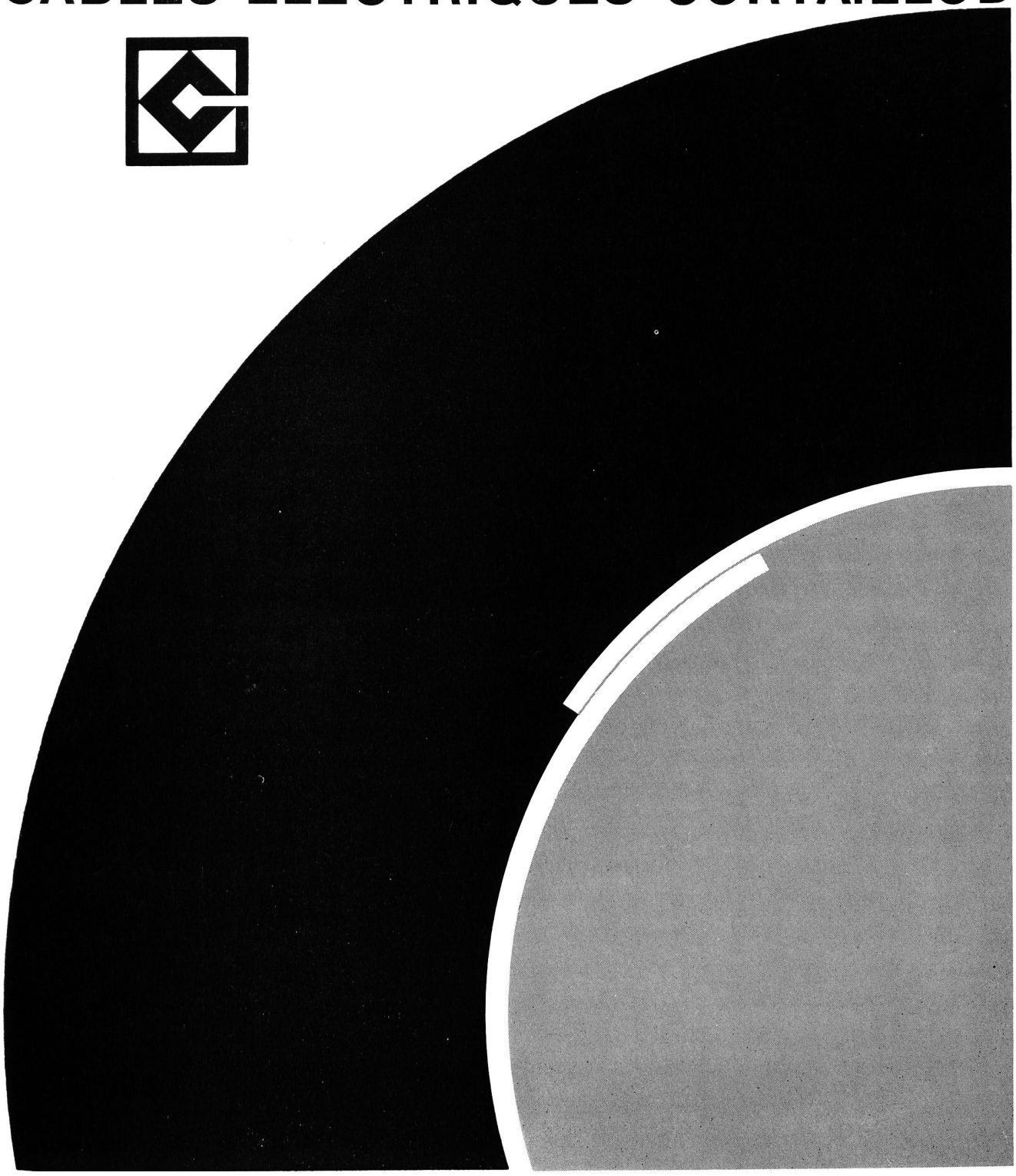

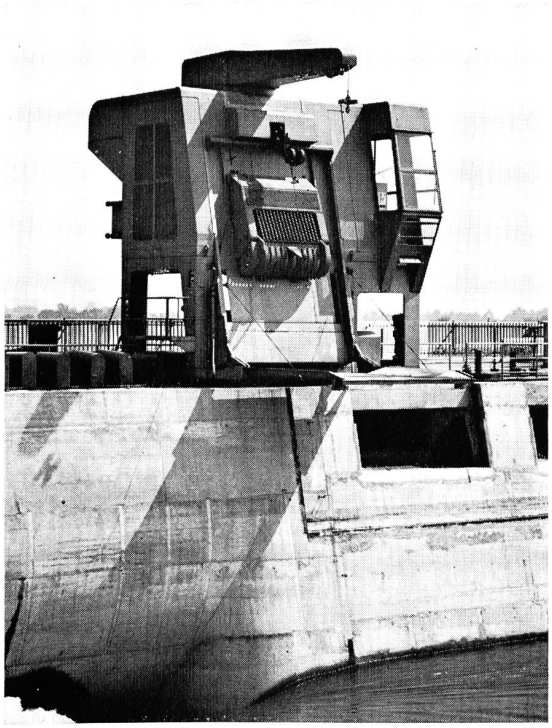

KW. Strassburg
Rechenreinigungsmaschine mit Turmdrehkran

## Rechenreinigungs-maschinen

**für Hoch- und Niederdruck-Kraftwerke, Kühlwasserfassungen von thermischen Zentralen, Abwasserkläranlagen usw.**

**Maschinenfabrik**

# JONNERET AG

**Genf**

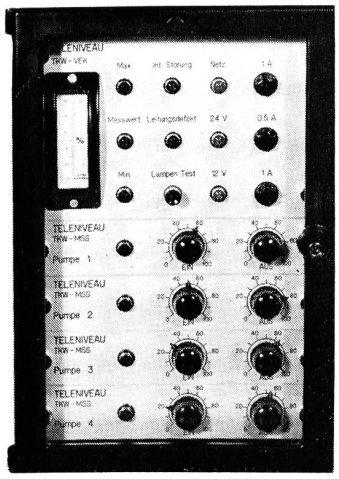


## Fernwirkanlage für Wasserversorgungen

- Fernübertragung eines Analog-Messwertes z. B. Wasserspiegel und 2 Grenzwertsignale
- Signale und Speisung auf nur **einer** 2-adrigen Leitung
- Übertragungsdistanz mit üblicher Telephonleitung 15 km
- Eingebaute Leitungsüberwachung auf Kurzschluss und Unterbruch mit Anzeige
- Eingebaute Eigenüberwachung meldet laufend den richtigen Betriebszustand
- Bis zu 4 Pumpeneinschübe mit einstellbarem Ein- und Ausschaltwert

Erni + Co Elektro-Industrie
8306 Brüttisellen-Zürich

Telefon 051 / 93 12 12
Telex 53 699

ERNI

# HEER
# Kanal
## für elektrische Kabel

patentiert

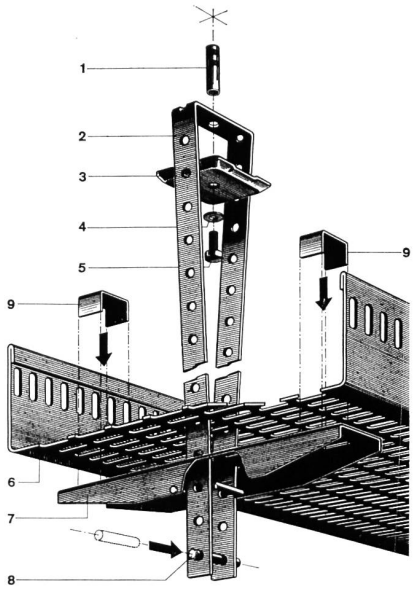


Neuartige, verstellbare, zentrale Decken-Aufhängung. Kein Einfädeln mehr. Die Kabel werden gestreckt eingelegt, da keine seitlichen, störenden Aufhängungen. Keine Spezialwerkzeuge nötig. Stark verkürzte Montagezeiten, auch mit ungelerntem Personal.

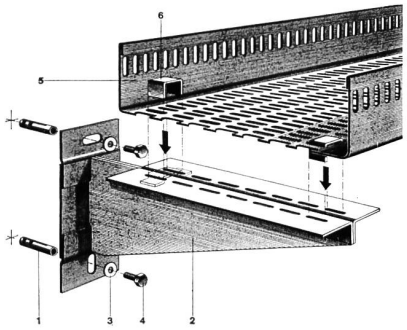


Decken- und Wandbefestigungen sind normalisiert. 5 HEER-Kanalbreiten: 140, 210, 280, 350 und 420 mm. Dazu passende Zubehörteile: Horizontale und vertikale Bogenstücke, T-Stücke, +-Stücke, Reduktions- und Abzweigstücke usw.

**Einige Referenzen:** Geigy-Werke AG, Schweizerhalle — F. Hoffmann-La Roche & Co. AG, Basel und Sisseln — NOK — SBB-Werkstätten Olten, Hägendorf und Yverdon — Emser Werke AG, Domat — Dätwyler AG, Altdorf — VOLG Winterthur — CIBA AG, Basel und Monthey — Saurer AG, Arbon — Gebr. Sulzer AG, Winterthur — ETH-Neubauten Hönggerberg, Zürich — Neubau Fernsehstudio Zürich-Seebach — Höhere Technische Lehranstalt, Windisch — Kieswerke Hüntwangen und Wil bei Rafz ZH — EW der Städte Basel, Bern, Winterthur u.a.m.

**H. Heer & Co. 4600 Olten**

Gelochte Bleche / Streckmetall
Industriestrasse 28

**Telefon 062 21 16 33**

**Leistungsfähig — Individuell — Seit 1875**

# Normkasten LANZ

SWISS QUALITY

- stabile, formschöne Konstruktion
- absolut staubdicht und spritzwassersicher
- maximale Einschuböffnung
- Norm-Einbauteile
- grosses Lagersortiment
- preisgünstig

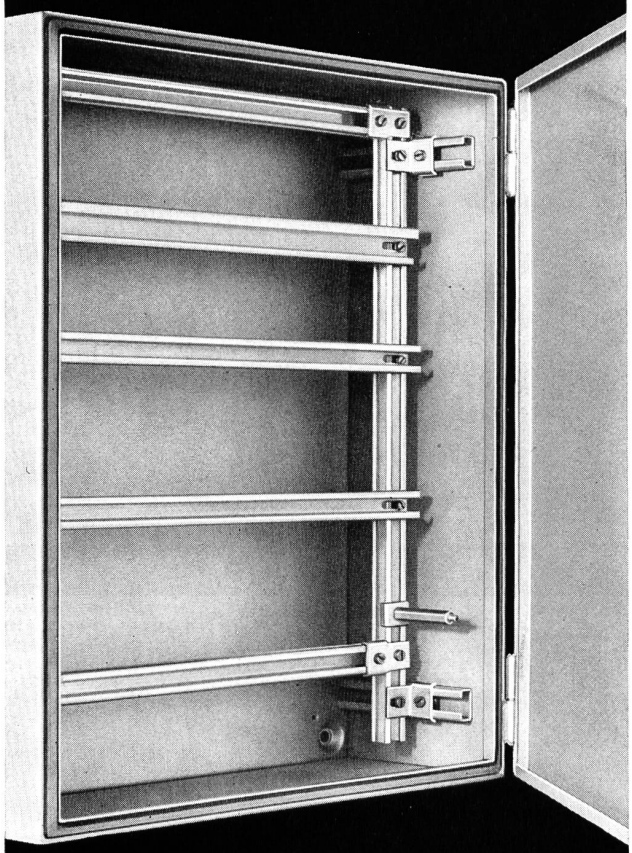

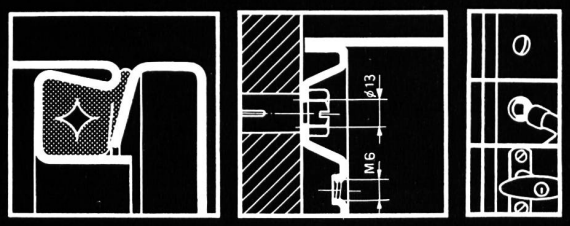


**HERMANN LANZ AG**
**4853 MURGENTHAL**

Fabrik für elektrotechnische Artikel und Metallwaren Telefon 063-91 34 1

und die Grosshandelsfirmen

# Wenn 530 PS 230 Tonnen ziehen...

...dann sollte man annehmen dürfen, dass das Ladegut einen beträchtlichen Wert aufweise. Doch das genaue Gegenteil ist hier der Fall: die mächtige, 130 Tonnen schwere Dampflokomotive, die auf dem neuen, riesigen 300 t Plattformwagen transportiert wurde, kostet nämlich nur – einen einzigen Franken!

Für diesen symbolischen Preis konnte die Gemeinde Vallorbe das ehrwürdige alte Dampfross von der französischen Erbauerfirma Schneider in Le Creusot erwerben. Die Lokomotive soll als Denkmal an die vor hundert Jahren eröffnete Eisenbahnlinie Lausanne-Vallorbe-Paris auf dem Dorfplatz in Vallorbe einen würdigen Platz finden.

**A. Welti-Furrer AG**

**Transport-Engineering**
**Grosstransporte**
**Fabrikumzüge**
**Schwerstkrane bis 500 t**

**Telefon 051 44 12 11 Telex 55 145**
**Hardstrasse 225 8005 Zürich**

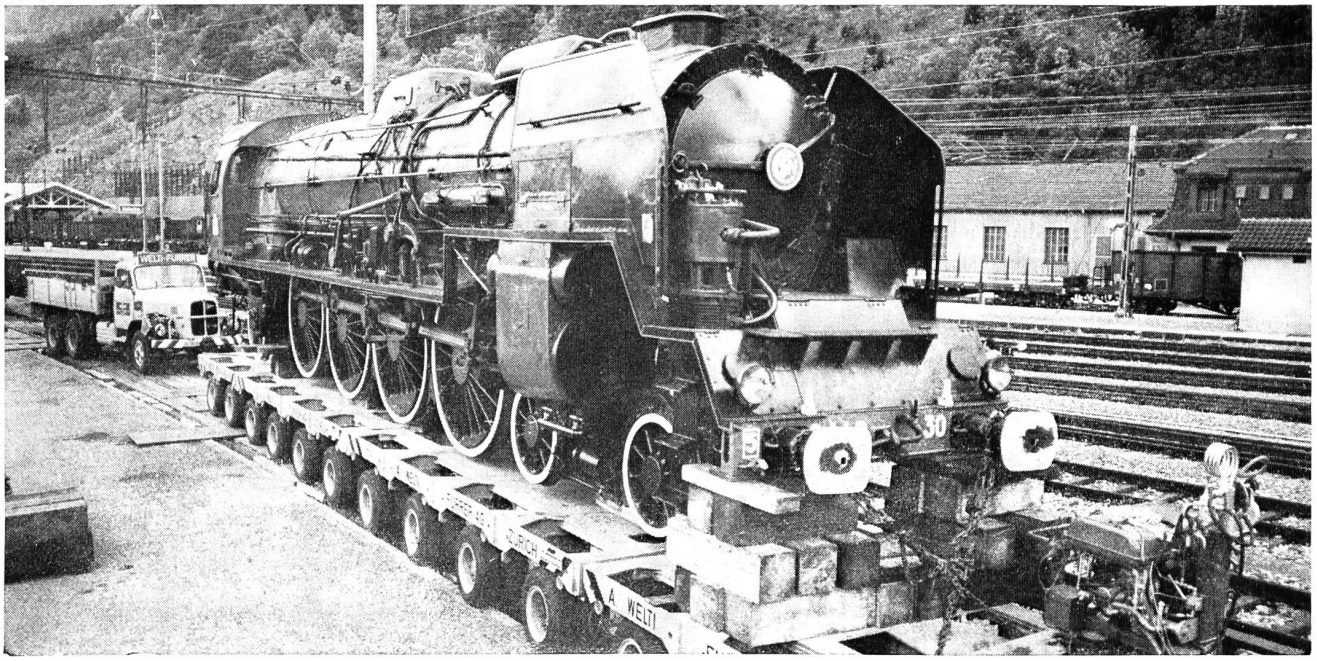


RL

AARAU • BERN • OLTEN • BADEN • THUSIS • FAIDO

**ROTHPLETZ + LIENHARD AG**

Stollen- und Tunnelbau
Brücken- und Strassenbau
Wasserbau und Spundwandarbeiten
Industriebau, Autokranvermietung

Das
**EIDGENÖSSISCHE AMT FÜR STRASSEN- UND FLUSSBAU**
sucht einen

## diplomierten Bauingenieur

zur Bearbeitung von Talsperrenproblemen im Rahmen der Oberaufsicht des Bundes über die Stauanlagen. Die Stelle bietet einen guten Ausgleich zwischen Bürotätigkeit und Aussendienst.

Anforderungen: Schweizer Bürger, mit guten Kenntnissen einer zweiten Landessprache.

Bewerbungen mit vollständigen Angaben über den Bildungsgang sowie Referenzen sind an das

**EIDGENÖSSISCHE AMT FÜR STRASSEN- UND FLUSSBAU**
**Monbijourstrasse 40, 3003 Bern,**
zu richten.

Nach telephonischer Anmeldung **(031 61 50 43)** sind wir gerne bereit, Interessenten zu einer unverbindlichen Besprechung zu empfangen und diese über ihren zukünftigen Aufgabenkreis näher zu informieren.

Erfahrung

Sicherheit

Leistung . . .

ein umfassendes Programm von

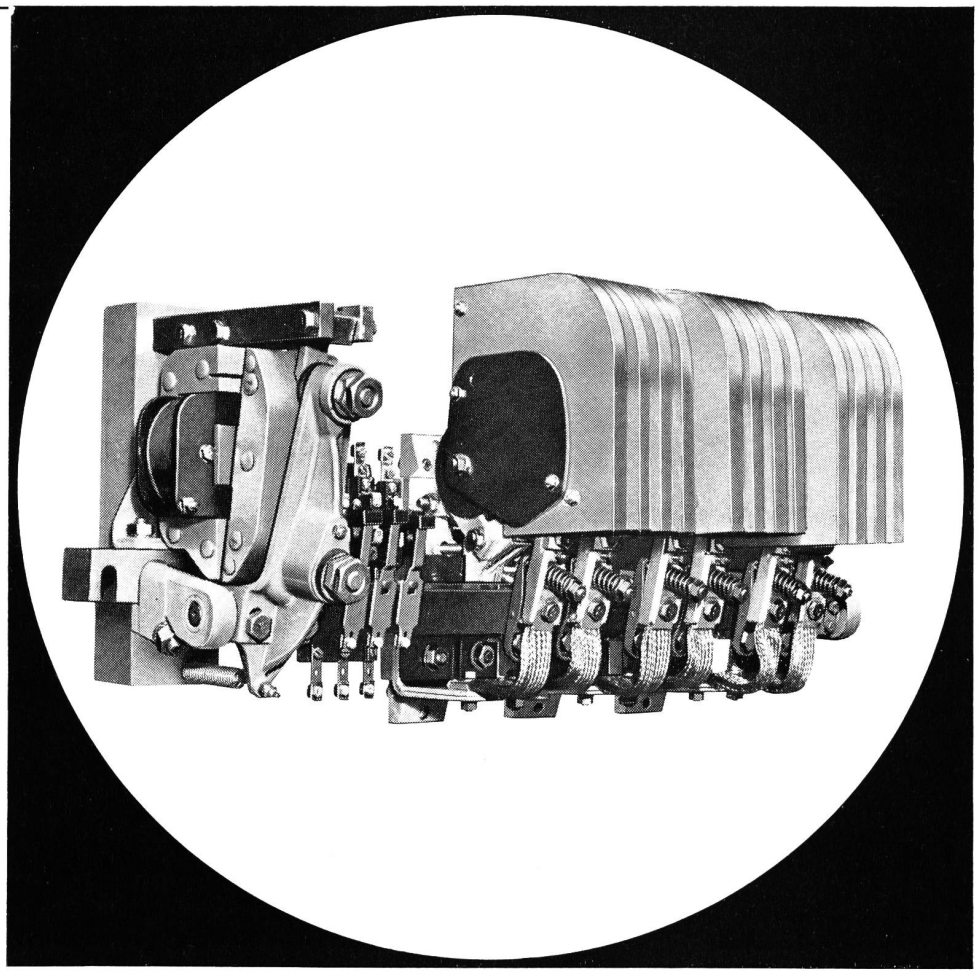

# Luft-Schützen

## Für jeden Einsatzzweck das geeignete Schütz

**Je nach Ausführung bis 5 Hauptpole (als Oeffner oder Schliesser) und bis 5 Hilfsschalter (voreilend, nacheilend, überlappend).**

**Zubehör: Zeitrelais, Relais zur Ueberwachung von Ueberstrom, Unterstrom, Ueberspannung, Unterspannung bei Gleich- und Wechselstrom, Relais mit geringer Leistungsaufnahme und hoher Ueberlastbarkeit zur Verwendung wie oben, besonders bei Gleichstrom, Relais für gleichzeitige Ueberwachung von Strom und Spannung, Schnellrelais mit Kurzschluss-Schaltvermögen u.a.m.**

**Zulassungen nach, beziehungsweise entsprechend SEV, VDE, UTC, (CSA auf Anfrage) und verschiedenen Schiffahrtsvorschriften.**

**Weltweiter Kundendienst.**

**Serie CV 1** 64 . . . 800 A

Für die Schaltung von Motoren, als Kuppelschalter für Niederspannungsnetze oder als Hauptschütze in Einspeisungen und Verteilungen.

6 Baugrössen: 64—125—200—320—500—800 A

Nennspannung: 500 V ~, 220 V ⎓

Mech. Lebensdauer:
$10.10^6$ Schaltbeispiele bei ~
$20.10^6$ Schaltbeispiele bei ⎓

**Serie CV 3/1** 64 . . . 400 A

Aus der Reihe CV 1 abgeleitet, jedoch u.a. mit Lichtbogenkammern mit Mehrfachunterbrechung für hohes Schaltvermögen.

4 Baugrössen: 64—125—200—400 A

Nennspannung:
1000 V Drehstrom,
1200 V≈, 440 V ⎓ pro Pol

Mech. Lebensdauer:
$10.10^6$ Schaltbeispiele bei ~
$20.10^6$ Schaltbeispiele bei ⎓

**Serie CV 3/2** 1250 . . . 2750 A

Hochstromschütze für das Schalten von Motoren, induktiven und nicht induktiven Hauptstromkreisen von Verteilungen. Spezial-Lichtbogenkammern für schwierige Ausschaltbedingungen.

3 Baugrössen: 1250—2000—2750 A

Nennspanung: 1000 V bei ~
440 V ⎓ pro Pol

**Serie CH 3** 80 . . . 500 A

Aus der Reihe CV 3/1 abgeleitet, jedoch mit wesentlich erhöhtem Aus- und Einschaltvermögen (unverschweissbare Kontakte).
Ausschaltvermögen bis 30 kA bei 500 V Drehstrom und bis 5 kA bei 1000 V Drehstrom.
5 Baugrössen: 80—160—250—320—500 A
Nennspannung: 1000 V bei ~

**Serien CG 1 und CE 3**

250 . . . 9600 A bei 2000 Hz
90 . . . 1100 A bei 10 kHz

Mittelfrequenzschütze mit zwei parallelgeschalteten Strombahnen pro Pol, eine (ohne Blasung) zur Führung des Betriebsstroms und die andere zur Ausschaltung.
Ausserdem Schütze ohne Blasung für lastloses Schalten mit normalem oder Remanenzantrieb bis 3000 V, 8000 A, 10 000 Hz für Ofen (um)schalter für Induktionsöfen, als Leertrennschalter und Umschalter für Stromkreise mit hohen Stromstärken, auch bei sehr niedriger Spannung (Elektrolyse, Galvanik).

**Serie CV 5** 125—200 A

Kondensator- oder Leerschaltschütze.

7 Baugrössen: 125—200 A/1300 V, 125—200 A/1500 V
200 A/2000 V
220 A/2200 V
200 A/3000 V

**Telemecanique**

Abt. 40 Südbahnhofstrasse 14 c, 3000 Bern, Telefon 031/45 66 81

Heliswiss schafft's im Fluge

Vergessen Sie Krane, Träger und Maultiere!
Transporte und Arbeiten aller Art besorgt der Helikopter besser, billiger und schneller.

Heliswiss hat Erfahrung in allen erdenklichen Helikopter-Operationen.
Verlangen Sie bitte unverbindliche Beratung und Offerten.

Schweizerische Helikopter AG
Flugplatz Bern-Belpmoos
3123 Belp
Telefon 031 54 33 11

Offert- und Einsatzbüro
Telefon 031 54 33 14

Heliswiss

---

**Frankfurt am Main, 31. 3. – 4. 4 1971**

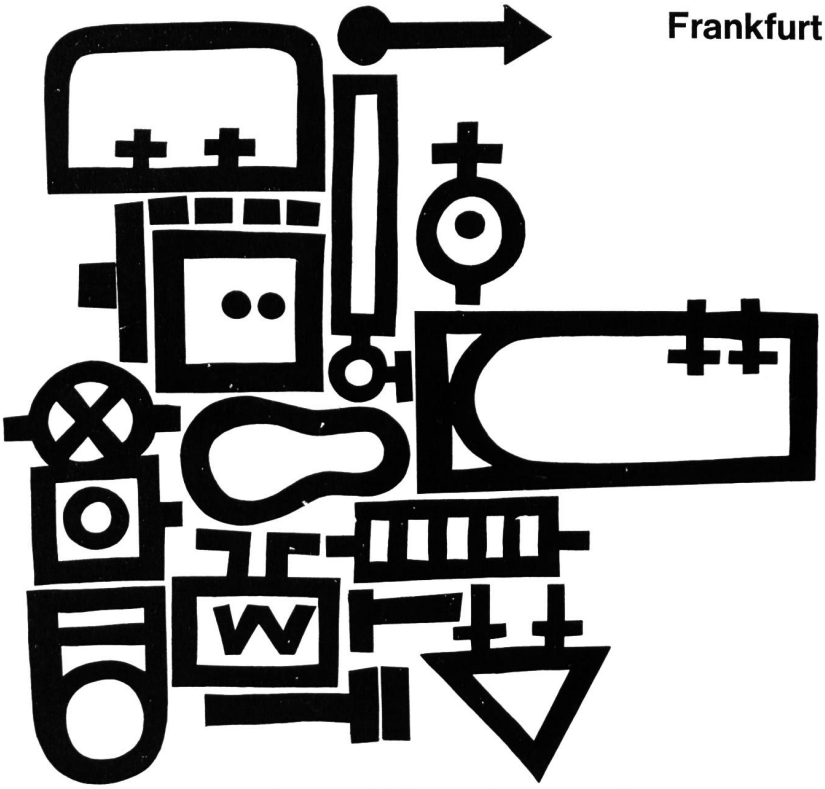

# 6.ish

**Internationale Ausstellung**
**Sanitär · Heizung · Klima**

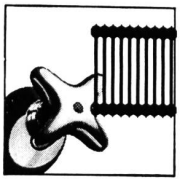

**Auskünfte, Prospekte und Messe-Ausweise durch Ihr Reisebüro oder die General-Vertretung für die Schweiz und das Fürstentum Liechtenstein:**
**natural Natural AG, Messe-Abteilung, 4002 Basel, Tel. (061) 22 44 88, intern 376.**

# Imerit Korrosions- und Oberflächenschutz in allen Sektoren und in aller Welt

**Hydroelektrische Kraftwerke**
Hochabriebfeste und dauerelastische Korrosionsschutzanstriche für Druckrohrleitungen, Turbinen, Generatoren, Schützen usw.

**Thermische Kraftwerke**
Hitze- und witterungsbeständige Korrosionsschutzanstriche.

**Nuklearindustrie**
Leicht dekontaminierbare und weitgehend strahlenbeständige Schutzanstriche.

**Stahl-, Brücken- und Tankbau**
Witterungs- und abriebfeste Anstriche, die auch in aggressiver Industrieatmosphäre dauerhaften Korrosionsschutz sicherstellen.

**Maschinenindustrie**
Schutzanstriche mit höchster mechanischer und, wenn nötig, chemischer Widerstandsfähigkeit.

**Wasserversorgungen**
Schwitzwasserbeständige Anstriche für Leitungen, Pumpen usw.
Bakterienverhütende, physiologisch unbedenkliche Anstriche für Reservoirs.

**Schwimmbassins**
Absolut abdichtende, witterungsbeständige Spezialanstriche, die auch chlor- und salzsäurehaltigem Wasser widerstehen.

**Kläranlagen**
Den aggressivsten Abwassern widerstehende Schutzanstriche für Einrichtungen und Anlagen.

**Chemische Industrie**
Anstriche und Beschichtungsmaterialien für Metall und Beton als wirksamer, dauerhafter Schutz gegen zum Teil hochgradige Säuren und Laugen, Benzin, Öle, Fette und die verschiedensten Chemikalien.

**Salzindustrie/Meerschiffahrt**
Spezialschutzfarben, die auch bei dauerndem Salzeinfluss wirksamen Rostschutz garantieren.

**Silos für Mehl, Zucker, Getreide usw.**
Hochabriebfeste, Aufladung in elektrostatischer Energie weitgehendst verhindernde und gasundurchlässige Schutzanstriche der Zellenwände.

**Brauereien, Mostereien, Weinkellereien und die gesamte Getränkeindustrie**
Physiologisch unbedenkliche, geschmackfreie Besichtigungsmaterialien für Metall- und Betonbehälter.

**Schimmelgefährdete Räume in Molkereien, Käsereien, Schlachthöfen sowie in der Lebensmittel-, Textil-, Papier-, Cellulose- und Tabakindustrie**
Schimmeltötende Reinigungsmittel und fungizide abwaschbare und weitgehend chemikalienfeste Deckanstriche.

**Spitäler, Kliniken, Forschungslabors usw.**
Bakterizide und gegen Jod, Blut, diverse Detergentien und Chemikalien unempfindliche Anstriche.

**Bautenschutz**
Hochwertige Innenanstriche: abwaschbar, chemikalien-, tinten-, jod- und blutbeständig. Feuerhemmende Anstriche für Spezialzwecke.
Witterungsfeste Aussenanstriche: dauerhaft auch in aggressivster Industrieatmosphäre.
Abdichtende Fundamentanstriche: für Isolation und Feuchtigkeitsschutz.

**Zementboden-Beschichtungen**
Abreibfeste öl-, chemikalien- und benzinbeständige Schutzanstriche für Zementböden in Industrien, Lagerhäusern und Kellern usw.

Imerit-Ingenieure und -Chemiker stehen Ihnen für unverbindliche Beratung jederzeit zur Verfügung. Sie werden Ihnen helfen, Ihre Korrosions- und Oberflächenschutzprobleme zu lösen.

**imerit ag**
8620 Wetzikon
Fabrik für Spezialschutzfarben
Tel. (051) 77 03 85 / Tx 53 244

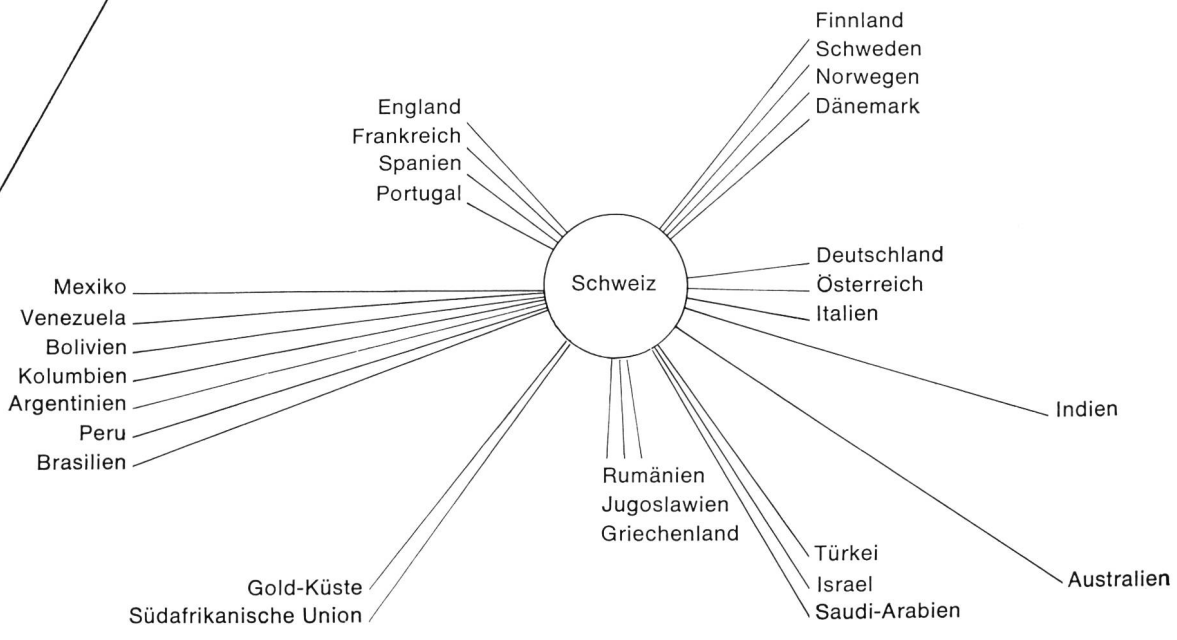

ZEITSCHALTER TIME SWITCHES

INTERRUPTEURS HORAIRES

WALTER OHR AG 8125 Zollikerberg Tel. 01/636666

Weberei Walenstadt

# Vinzenz Fäh Glarus

**Mechanische Werkstatt und Stahlbau**

Telefon 058 / 5 17 86

liefert

**Für Wasserversorgungen**
**Für Pumpwerke**
**Für Kläranlagen**
**Für Kraftwerke**

**Automatische**
**Rechenreinigungsmaschinen**
**Fein- und Grobrechen**
**in Spezialprofilen**
**Schützen und Schieber**
**in verschiedenen Ausführungen**
**Dammbalken**

STÖCKLI

## Excenter Schneckenpumpen Typ HSP

**für Abwasser-Anlagen, Kläranlagen, Schlamm, Fäkalien, usw.**

Die Stöckli-Schneckenpumpe fördert alle Arten von Fördergut, selbst wenn durchsetzt ist. Sie ist selbstansaugend. dies mit Dickteilen, kleineren Steinen usw.

4 verschiedene Grössentypen, von 40—100 m³/h Leistung, erstklassige Qualität, für Dauerleistungen gebaut. Schweizerfabrikat.
Verlangen Sie Prospekte und Unterlagen.

**Stöckli AG, Maschinenfabrik, 6018 Buttisholz LU**
Die älteste Pumpenfabrik Telefon 045 3 42 47

Sie sind der Grundstein unseres Erfolges. Ihrem Einsatz und Können ist es zu verdanken; dass wir in diesem Jahr unser 75-jähriges Jubiläum feiern. Ein Jubiläum, das ohne Entbehrungen und Opfer, ohne eisernes Zusammenhalten, ohne Achtung vor dem Arbeitskollegen und ohne Teamgeist wohl kaum gefeiert werden könnte. In dieser Erkenntnis liegt unser langjähriges Motto «Mitenand geit's besser» begründet. Die Firma Walter J. Heller AG möchte einem jeden danken, der dazu beigetragen hat, die verflossenen 75 Jahre erfolgreich zu gestalten und die gesteckten Ziele zu erreichen.
Wir werden weiterhin auf unsere Mitarbeiter bauen und mit Optimismus in die Zukunft blicken.

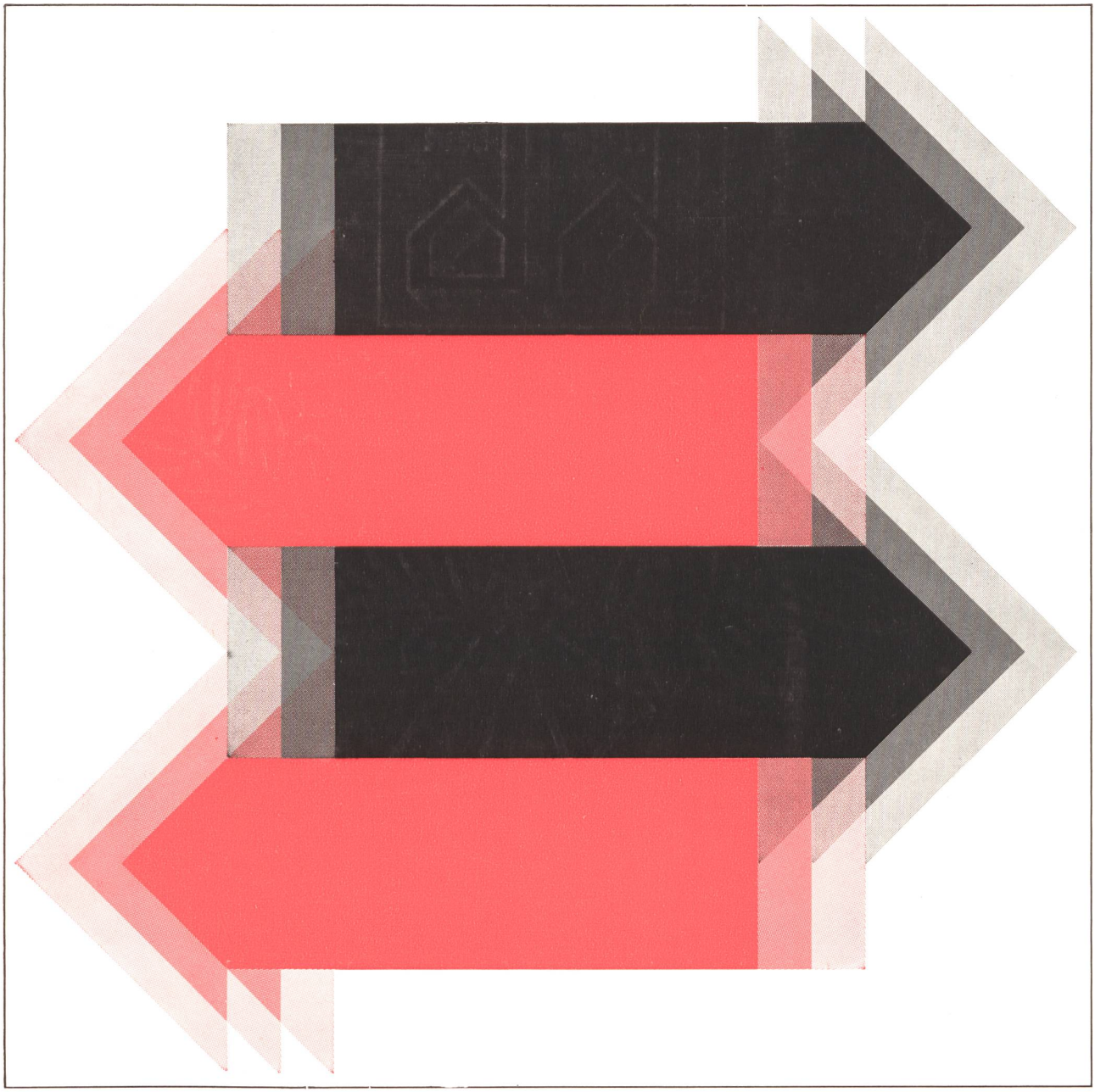


Eine optimale Lösung Ihrer Fernwirkprobleme bietet Ihnen die moderne

# TELEGYR®-SERIE

3608 S

TELEGYR 101
Kleinfernsteuerung für max. 36 Befehle und 72 Meldungen oder Alarme, Anwahlmessung, Stufentrafos, Zählwerte.

TELEGYR 202
Zyklisches Fernwirksystem für viele Stationen mit wenig Kriterien. Punkt-Punkt-, Stern- oder Linienbetrieb. Analoge Meßwerte, Meldungen, Befehle, Zählwerte.

TELEGYR 248
Übertragungssystem für Zählwerte.

TELEGYR 505
Fernsteuerung für max. 500 Befehle und 1280 Meldungen oder Alarme. Anwahlmessung, Stufentrafos, Zählwerte.

TELEGYR 707
Integrales zyklisches Fernwirksystem für Punkt-Punkt-, Stern- und Linienbetrieb.

Analoge und digitale Momentan-Meßwerte, zyklische und spontane Meldungen, Alarme, Befehle, Zählwerte usw.

In der Zentrale, auf Wunsch, mit Data-Logging, Meßwertüberwachung usw. oder im Zusammenhang mit Prozeßrechner und Computer.

LANDIS & GYR

**LANDIS & GYR AG**
**ZUG SCHWEIZ**

Elektrizitätszähler
Fernwirktechnik
Wärmetechnik
Rundsteuerung
Kernphysik