Objekttyp: **Advertising**

Zeitschrift: **Wasser- und Energiewirtschaft = Cours d'eau et énergie**

Band (Jahr): **58 (1966)**

Heft 6

PDF erstellt am: **31.05.2024**

Nutzungsbedingungen

Die ETH-Bibliothek ist Anbieterin der digitalisierten Zeitschriften. Sie besitzt keine Urheberrechte an den Inhalten der Zeitschriften. Die Rechte liegen in der Regel bei den Herausgebern.
Die auf der Plattform e-periodica veröffentlichten Dokumente stehen für nicht-kommerzielle Zwecke in Lehre und Forschung sowie für die private Nutzung frei zur Verfügung. Einzelne Dateien oder Ausdrucke aus diesem Angebot können zusammen mit diesen Nutzungsbedingungen und den korrekten Herkunftsbezeichnungen weitergegeben werden.
Das Veröffentlichen von Bildern in Print- und Online-Publikationen ist nur mit vorheriger Genehmigung der Rechteinhaber erlaubt. Die systematische Speicherung von Teilen des elektronischen Angebots auf anderen Servern bedarf ebenfalls des schriftlichen Einverständnisses der Rechteinhaber.

Haftungsausschluss

Alle Angaben erfolgen ohne Gewähr für Vollständigkeit oder Richtigkeit. Es wird keine Haftung übernommen für Schäden durch die Verwendung von Informationen aus diesem Online-Angebot oder durch das Fehlen von Informationen. Dies gilt auch für Inhalte Dritter, die über dieses Angebot zugänglich sind.

Ein Dienst der *ETH-Bibliothek*
ETH Zürich, Rämistrasse 101, 8092 Zürich, Schweiz, www.library.ethz.ch

http://www.e-periodica.ch

Kabelwerke Brugg AG

Bleikabel
Kunststoffkabel
Drahtseile

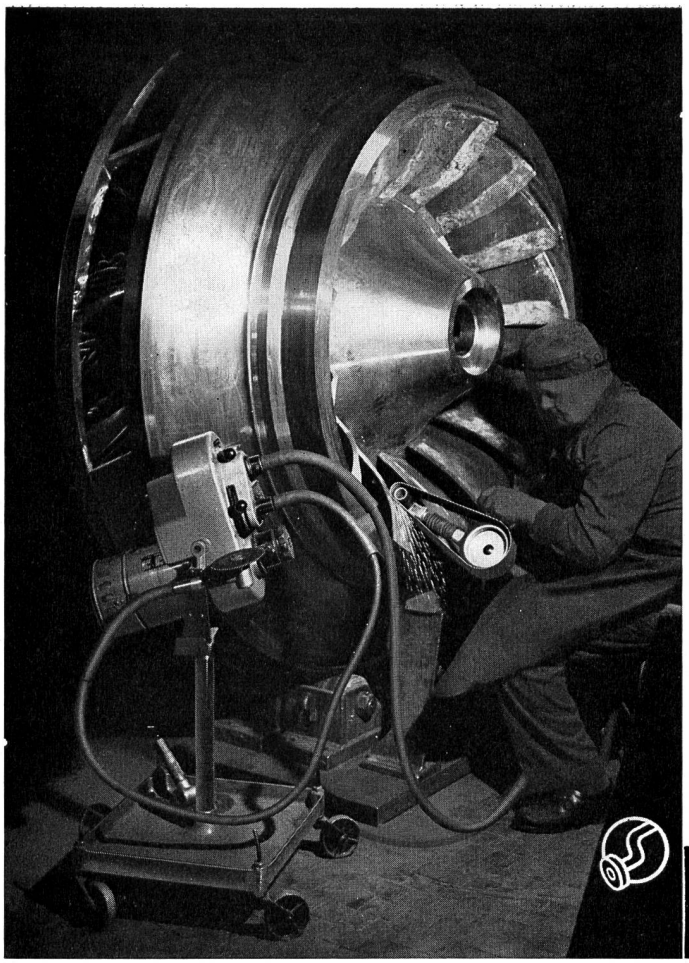

ROTOVAR
1000-40000 U/min

stufenlose
Fräs-, Schleif- und Poliermaschine
mit 2 biegsamen Wellen für

Turbinen-
Revisionen
und andere Arbeiten

Verlangen Sie Angebot oder unverbindliche Vorführung vom Hersteller

OTTO SUHNER AG. Brugg
Tel. (056) 414 22

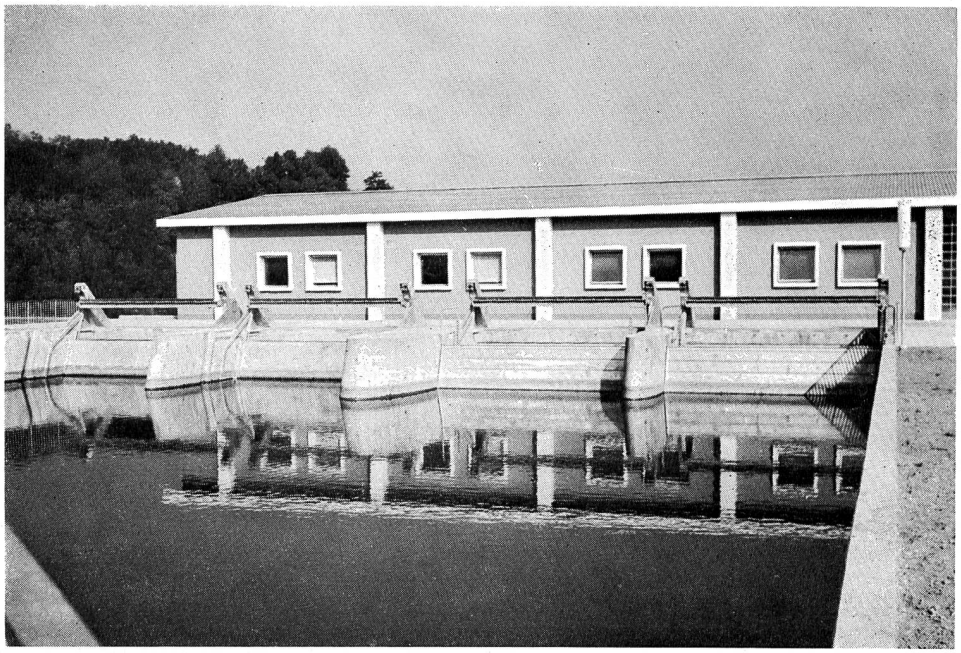

leistungsfähig
zuverlässig
preiswert
formschön
einfach
bewährt
robust
modern
Patente, DRGM

Bild:
Bernische Kraftwerke AG.
Zentrale Niederried-
Radelfingen
Breite 4x6,1 m, Tiefe 10 m
Antriebe unterirdisch

Automatische Rechenputzanlagen
Kanalrechen in Spezialprofilstäben
Kanal-Schützen und -Schieber

V. Fäh
Mech. Werkstätte
und Stahlbau
Glarus
Telephon (058) 5 17 86

SIEMENS

Notstromanlagen

kurzfristig lieferbar

Notstromanlagen schützen vor Stromausfall und gleichen Spitzenbelastungen aus. Unsere Dieselgruppen entsprechen den schweizerischen Vorschriften für Zivilschutz. Wir liefern anschlussfertige Ausführungen. Verlangen Sie bitte unverbindliche Beratung und Offerte.

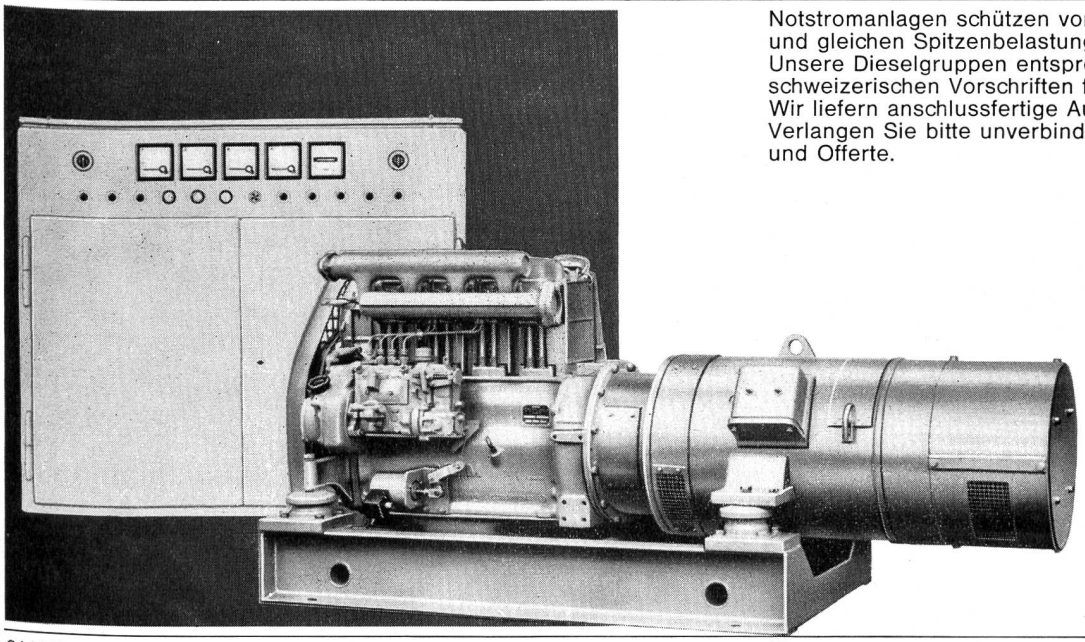

24 KVA, 3 x 380 V, 50 Hz, mit Dieselmotor
Leistungsbereich: ab 600 W, nach oben unbeschränkt

Siemens
Elektrizitätserzeugnisse AG
8021 Zürich, Telefon 051/25 36 00
1002 Lausanne, Téléphone 021/22 06 75

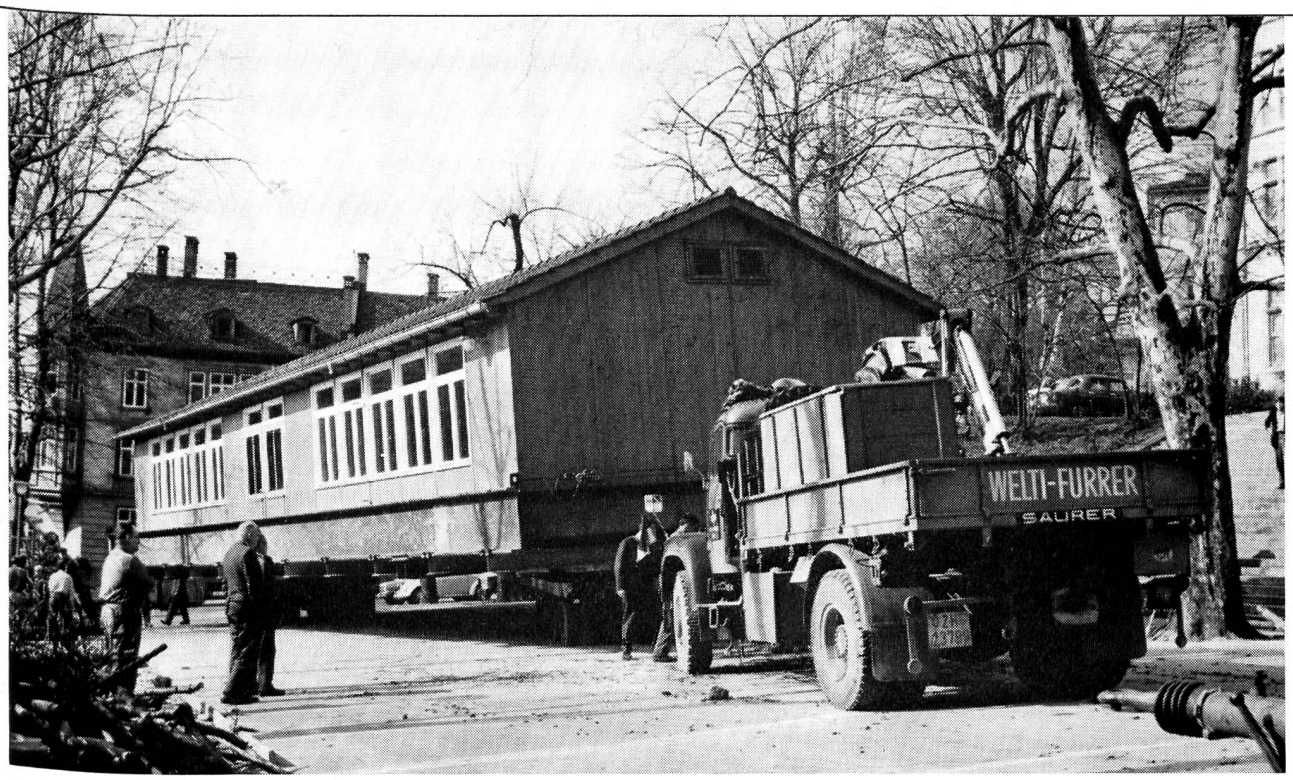

Transport von fünf Schulpavillons (je 21,5 m Länge, 8,5 m Breite, 4,8 m Höhe und 35 t Gewicht) in einer speziell angefertigten Tragkonstruktion vom Rämibühl auf das Areal der alten Kantonsschule in Zürich.
Unsere Spezialisten haben im Transport von Schwergütern bis zu 300 t Stückgewicht und in Fabrikumzügen langjährige Erfahrung.

A. WELTI-FURRER A.G.

A. Welti-Furrer AG
Hardstrasse 225, 8005 Zürich
Telefon (051) 42 14 42

WASSERANALYSENGERÄTE

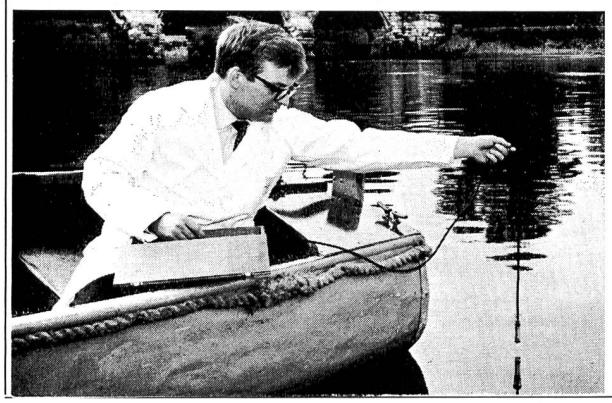

für Industrie und Gewässerschutz
für Direktablesung und Prozess-Steuerung

O_2-Sättigung in Frisch- und Abwässern (Abb.)

Direktablesung: 0—100 %, 0—200 % des O_2-Partialdruckes in Luft
Temp. kompensiert — 5 °C bis + 30 °C
Schreiberanschlüsse für O_2-Sättigung und Temperatur
Standard-Messtiefen bis 30 m

— Kieselsäuregehalt 0-0,06 (!) bis 0-5 mg/l
— Phosphatgehalt 0-5 bis 0-30 mg P_2O_5/l
— Hydrazingehalt 0-5 mg Hydrazin/l
— Wasserhärte 0-3,5 mg aequiv. $CaCO_3$/l
— Chlorgehalt 0-0,5 mg Cl/l
— Fluoridgehalt 0-1,5 mg/l
— Cyanidgehalt 0,1-50 mg/l, logarithmisch
— Industr. und Labor. — pH-Meter

LIGHTNING

LIGHTNING, Industr. Instrumentation
Sonneggstr. 49, 8006 Zürich
Telefon 051/32 62 11

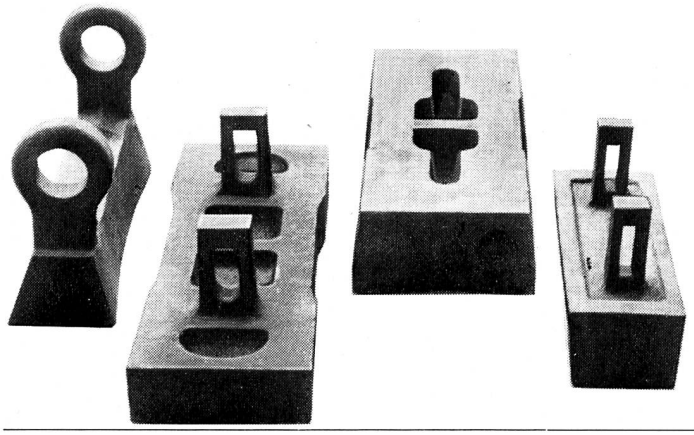

Brechhämmer aus SWB-Mangan-Hartstahlguss

erhöhen die Wirtschaftlichkeit jeder Anlage.

Die gebräuchlichsten Typen sind ab Lager lieferbar.

SIEBAG

Siebag AG 8105 Regensdorf Tel. 051 94 40 47

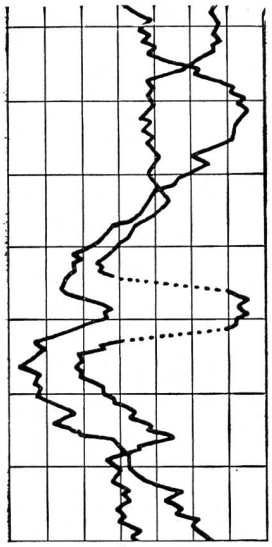

ELMES

ELMES 11

Faltpapierschreiber

Frontrahmen 144 x 144 mm
Tintenlose Aufzeichnung
in ein oder zwei Farben
Einfache Handhabung
Kontrolle des Streifens
ohne Registrierunterbruch
Stossfeste Messwerke
Lieferbar mit Grenzwertregler

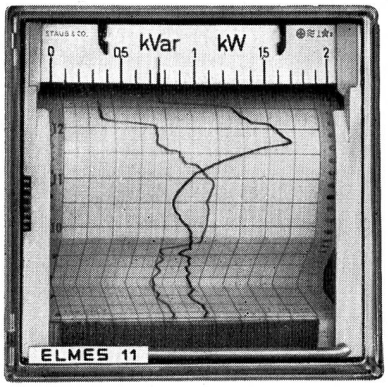

STAUB & CO. RICHTERSWIL
Fabrik elektrischer Messinstrumente / Tel. (051) 95 92 22

Gebrüder Sulzer, Aktiengesellschaft Bürohochhaus in Winterthur

ZÜBLIN

ED. ZÜBLIN & CIE. AG
HOCH- UND TIEFBAUUNTERNEHMUNG
ZÜRICH BASEL LAUSANNE

SAURER

Chaos durch Stromausfall

Im Nordosten der USA ging das Licht aus – Plünderer in Rochester am Werk – Sabotage?

New York, 10. Nov. UPI. Durch einen Stromausfall von größtem Ausmaß ist am Dienstagabend die Bevölkerung riesiger Gebiete im Nordosten der vereinigten Staaten versetzt worden. In dem betroffenen und Schrecken weniger als schätzungsweise 27 Gebiet leben nicht Menschen. In den Wolkenkratzern der Millionen Menschen. In den Wolkenkratzern der Millionenstadt New York gingen die Lichter um 17.20 Uhr Ortszeit aus. Dann brach ein Chaos über die Stadt herein, wie sie es wohl noch selten erlebt hat. Die Züge der Untergrundbahn blieben zu einem Zeitpunkt, da normalerweise die größte Betriebsamkeit herrscht, in ihren Tunnels stecken, die Aufzüge in den Wolkenkratzern, gefüllt mit Büroangestellten, standen nach Feierabend nach Hause eilen wollten, stan- den plötzlich still. Ueber der Stadt kreisten warte- zeuge, die vergeblich auf die Landeerlaubnis war- ten, und in den meterhohen Straßenschluchten stau- ten sich Zehntausende von Fahrzeugen, da auch die Straßenbeleuchtung und die Verkehrsampeln aus- fielen.

Ursachen des Stromausfalls

Stromausfall zeigt Verwundbarkeit eines hochzivilisierten Staates

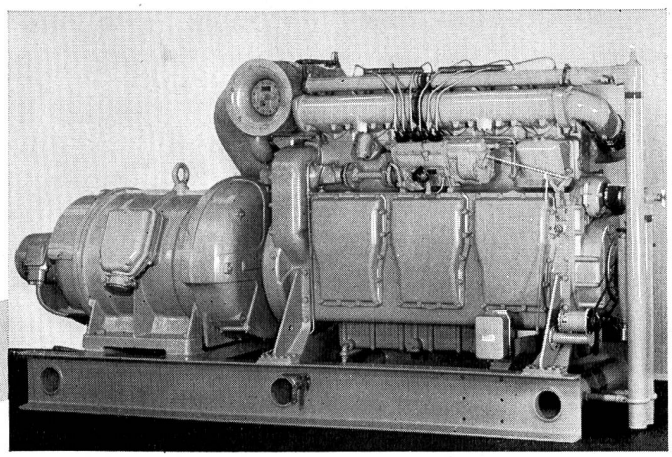

Bei plötzlichen Stromausfällen im Netz, müssen vor allem die telephonischen Verbindungen zwischen Kraftwerken, Unterwerken und Schaltstationen gesichert sein, um innert kürzester Frist die nötigen Umschaltungen im Verbundnetz anzuordnen. In wenigen Sekunden überbrückt eine SAURER-Notstromgruppe den Stromunterbruch. – Leistungen von 25–1600 PS.

AKTIENGESELLSCHAFT ADOLPH SAURER ARBON

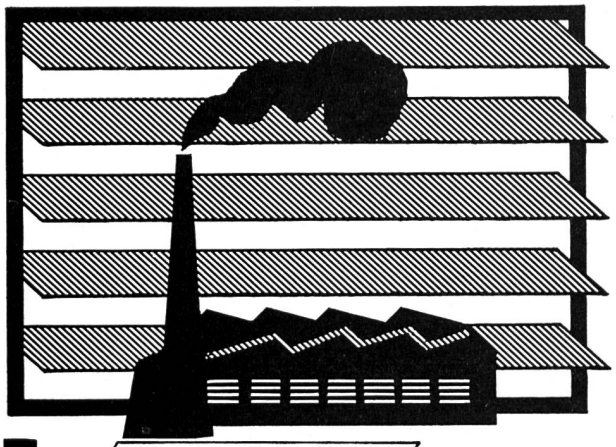

LAMEGO-Lüfter

Robuste Konstruktion
Eloxierte Aluminiumprofile
Lamellen aus Glas
Zugfreie Lüftung
Regulierung nach Bedarf
Keine vorstehenden Fensterflügel
Lüftung auch bei Regen möglich
Beratung, Offerten und Referenzen durch

GRÜNINGER

OLTEN + ZÜRICH 5/23

Aarburgstrasse 105
Telefon 062 5 34 66

Josefstrasse 19
Telefon 051 42 52 10

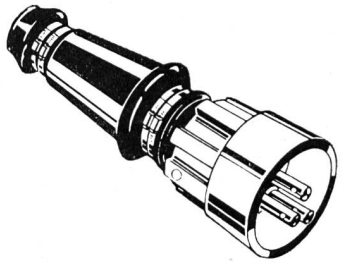

Spezial-Stecker

robust, wasserdicht
für härtesten Einsatz

auf vielen Kraftwerkbaustellen, Steinbrüchen etc.
in der Schweiz bestens bewährt

35–220 A
bei 500 V

Verlangen Sie Technikerbesuch mit Muster

STAHLBAU
LAIS & CO BASEL

Tel. (061) 43 55 55

GIROUD OLMA

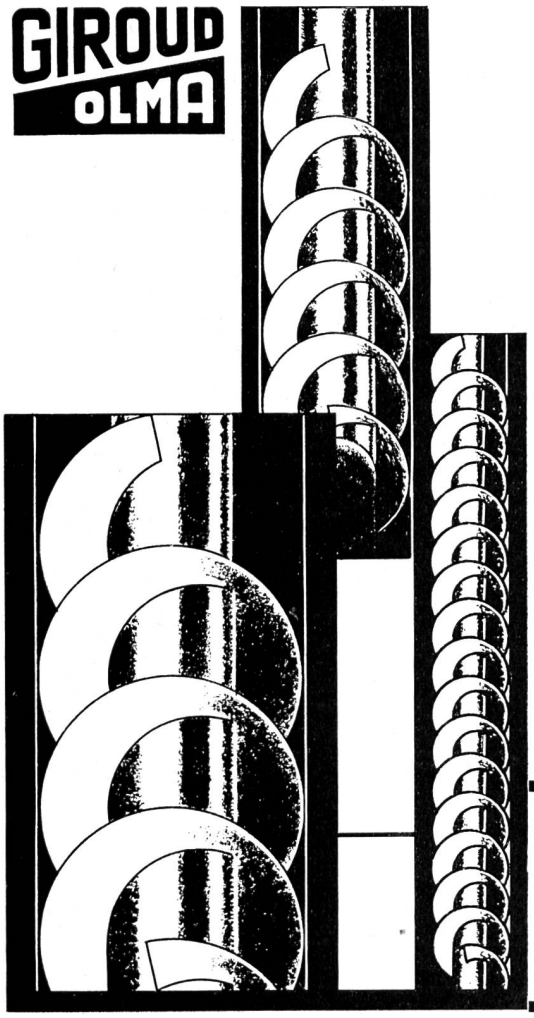

SCHNECKEN-PUMPEN für Kläranlagen

- **solid gebaut**
- **verschiedene Grössen**

Giroud-Olma AG 4600 Olten

Maschinen- und Stahlbau

Telefon 062 5 40 17

HEER

Chemins de câbles

breveté

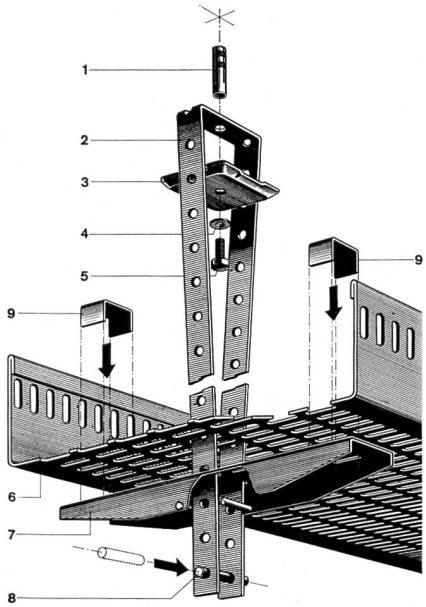

Nouveau dispositif mobile et central pour suspension aux plafonds. Plus d'enfilage. Les câbles s'introduisent tout tendus, sans être gênés par des suspensions latérales. Temps de posage abrégé et montage facile, également par personnel non spécialisé. Pas besoin d'outils spéciaux.

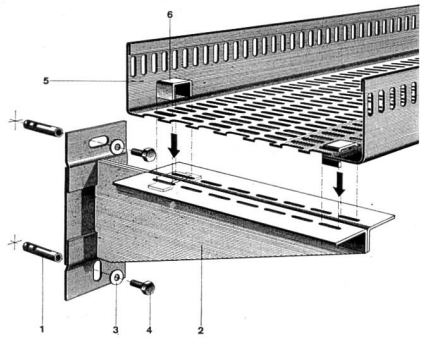

Les dispositifs de fixation sont normalisés pour le montage au plafond et à la paroi. Les chemins de câbles HEER sont livrables en 5 largeurs: 140, 210, 280, 350 et 420 mm, avec tous accessoires, soit: coudes horizontaux et verticaux, pièces T et + avec réductions et embranchements de 0 à 90°, équerres et pièces d'arc intérieures et extérieures. Raccordement simple et rapide des chemins de câbles HEER, indépendants des fixations, soit aux parois, soit aux plafonds.

Quelques références: Geigy-Werke AG., Schweizerhalle — Hoffmann-La Roche F. & Co. AG., Basel et Sisseln — NOK — Bernische Kraftwerke AG. — SBB-Werkstätten Olten et Hägendorf — PTT — VOLG, Winterthur — Emser-Werke AG., Domat — Dätwyler AG., Altdorf — Rieter AG., Winterthur — Electricité Neuchâteloise S.A., Neuchâtel — Entreprises électriques Fribourgeoises, Payerne — Borel SA., Peseux — Noverraz & Pitteloud S.A., Renens-Lausanne — Fischer & Gutjahr, Bienne — EW der Stadt Basel — EW der Stadt Bern — EW der Stadt Winterthur — Aare-Tessin AG., Olten etc. etc.

H. Heer & Co. 4600 Olten
Tôles perforées / Métal déployé
Industriestrasse 28

Tél. 062 56633

Service rapide — Individuel Depuis 1875

Für Ihre hydraulischen Anlagen, Bach- oder Kanalkorrektionen

projektieren und liefern wir Ihnen unsere

automatischen Rechenreinigungs-Maschinen.

Schleusen für Hand- oder Motorantrieb.

Grob-, Schutz- und Vorrechen

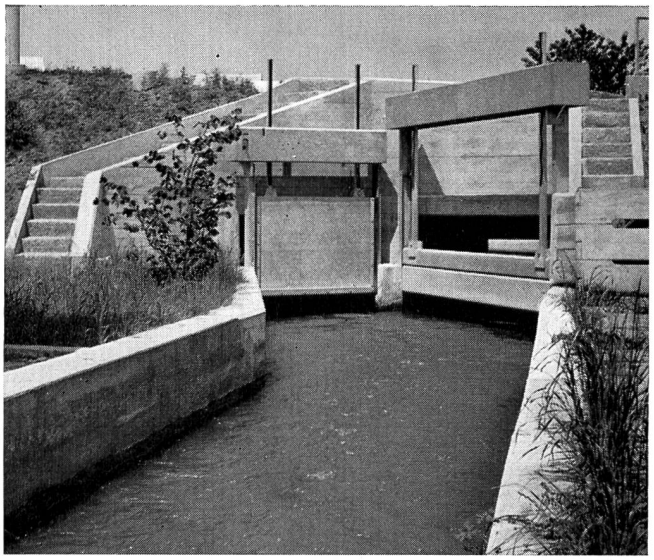

Von uns kürzlich an Autobahnstrecke gelieferte Anlage

Konsultieren Sie uns bitte. Wir beraten u. bedienen Sie zu Ihrer Zufriedenheit.

MEWAG

Maschinen- und Metallwarenfabrik AG
3457 Wasen i. E.
Telephon 034 4 36 05

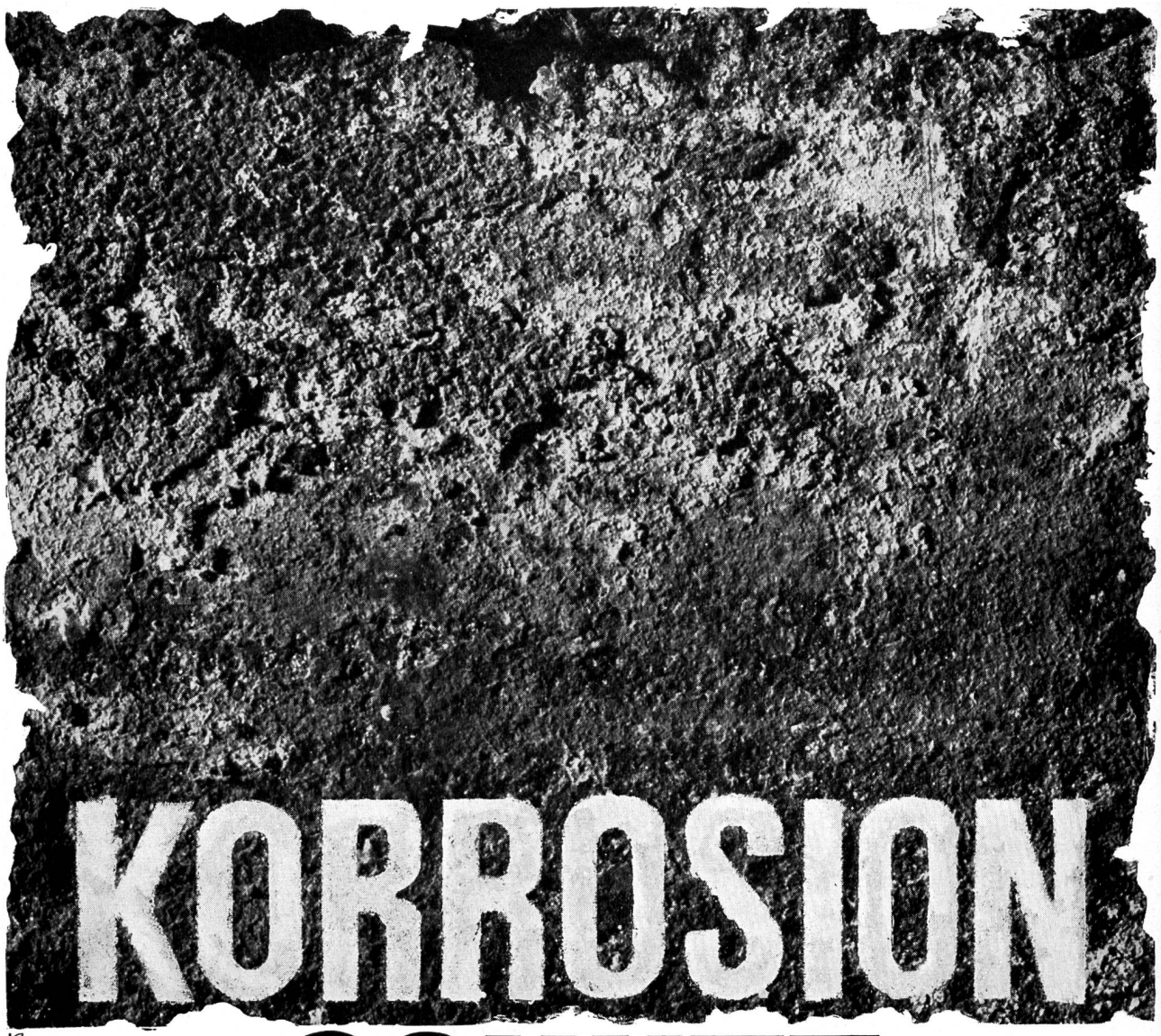

SCHUTZ

Kampf der zerstörerischen Korrosion mit den wissenschaftlich erforschten und getesteten Schutzanstrichen von FEYCO, dem Spezialisten für Korrosionsschutz!
Rufen Sie den FEYCO-Berater! FEYCO findet auch für Ihr Problem eine Lösung.

FEYCO

Georg Fey + Co. AG. Lackfabrik
9430 St. Margrethen, 071 7114 66

HÄNY

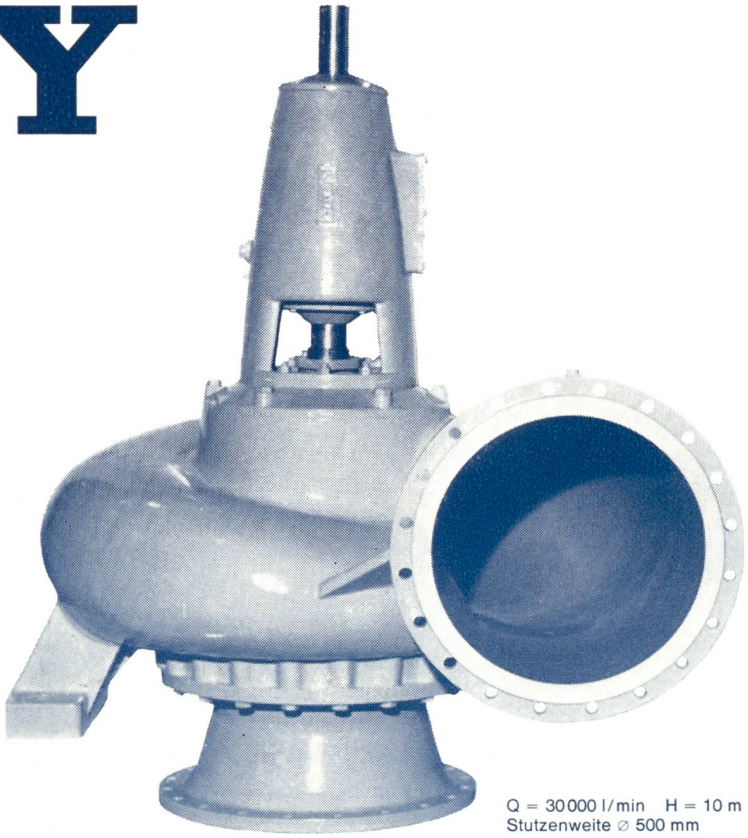

Abwasserpumpen
für Unterführungen, Kläranlagen
und Fabrikentwässerung
Fäkalienpumpen
für öffentl. Anlagen und Wohnhäuser
mit Normschacht und automat. Steuerung
Unterwasserpumpen
mit 1-200 l/s Leistung
Bohrlochpumpen
Hochdruckpumpen
Niederdruckpumpen
Druckkesselanlagen
Selbstansaugende Pumpen

Q = 30000 l/min H = 10 m
Stutzenweite ⌀ 500 mm

Filter
in offener und geschlossener Ausführung
für Wasserversorgungen in Städten, Dörfern, Fabriken
Schwimmbadfilter
für öffentliche Bäder, Hotels, Schulen und Private

HÄNY

Anlage Lange Erlen Basel
Tagesleistung 120 000 m³

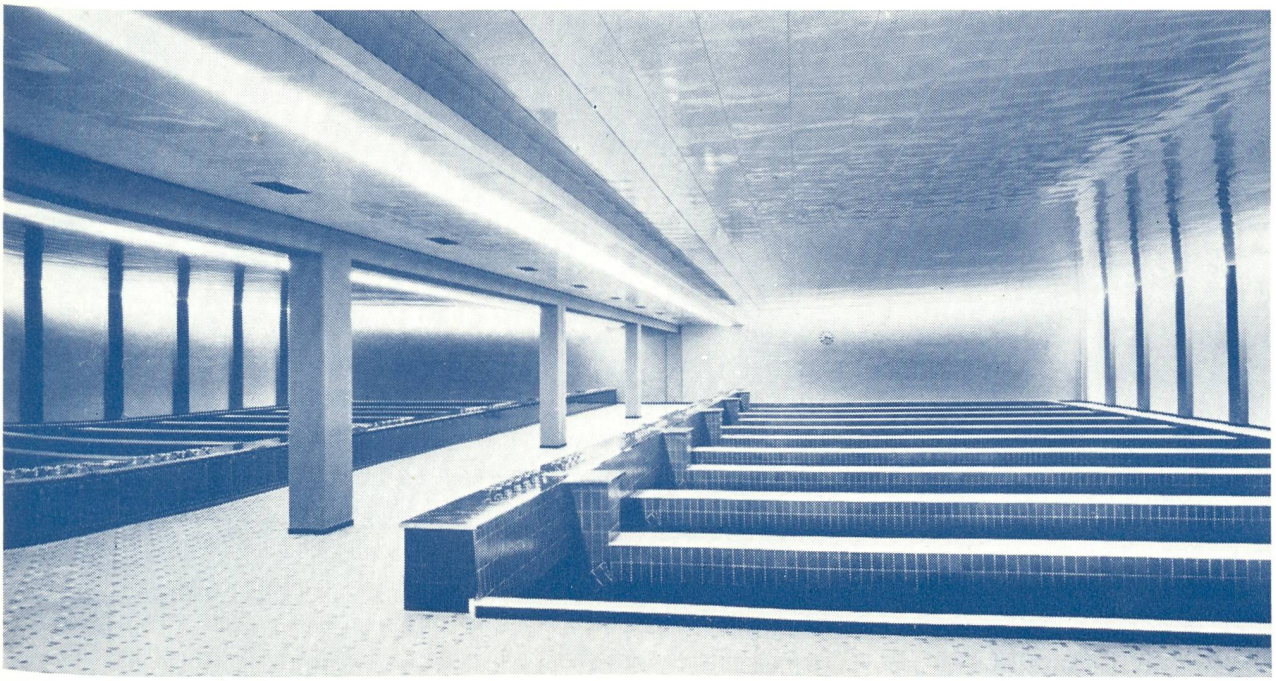

Häny & Cie
Pumpen und Wasseraufbereitungsanlagen 8706 Meilen Tel. 051-730 55 55

SULZER Stahlguß für hydraulische Anlagen

Langjährige Erfahrung in der Herstellung komplizierter Gußstücke, moderne Produktions- und Kontrolleinrichtungen sowie ausgebaute Forschungslaboratorien garantieren auch den höchsten Anforderungen genügende Stahlgußteile für hydraulische Anlagen, wie Pelton- und Francislaufräder, Kaplanschaufeln, Lauf- und Leiträder für Pumpenturbinen und Speicherpumpen.

Um den ständig wachsenden Anforderungen an hydraulische Maschinen gerecht zu werden, entwickelte Sulzer® einen neuen Legierungstyp, welcher sich gegenüber dem herkömmlichen 13-%-Cr-Stahl durch wesentlich bessere Kavitations- und Erosionsbeständigkeit auszeichnet. Dieser 185 V bezeichnete Sulzer-Stahlguß ist gut schweißbar und trägt damit zu einer beträchtlichen Reduktion der Unterhaltskosten in Kraftwerksanlagen bei.

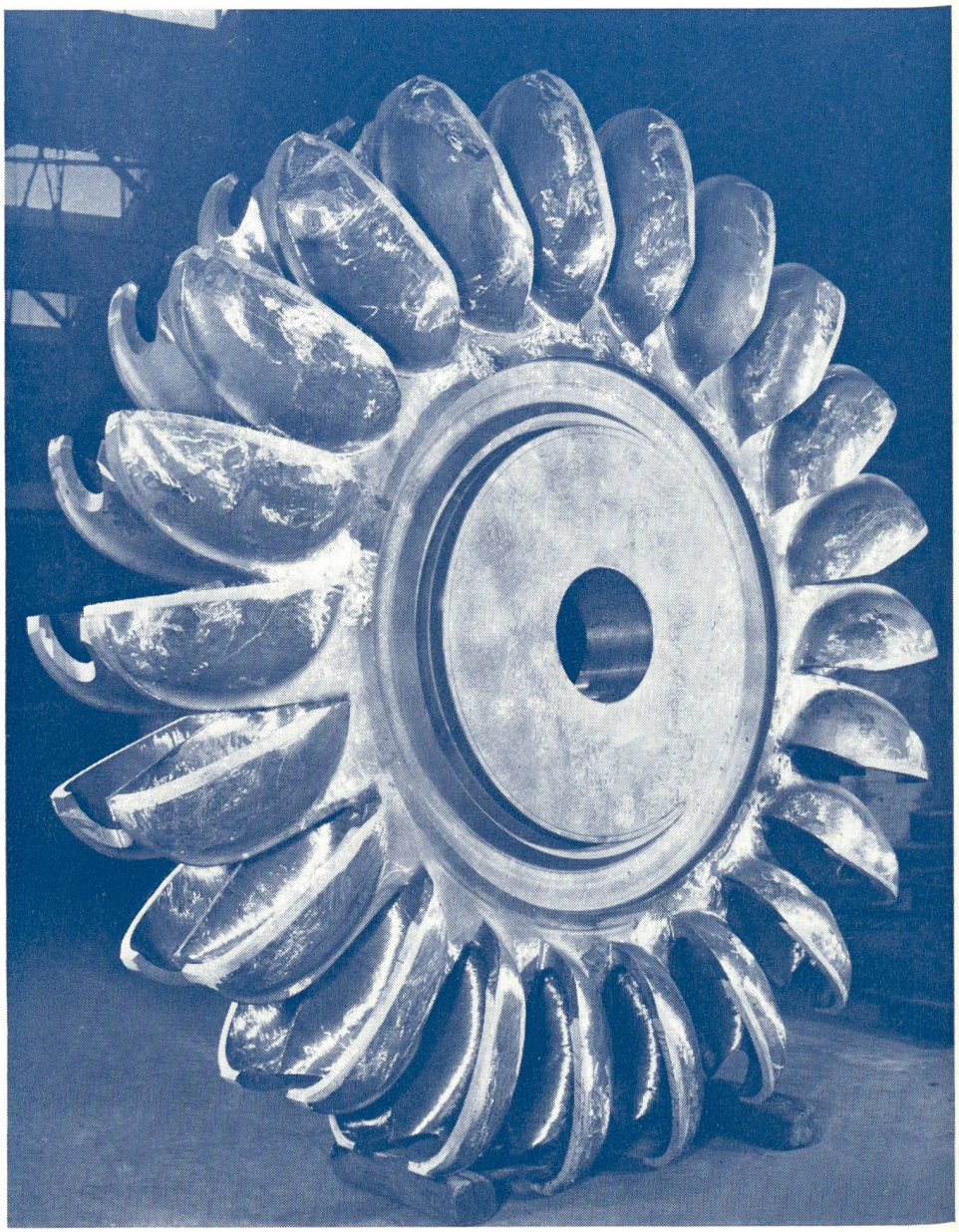

10,5 t schweres Peltonlaufrad für das Koyna-Kraftwerk aus Sulzer-Chromstahlguß 181 V (13 % Cr)

Gebrüder Sulzer
Aktiengesellschaft
8401 Winterthur, Schweiz