Objekttyp: **Advertising**

Zeitschrift: **Wasser- und Energiewirtschaft = Cours d'eau et énergie**

Band (Jahr): **58 (1966)**

Heft 3

PDF erstellt am: **31.05.2024**

Nutzungsbedingungen

Die ETH-Bibliothek ist Anbieterin der digitalisierten Zeitschriften. Sie besitzt keine Urheberrechte an den Inhalten der Zeitschriften. Die Rechte liegen in der Regel bei den Herausgebern.
Die auf der Plattform e-periodica veröffentlichten Dokumente stehen für nicht-kommerzielle Zwecke in Lehre und Forschung sowie für die private Nutzung frei zur Verfügung. Einzelne Dateien oder Ausdrucke aus diesem Angebot können zusammen mit diesen Nutzungsbedingungen und den korrekten Herkunftsbezeichnungen weitergegeben werden.
Das Veröffentlichen von Bildern in Print- und Online-Publikationen ist nur mit vorheriger Genehmigung der Rechteinhaber erlaubt. Die systematische Speicherung von Teilen des elektronischen Angebots auf anderen Servern bedarf ebenfalls des schriftlichen Einverständnisses der Rechteinhaber.

Haftungsausschluss

Alle Angaben erfolgen ohne Gewähr für Vollständigkeit oder Richtigkeit. Es wird keine Haftung übernommen für Schäden durch die Verwendung von Informationen aus diesem Online-Angebot oder durch das Fehlen von Informationen. Dies gilt auch für Inhalte Dritter, die über dieses Angebot zugänglich sind.

Ein Dienst der *ETH-Bibliothek*
ETH Zürich, Rämistrasse 101, 8092 Zürich, Schweiz, www.library.ethz.ch

http://www.e-periodica.ch

Wir planen, fabrizieren und montieren für Sie

Aluminium-Behälter STAG an der Schwerseilbahn der KW Linth-Limmern, Fassungsvermögen 16 t Zement

Fabrikationsprogram

- Transporttanks- und Behälte für staubförmige und körnige Schüttgüter
- Transporttanks- und Behälte für alle Medien
- Apparate, Behälter, Silos, Rohrleitungen für alle Industrien
- Umschlagsanlagen
- Pneumatische Förderrinnen
- Staubfilter
- Vorfabrikationsschalungen
- Stollenschalungen
- Rigolenschalungen
- Konstruktionen aller Art
- Eigene Konstruktion oder nach eingesandten Entwürfen
- Abkantarbeiten
- Scherarbeiten
- Walzarbeiten
- Profilbiegen
- Wir verarbeiten:
  - Stahl
  - nichtrostenden Stahl
  - Leichtmetall

STAG

Aktiengesellschaft
Maienfeld
Telefon 085 9 19 02

Unsere Fachleute beraten Sie jederzeit gerne

Verlangen Sie einen unverbindlichen Besuch

Tochtergesellschaften:

STAG Staubgut-Transport-Ges. m. b. H., Schruns, Oesterreich
STAG Bulk Equipment (Pty.) Ltd., Johannesburg, South Africa

Technische Höchstleistung mit +GF+ Stahlguss

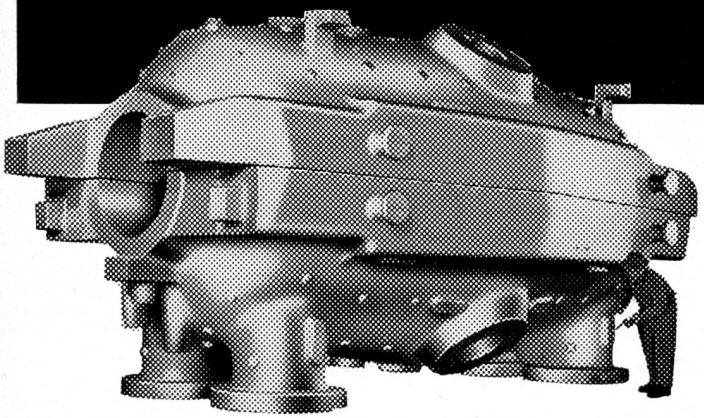

500 000 Kilowatt ...

erzeugt die Dampfturbine, die von A. G. Brown, Boveri & Cie. für die «Tennessee Valley Authority» (USA) gebaut wurde; sie gehört zu den leistungsmächtigsten Dampfturbinen der Welt. Die wichtigsten Teile dieser Turbine, wie Hochdruck- und Mitteldruckzylinder, Ventilgehäuse usw., bestehen aus +GF+ Stahlguss.

Hochdruckzylinder TVA, Gewicht 42 t

Reiche Erfahrung, spezialisierte Arbeitskräfte, grosszügiges Forschungsprogramm, sowie ständige Verbesserung der Fabrikations- und Kontrolleinrichtungen bieten Gewähr für die hervorragende Qualität von +GF+ Stahlguss.

Sg 725/1

Georg Fischer Aktiengesellschaft, Schaffhausen
Telephon (053) 5 60 31 und (053) 5 70 31

Schweizer Mustermesse Basel, 16.—26. April 1966, Halle 5

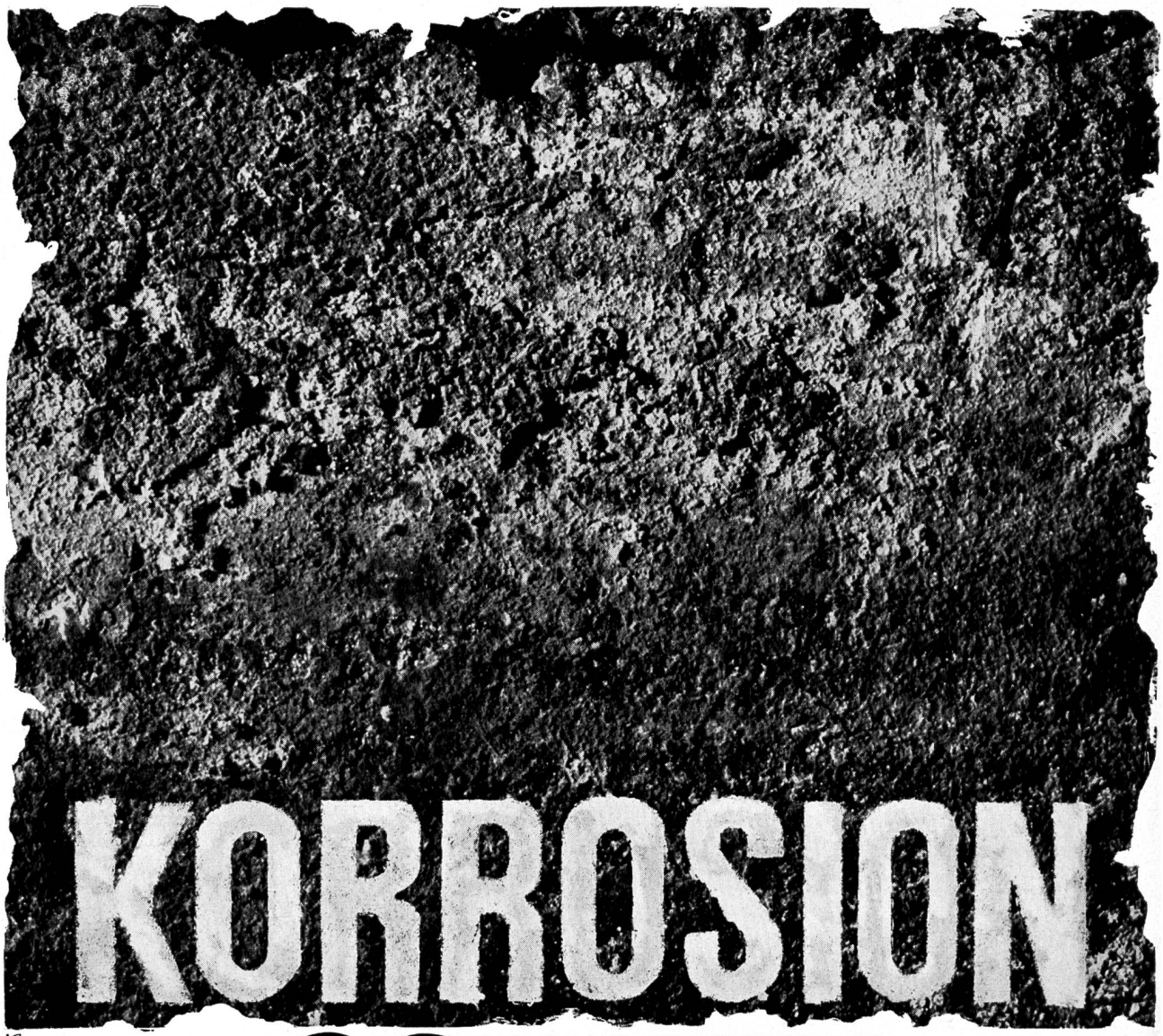

SCHUTZ

Kampf der zerstörerischen Korrosion mit den wissenschaftlich erforschten und getesteten Schutzanstrichen von FEYCO, dem Spezialisten für Korrosionsschutz!
Rufen Sie den FEYCO-Berater! FEYCO findet auch für Ihr Problem eine Lösung.

FEYCO

Georg Fey + Co. AG. Lackfabrik
9430 St. Margrethen, 071 7114 66

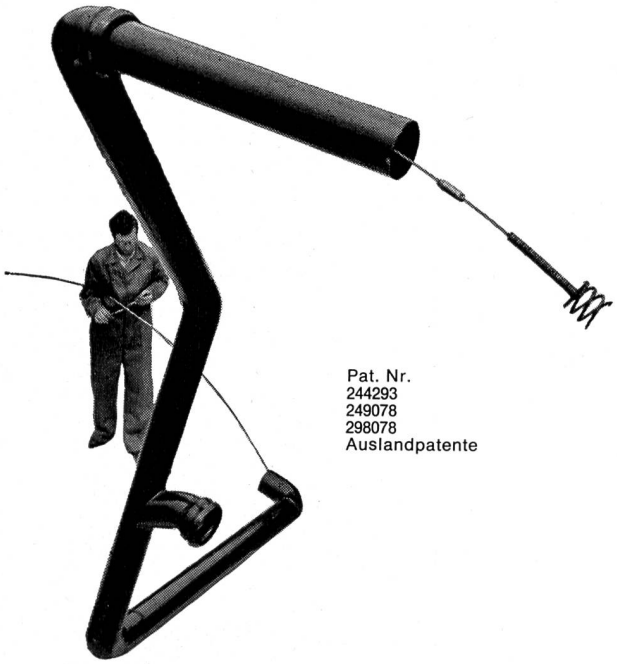

Pat. Nr.
244293
249078
298078
Auslandpatente

SAFETY QUALITY SERVICE
MEILI

MEILI-FLEXIBLE

patentierte Ganzstahlgeräte

Seit 25 Jahren im Dienst der Abwasserhygiene

Das **Meili-Flexible-Prinzip,** das schon vor 25 Jahren die althergebrachten Methoden der Entstopfung und Reinigung der Abwasserleitungen überflügelte, bietet der ausführenden Mannschaft ein Höchstmass an Arbeitshygiene.

Für Entstopfung

So wie nebenstehend abgebildet, wird mit den «Meili-Flexible»-Stahlstäbchen bzw. -Spiralfederrollensträngen von der Erdoberfläche aus jedes Rohr auf Distanz sondiert und in jeder Tiefe entstopft. Kein Aufgraben, kein Hinuntersteigen in die Schächte; kein Kontakt mit der Masse, mit Ungeziefer, Krankheitserregern, Gasen und Geruch.
Weder die Art der Ablagerung noch die Länge und Richtung des Stranges oder dessen Tiefe im Erdreich, bzw. Ausmündung unter dem Wasserspiegel, können den vollen Erfolg mit **«Flexible»** beeinträchtigen. **Weit über 3000 «Flexible»-Gerätesätze sind im In- und Ausland seit Jahrzehnten im Gebrauch.**

Für temporäre Reinigung

«MEILI-FLEXIBLE» ist ganz besonders für Düker und Rückstaukanalisationen geeignet. Die federnden Lamellen unserer Stahlbürsten passen sich augenblicklich jeder Lage und Umkreisunform des Rohres an. Diese Bürsten werden **nicht** vor gestauten Abdrosselungsmassen blockiert.
Plastische, abbröckelnde oder harte Ablagerungen werden mit Leichtigkeit entfernt. Der volle Reinigungserfolg ist in jedem Fall gesichert, selbst wenn vorstehende seitliche Rohranschlüsse vorhanden sind oder wenn das Rohr abgedrosselt und die Anlage überschwemmt ist. Unsere Lamellenbürsten sind für Röhren ab 75/80 mm Φ bestimmt.

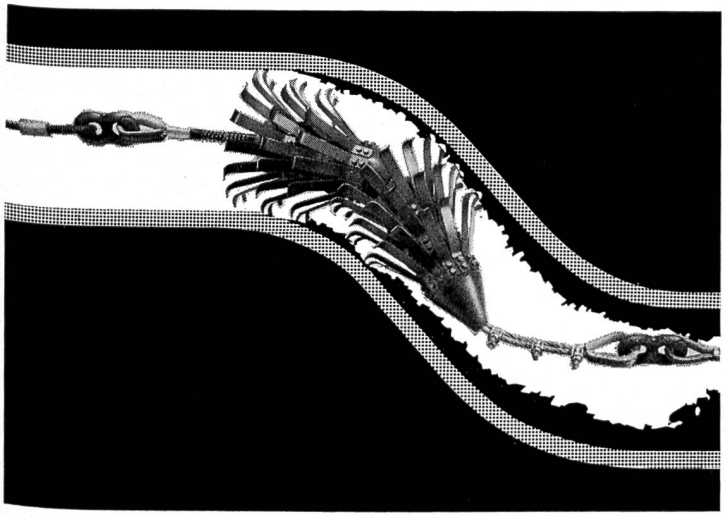

Für einen sachgemässen Unterhalt der Kanalisations-, Gas- und Wasserleitungsnetze, Kläranlagen, Drainage- und Hochdruckleitungen ist «Flexible» nicht zu entbehren.
Man verlange unsere ausführlichen Prospekte mit Referenzenliste und zahlreichen **Referenzenschreiben aus sämtlichen Verbraucherkreisen.**

Ueber die verschiedenen «Meili-Flexible»-Geräte orientiert ausführlich unsere neueste Broschüre Nr. 102-We.

Export nach allen Ländern!
Patentinhaber und Alleinhersteller der «Meili-Flexible»-Geräte:

L. MEILI & CO.

8046 Zürich, Postfach, Zehntenhausstrasse 63
Telefon (051) 57 03 30 (5 Linien)

Pionier für Abwasserhygiene seit 25 Jahren

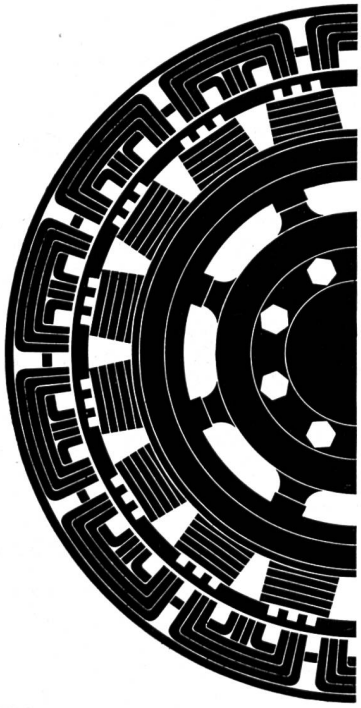

F 3427

Elektrische Maschinen bauen wir nicht . . .

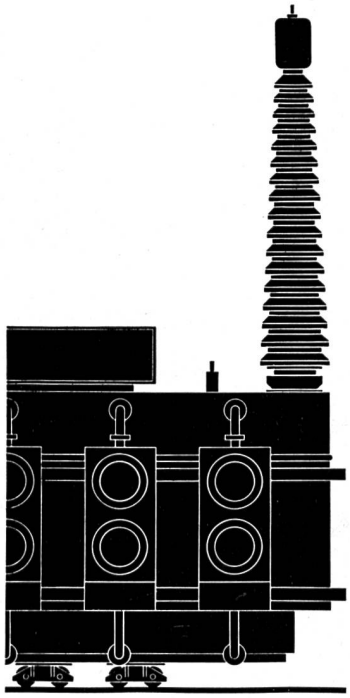

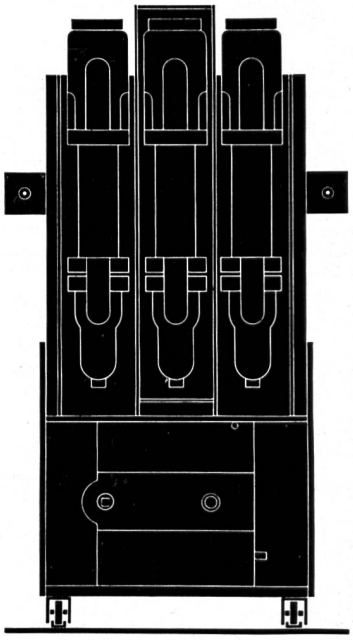

. . . aber TELEGYR® 505 zur Fernsteuerung solcher Objekte

Diesen Bildern begegnen Sie an der Muba, wo unser elektronisches Fernsteuersystem TELEGYR 505 erstmals gezeigt wird.
An einer kompletten Anlage werden die typischen Funktionen der Fernsteuerung und Fernüberwachung von Energieversorgungsanlagen demonstriert, so z. B.: Fernsteuerung; Fernmeldung; Anwahlfernmessung; Fernregelung; Zählerstandsübertragung usw.
Das elektronische Fernsteuersystem TELEGYR 505 zeichnet sich aus: durch hohe Sicherheit, gute Anpassungsfähigkeit und einfache Erweiterungsmöglichkeit.
Außerdem zeigen wir: Mittelwertregistriergeräte MAXIPRINT; Zählerstandserfassungsgeräte; Zusatzgeräte für Eichstationen; neue mit Thyristoren ausgerüstete statische Frequenzumformer für Rundsteueranlagen und — als Beispiele der industriellen Anwendung der Isotopentechnik — eine Niveaumeßanlage, eine Dicken- und eine Dichtemeßanlage.

Senden Sie uns den Coupon, wir werden Sie an der Muba, individuell beraten.
Landis & Gyr AG, Werbeabteilung, 6300 Zug

Ich werde die Muba am _____ (Datum) besuchen

und interessiere mich für _____

Name: _____ Adresse: _____

LANDIS & GYR

Landis & Gyr AG
Zug 042 4 25 25

Muba (16.4. bis 26.4.) **Halle 23, Stand 7611**

Woertz Bodenkanäle

Muba Halle 22 Stand 7171

zum Einbetonieren

mit Ankerschiene
und Hart-PVC-Abdeckung

für kombinierte Starkstrom-
und Telephoninstallationen

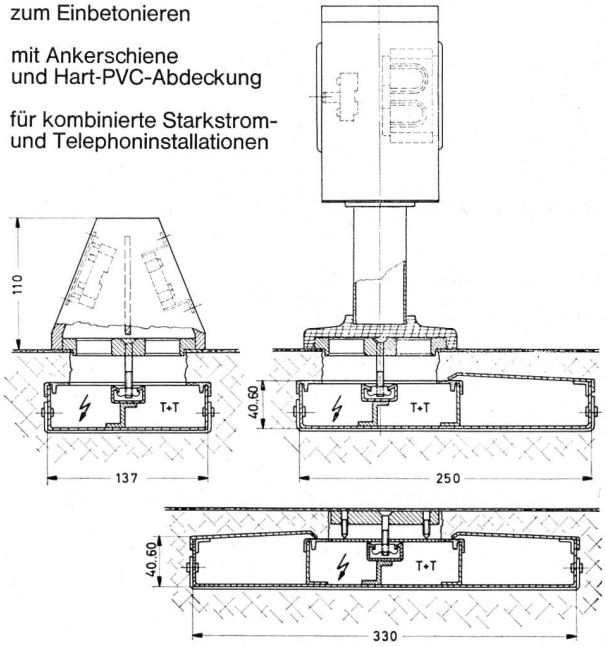

In- und Ausland-Patente
angemeldet

Oskar Woertz
Fabrik elektrotechnischer Artikel
Eulerstrasse 55, 4002 Basel 2
Telephon 061 - 23 45 30

Trellex-Verschleißschutz-Gummi reduziert Ihre Unkosten!

Mit dem Einsatz von Trellex als Rinnen, Rutschen, Prallplatten und Materialförderrohre, zum Auskleiden von Kieswaschmaschinen usw. erzielen Sie bedeutend längere Laufzeiten und eine praktisch geräuschlose Materialförderung.

Ueber 200 fortschrittliche Betriebe verwenden heute Trellex, den wirtschaftlichsten Werkstoff zur Bekämpfung von Verschleiss und Lärm. Verlangen Sie unseren ausführlichen Katalog.

SIEBAG

Siebag AG 8105 Regensdorf 051-94 40 47

20 JAHRE SIEBAG 20 Jahre Vertrauen

TRELLEX

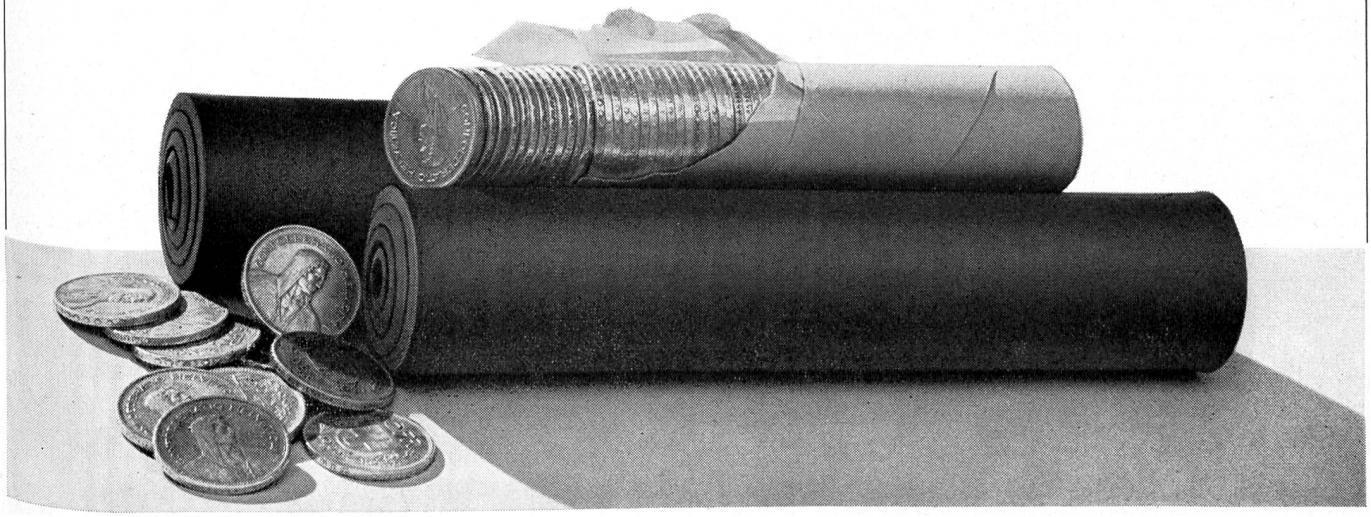

Elektrische Steuerungen für Kommando-Anlagen in Kraftwerken

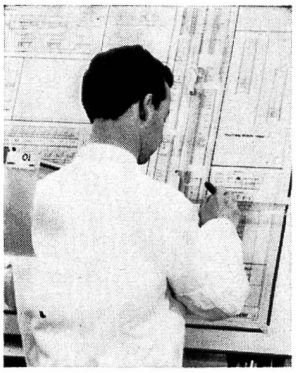

gründliche Planung
und
einwandfreie Ausführung

Kommandoraum der Zentrale Bärenburg
Kraftwerke Hinterrhein AG

Die langjährige Erfahrung in der Herstellung von elektrischen Anlagen ermöglicht unseren Spezialisten, alle diesbezüglichen Probleme klar zu erfassen und zu lösen. CMC-Steuerungen sind übersichtlich, zweckmässig und betriebssicher. Der Einbau unserer eigenen Schaltapparate und die Verwendung einfacher Normbauteile ergeben eine für Sie preisgünstige Lösung.

Carl Maier & Cie Schaffhausen

Fabrik elektrischer Apparate und Schaltanlagen Tel. 053 5 61 31

CMC

HEER

Chemins de câbles

breveté

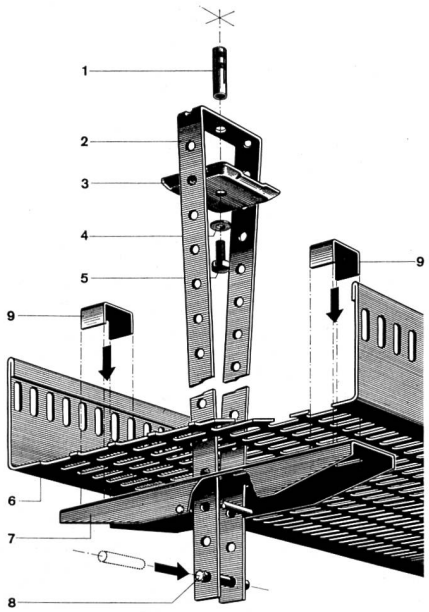

Nouveau dispositif mobile et central pour suspension aux plafonds. Plus d'enfilage. Les câbles s'introduisent tout tendus, sans être gênés par des suspensions latérales. Temps de posage abrégé et montage facile, également par personnel non spécialisé. Pas besoin d'outils spéciaux.

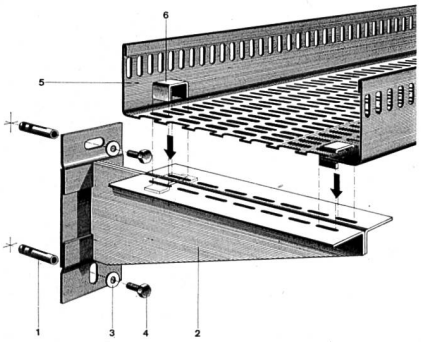

Les dispositifs de fixation sont normalisés pour le montage au plafond et à la paroi. Les chemins de câbles HEER sont livrables en 5 largeurs: 140, 210, 280, 350 et 420 mm, avec tous accessoires, soit: coudes horizontaux et verticaux, pièces T et + avec réductions et embranchements de 0 à 90°, équerres et pièces d'arc intérieures et extérieures. Raccordement simple et rapide des chemins de câbles HEER, indépendants des fixations, soit aux parois, soit aux plafonds.

Quelques références: Geigy-Werke AG., Schweizerhalle – Hoffmann-La Roche F. & Co. AG., Basel et Sisseln – NOK – Bernische Kraftwerke AG. – SBB-Werkstätten Olten et Hägendorf – PTT – VOLG, Winterthur – Emser-Werke AG., Domat – Dätwyler AG., Altdorf – Rieter AG., Winterthur – Electricité Neuchâteloise S.A., Neuchâtel – Entreprises électriques Fribourgeoises, Payerne – Borel SA., Peseux – Noverraz & Pitteloud S.A., Renens-Lausanne – Fischer & Gutjahr, Bienne – EW der Stadt Basel – EW der Stadt Bern – EW der Stadt Winterthur – Aare-Tessin AG., Olten etc. etc.

H. Heer & Co. 4600 Olten

Tôles perforées / Métal déployé
Industriestrasse 28

Tél. 062 56633

Service rapide – Individuel
Depuis 1875

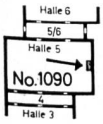

Stand Muba 1966
FOIRE SUISSE BALE Halle 5, Stand 1090

LANZ

Lanz-
Trag- und Fahrrollen

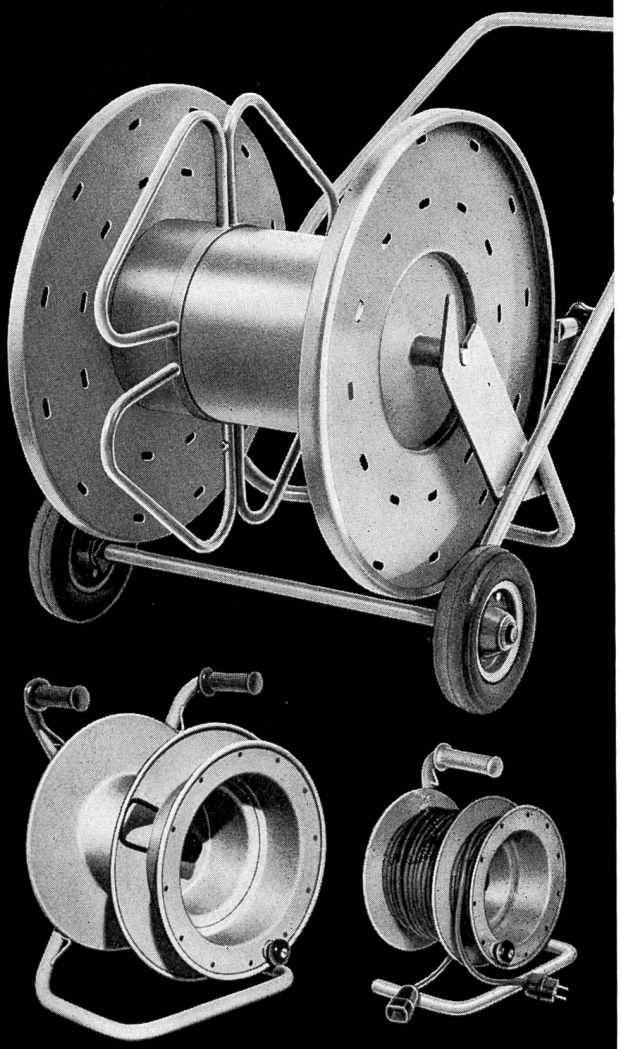

Kabelanfang und Kabelende
bei allen Modellen stets zugänglich

Verlangen Sie unseren Prospekt
mit Detail-Angaben

HERMANN LANZ AG
4853 MURGENTHAL

Fabrik für elektrotechnische Artikel und
Metallwaren Telefon 063-34341

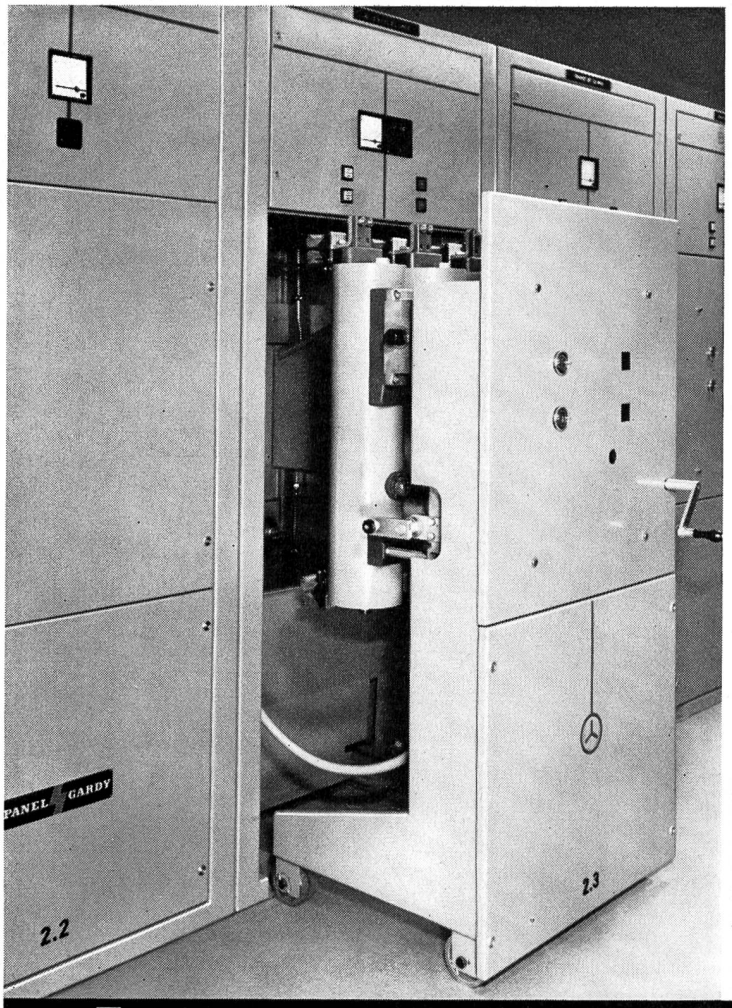

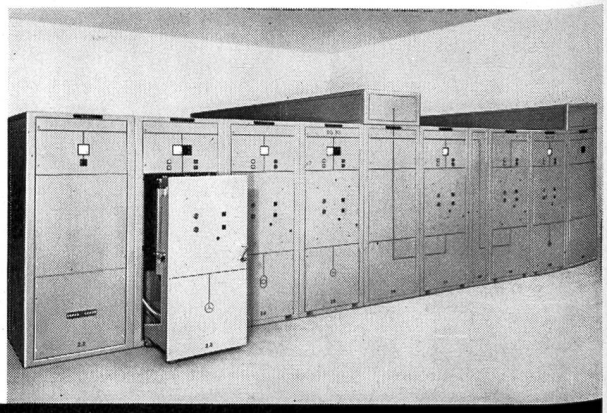

P/G

GARDY

Vorfabrizierte Schaltstationen
und Unterwerke ausgerüstet mit

TRIDUCTEUR

- Grosser Platzgewinn
  Zellenbreite 90 cm
- Rasche Montage
- Günstiger Preis

Verlangen Sie Prospekt Nr UO 28040

Schalter 12 kV

GARDY

GARDY SA GENF FABRIK ELEKTRISCHER APPARATE FÜR HOCH- UND NIEDERSPANNUNG
PANEL SA PRÉVERENGES/VD FABRIK FÜR HOCH- UND NIEDERSPANNUNGS-SCHALTANLAGEN

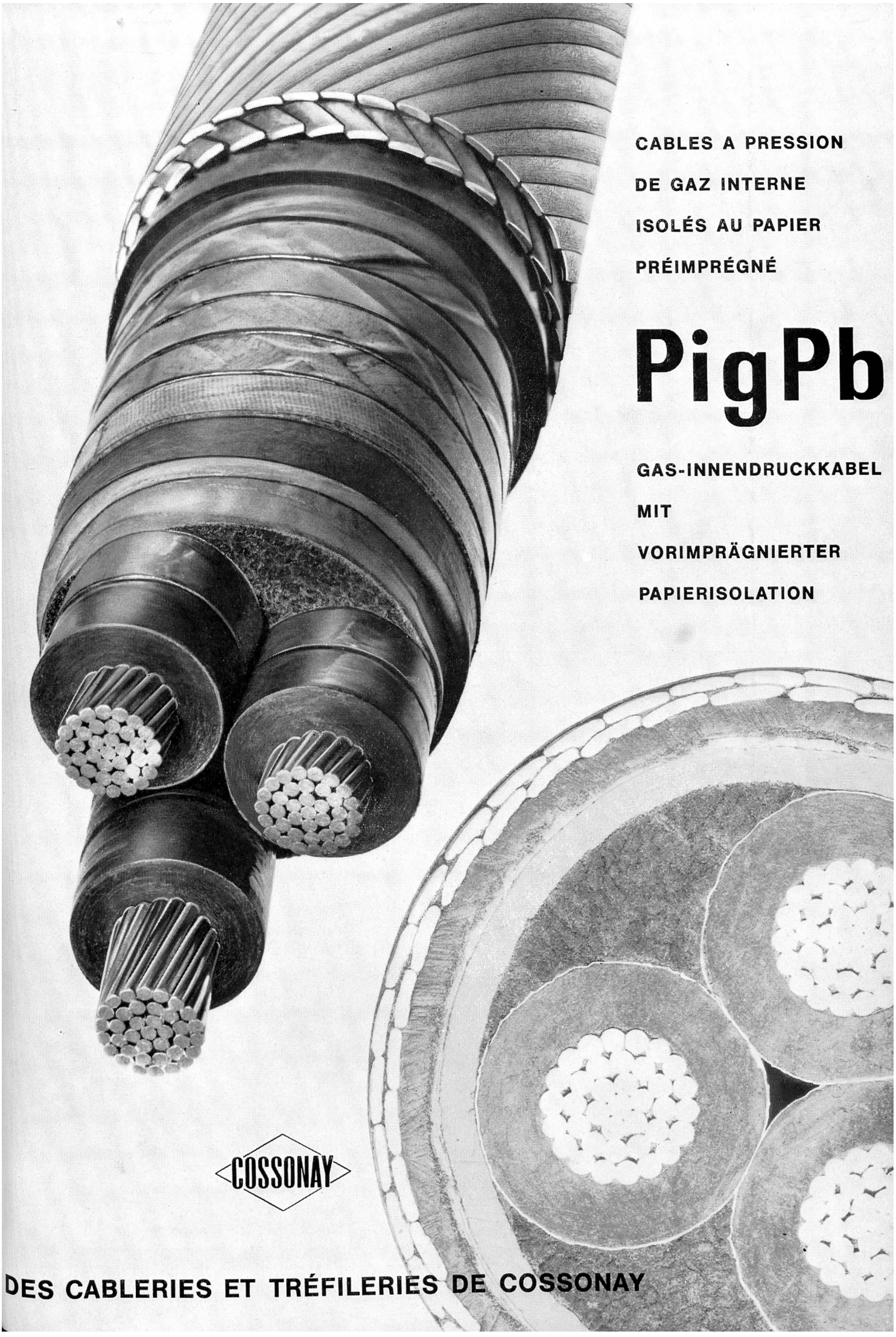
CABLES A PRESSION
DE GAZ INTERNE
ISOLÉS AU PAPIER
PRÉIMPRÉGNÉ
PigPb
GAS-INNENDRUCKKABEL
MIT
VORIMPRÄGNIERTER
PAPIERISOLATION
COSSONAY
DES CABLERIES ET TRÉFILERIES DE COSSONAY

Zentrales Klärwerk der Gemeinden Küsnacht und Erlenbach
Betriebswarte mit Kommandopult und Kontrolltafel

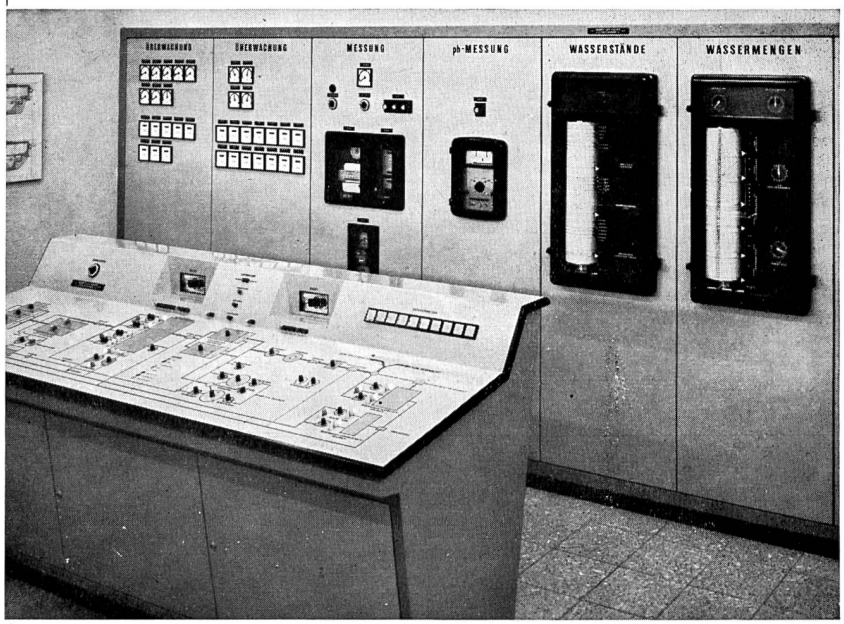

RITTMEYER

misst — die WASSERSTÄNDE
im Sammelkanal
im Klärbecken
im Sammelreservoir

registriert — Wasserstände
Durchflussmengen als Momentanwerte und Tagessummen
Lauf und Ruhezeiten der Pumpen und Kompressoren

zählt — Summenwerte

MESS- und FERNWIRKANLAGEN für die WASSERWIRTSCHAFT
Abwasseranlagen-Wasserversorgungen-Kraftwerke-Industrie-Hydrographie-Schiffahrt

FRANZ RITTMEYER AG ZUG

70 Jahre
Chr. Gfeller AG
Bern-Bümpliz

GFELLER

MUBA: Bümpliz
Halle 23, Stand 7653

Telephonapparate
Leitungsdurchschalter
Telephonanlagen für Hotels und Spitäler
Fernsteuerungen und Fernmeldeanlagen
Wasserstandsfernmeldeanlagen
Bahntelephon- und Bahnsignalanlagen
Ausrüstungen für Skilift-, Luft- und Standseilbahnen
Feuerwehr- und Polizeialarmanlagen

MUBA: Flamatt
Halle 3 Parterre,
Stand 746

Hörapparate «Bernaphon»
Höranlagen für Schwerhörige
Wechselsprechanlagen
Spritzformen für thermoplastische Kunststoffe
Stanz-, Zieh- und Presswerkzeuge

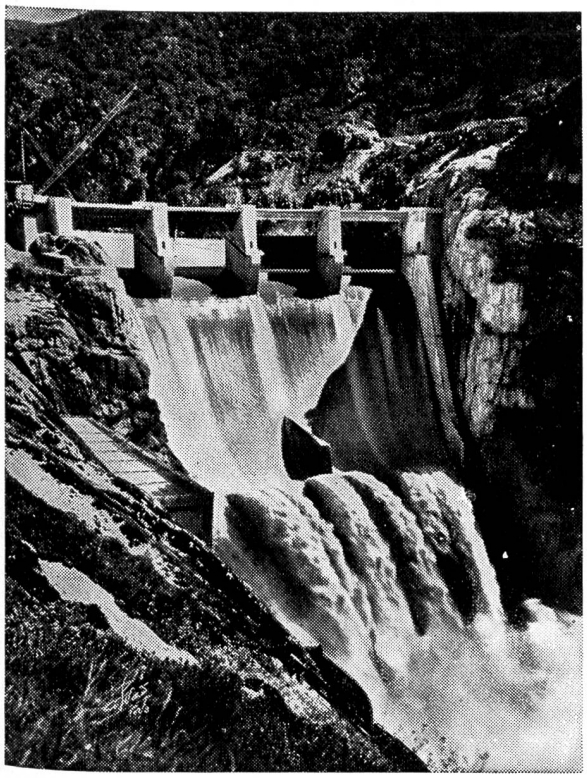

Wildromantische Bergtäler in Portugal . . .

Mit zahlreichen Talsperren und Stauwehren hat hier die Hidro Eléctrica do Douro die Flüsse gebändigt, ihre Energien über Turbinen und Generatoren der Wirtschaft des Landes nutzbar gemacht.

Auch hier also, in den wildromantischen Bergtälern Portugals, hat sich die sachlich rechnende Technik, die von Maschinen und Material Aeusserstes verlangt, angesiedelt.

Kann es überraschen, dass die verantwortlichen Ingenieure für den Korrosionsschutz der Wehranlagen und Druckrohre auch hier INERTOL-Produkte gewählt haben? Fachleute wissen: INERTOL-Produkte haben sich schon in aller Welt — auch unter schwierigsten Bedingungen — hervorragend bewährt!

INERTOL

INERTOL AG BAUTENSCHUTZCHEMIE 8400 WINTERTHUR

TECHNISCHER BERATUNGSDIENST
TÖSSTALSTRASSE 62 TELEFON (052) 9 33 21

IN 18/65 FB

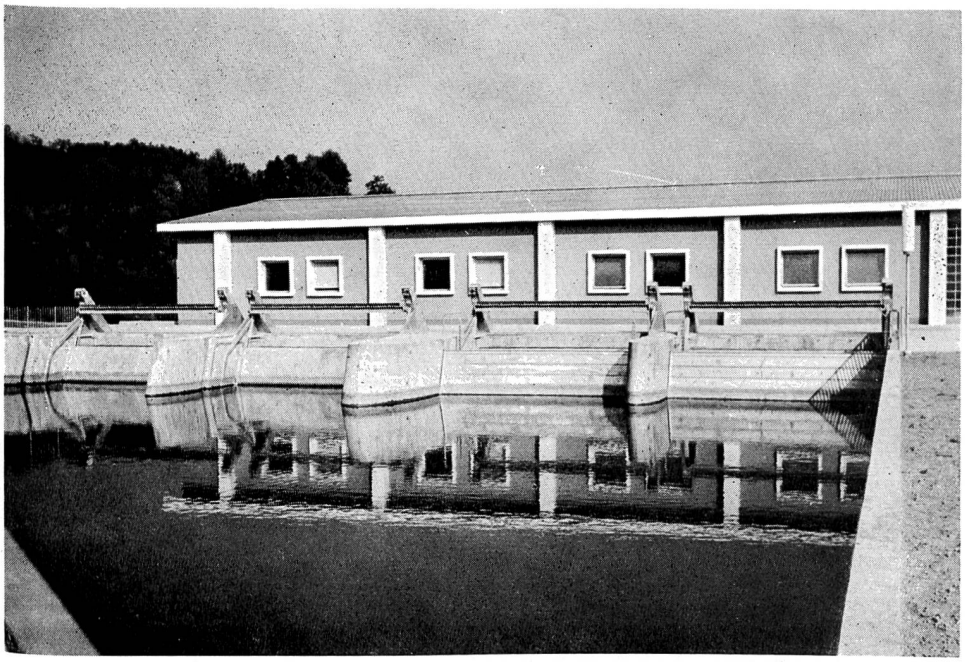

leistungsfähig
zuverlässig
preiswert
formschön
einfach
bewährt
robust
modern

Patente, DRGM

Bild:
Bernische Kraftwerke AG.
Zentrale Niederried-Radelfingen
Breite 4x6,1 m, Tiefe 10 m
Antriebe unterirdisch

Automatische Rechenputzanlagen
Kanalrechen in Spezialprofilstäben
Kanal-Schützen und -Schieber

V. Fäh
Mech. Werkstätte
und Stahlbau

Glarus
Telephon (058) 5 17 86

Kabelwerke Brugg AG

Bleikabel
Kunststoffkabel
Drahtseile

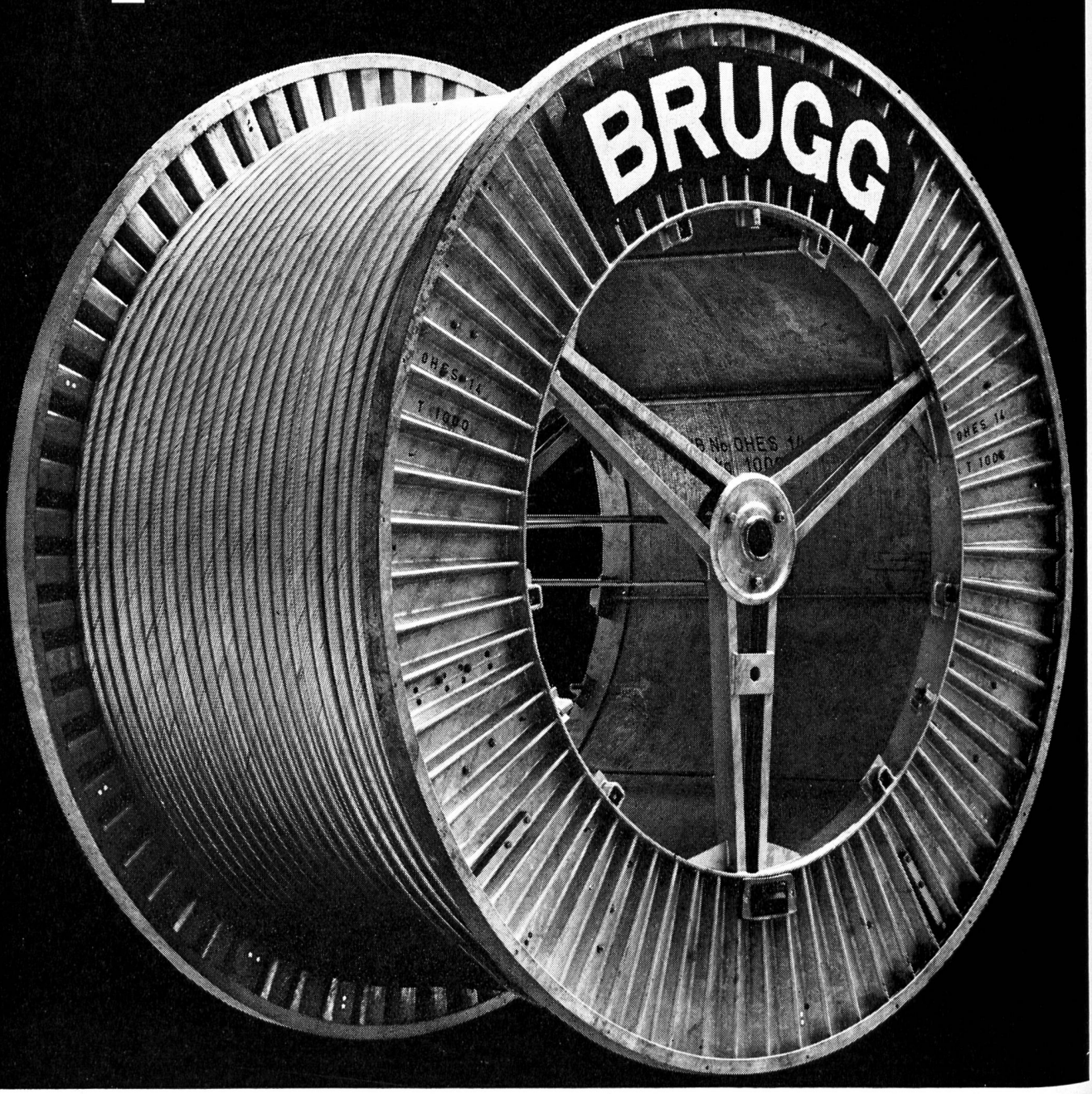

Schmieding Armaturen

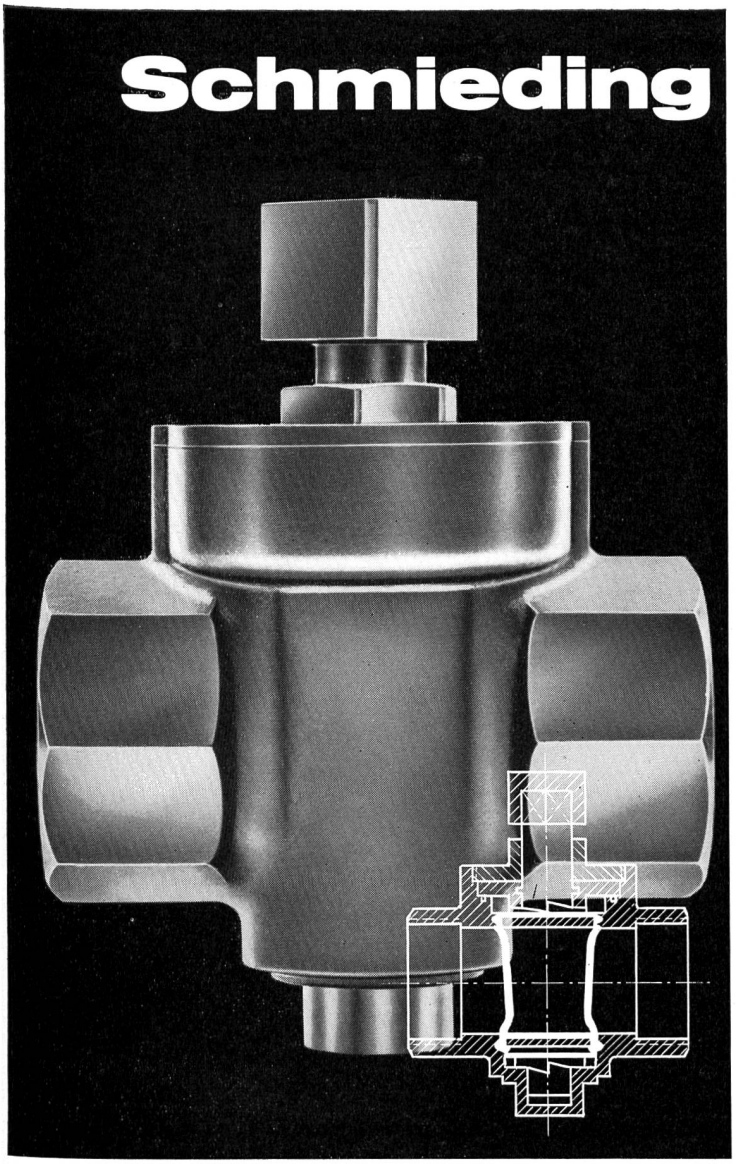

für Gas und Wasser

weichdichtend und stopfbuchslos

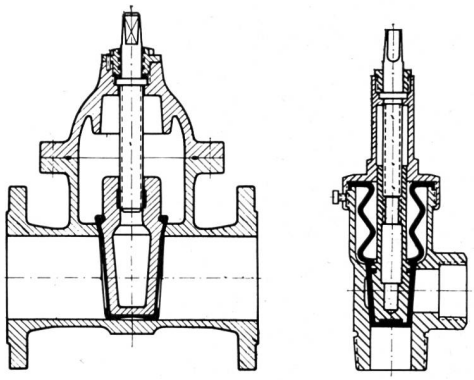

Aus Messing für Hausanschlüsse: Anbohrhähne* Ventilanbohrschellen* Muffenschieber* Mauerdurchführungen* Gashahn*

Aus Gußeisen für Hausanschlüsse: Ventil-Anbohrschellen in V-Form

Aus Gußeisen für Hauptrohrleitungen: Absperrschieber* Unterflurhydranten. Rohrkrümmer, stufenlos drehbar*

*für Gas und Wasser gleichzeitig geeignet

Weitere Informationen, auch über die Vergabe von Herstellungslizenzen, auf Anfrage.

Gegründet 1874

Ernst Schmieding KG · 46 Dortmund · Aplerbecker Straße 447

Telefon 441091-93 · Telex 0822318 · Telegrammadresse: Schmieding Dortmund

Wir stellen aus: Hannover-Industriemesse vom 30. 4. — 8. 5. 1966 · Halle 16c · Stand 201

Typ Tdca-F

Soflex

Zugarmierte Thermoplastkabel
mit Rund- und Flachdrahtarmierung
feuerverzinkt, mit oder ohne Zugschlaufe

Tdca-F Tdca-R

Soflex-Kabel

bieten als Niederspannungsleiter bis 1 kV sowie als Steuerkabel für Befehlsgabe und Überwachung in Kraftwerkanlagen wesentliche Vorteile.

Armierungen mit zusätzlichem Soflex-Aussenmantel ergeben einen ausgezeichneten mechanischen und korrosionsfesten Schutz.

SOFLEX (PVC-Isolation) hat als Qualitätserzeugnis weltweiten Ruf erworben.

Lassen Sie sich durch uns beraten!

Telefon 061 80 14 21 — Telex 62 479

ISOLA

Schweizerische Isola-Werke Breitenbach

MUBA Halle 23 Stand 7622

CHARMILLES

ATELIERS DES CHARMILLES S.A., GENÈVE

TURBINES HYDRAULIQUES

TURBINES-POMPES - RÉGULATEURS ÉLECTRONIQUES
VANNES de TOUS TYPES

Fernwirk — .... Nachrichten — .... Hochfrequenztechnik

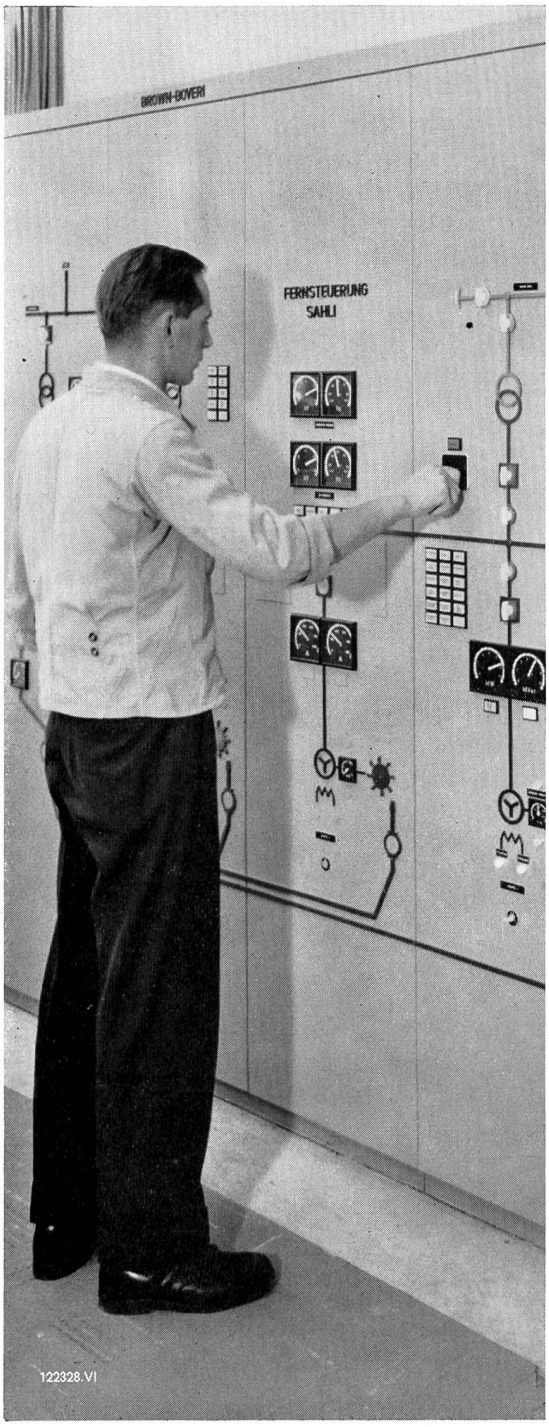

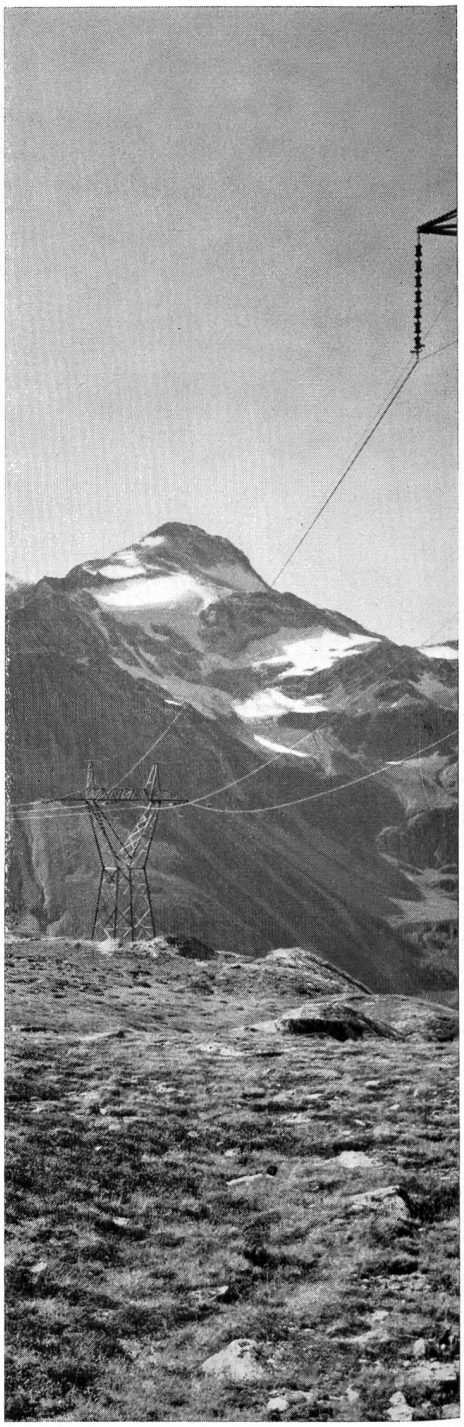

Aus unserem Bauprogramm:
Trägerfrequenzverbindungen über Hochspannungsleitungen für Fernsprechverkehr, Fernmessung, Fernregelung und Fernsteuerung • Zentrallastverteiler • Funkgeräte für feste und bewegliche Dienste • Richtstrahlanlagen • Rundfunk-, Radiotelegraphie- und Fernsehsender • Sende- und Gleichrichterröhren

75 JAHRE · 75 ANS · 75 YEARS · 75 ANNI · 75 AÑOS
BROWN BOVERI
1891-1966

MUBA 1966 Halle 23
Stand 7561

Thermische und elektrische Maschinen und Apparate, Erzeugnisse aus der Brown Boveri Elektronik und der Hochfrequenz. Ausserdem zeigen wir eine im Betrieb stehende digital-zyklische Fernmessanlage über Richtfunk.

Aktiengesellschaft
Brown, Boveri & Cie., Baden