Objekttyp: **Advertising**

Zeitschrift: **Wasser- und Energiewirtschaft = Cours d'eau et énergie**

Band (Jahr): **49 (1957)**

Heft 6

PDF erstellt am: **31.05.2024**

Nutzungsbedingungen

Die ETH-Bibliothek ist Anbieterin der digitalisierten Zeitschriften. Sie besitzt keine Urheberrechte an den Inhalten der Zeitschriften. Die Rechte liegen in der Regel bei den Herausgebern.
Die auf der Plattform e-periodica veröffentlichten Dokumente stehen für nicht-kommerzielle Zwecke in Lehre und Forschung sowie für die private Nutzung frei zur Verfügung. Einzelne Dateien oder Ausdrucke aus diesem Angebot können zusammen mit diesen Nutzungsbedingungen und den korrekten Herkunftsbezeichnungen weitergegeben werden.
Das Veröffentlichen von Bildern in Print- und Online-Publikationen ist nur mit vorheriger Genehmigung der Rechteinhaber erlaubt. Die systematische Speicherung von Teilen des elektronischen Angebots auf anderen Servern bedarf ebenfalls des schriftlichen Einverständnisses der Rechteinhaber.

Haftungsausschluss

Alle Angaben erfolgen ohne Gewähr für Vollständigkeit oder Richtigkeit. Es wird keine Haftung übernommen für Schäden durch die Verwendung von Informationen aus diesem Online-Angebot oder durch das Fehlen von Informationen. Dies gilt auch für Inhalte Dritter, die über dieses Angebot zugänglich sind.

Ein Dienst der *ETH-Bibliothek*
ETH Zürich, Rämistrasse 101, 8092 Zürich, Schweiz, www.library.ethz.ch

http://www.e-periodica.ch

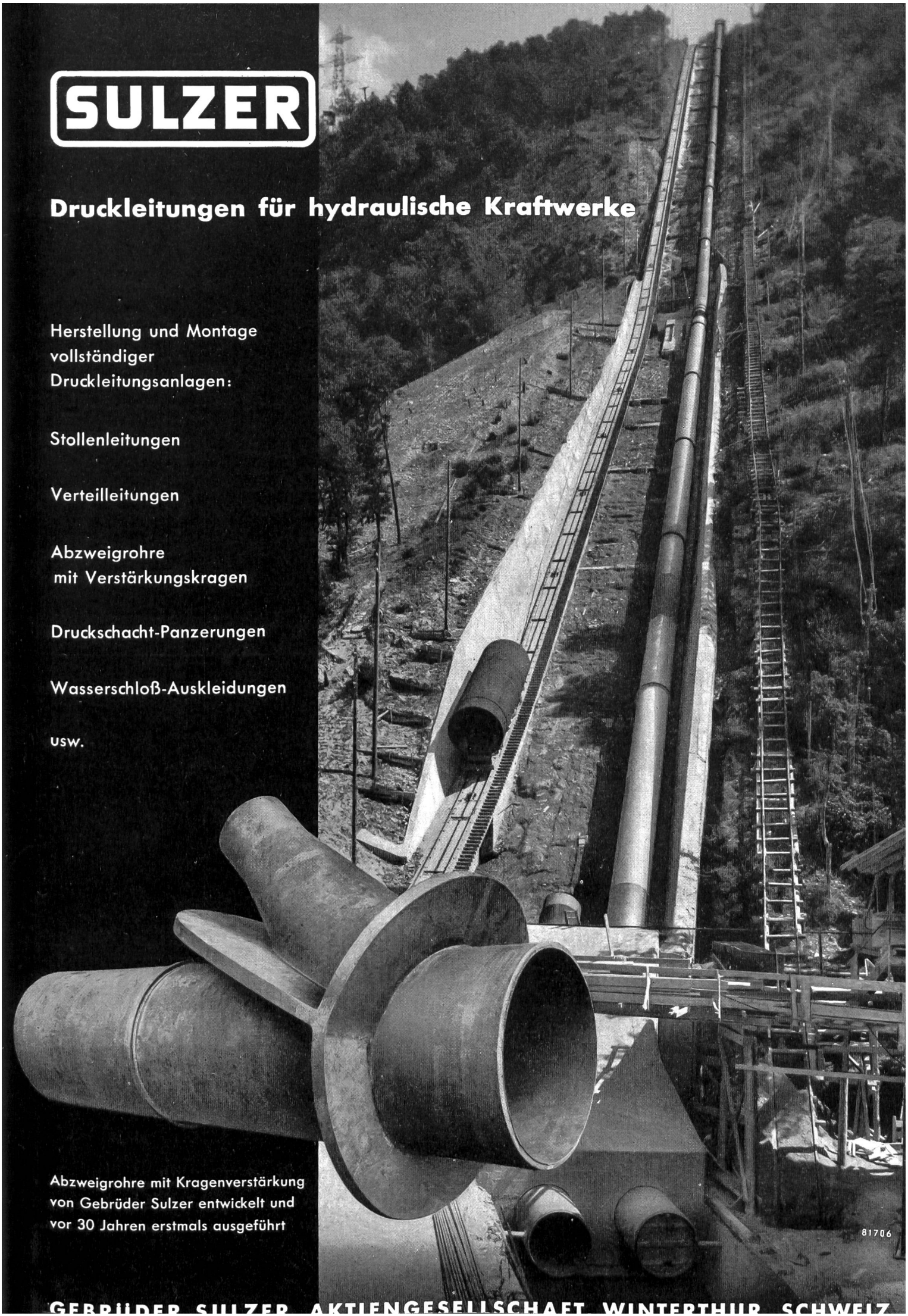
SULZER
Druckleitungen für hydraulische Kraftwerke
Herstellung und Montage vollständiger Druckleitungsanlagen:
Stollenleitungen
Verteilleitungen
Abzweigrohre mit Verstärkungskragen
Druckschacht-Panzerungen
Wasserschloß-Auskleidungen
usw.
Abzweigrohre mit Kragenverstärkung von Gebrüder Sulzer entwickelt und vor 30 Jahren erstmals ausgeführt
81706
GEBRÜDER SULZER AKTIENGESELLSCHAFT WINTERTHUR SCHWEIZ

OZALID

Lichtpauspapiere

für Trocken-
und Halbfeucht-
verfahren

Seefeldstr. 94 Tel. 051/24 47 57

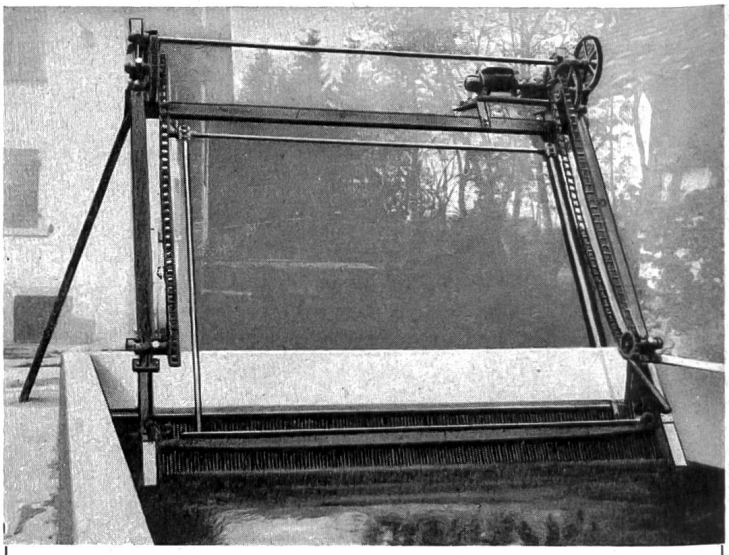

Haben Sie **Energieverluste?** durch Schwemmgut

Mit unseren automatischen **Rechenreinigungsanlagen** lösen wir Ihre Probleme. Wir beraten Sie gerne

MEWAG

MEWAG Metallwarenfabrik AG. Wasen i. E.

Mehr als 5 Milliarden Franken

beträgt die Bausumme der in der Schweiz im Werden begriffenen Wasserkraftwerke. Durch Inserate in der **«Wasser- und Energiewirtschaft»,** dem offiziellen Organ der Schweiz. Wasserwirtschaftsverbandes, erreichen Sie die Kreise, welche die Bauaufträge zu vergeben haben.

Inseraten-Regie: **Guggenbühl & Huber Verlag**
Hirschengraben 20, Zürich

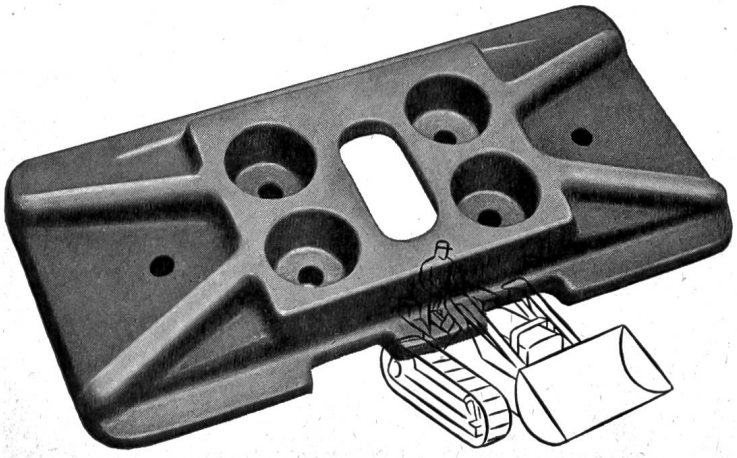

RAUPENKETTEN

Bodenplatten, Kettenglieder, Tragrollen
und Laufrollen aus gesenkgeschmiedetem
Mangan-Vanadium-Spezialstahl

für alle Raupenfahrzeuge

ab Lager lieferbar. Tel. (051) 93 62 10

SIEBAG AG GLATTBRUGG

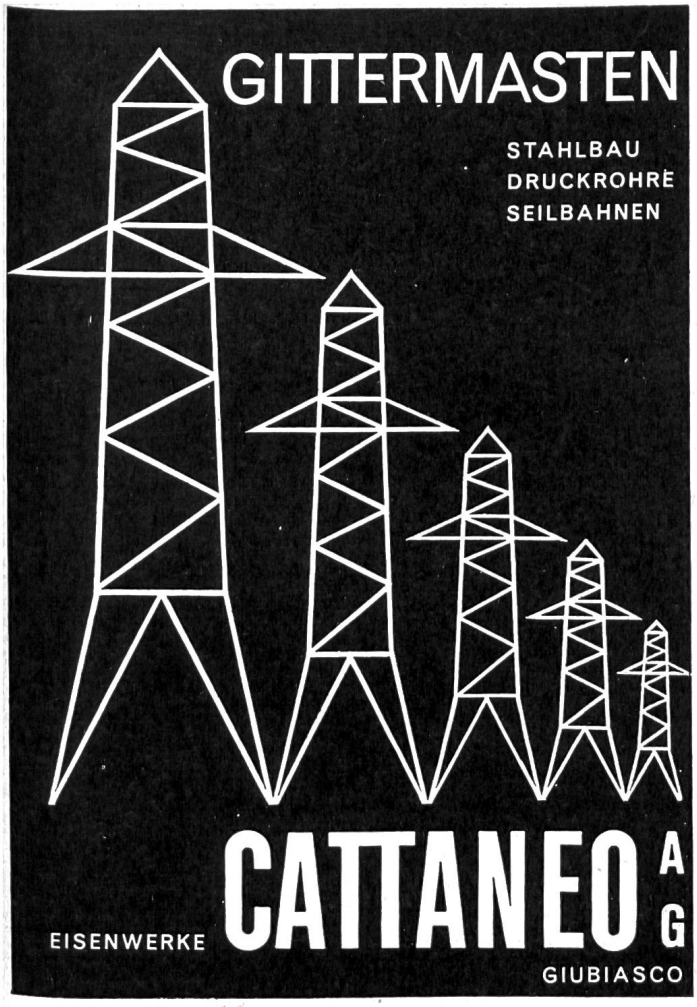

F&G

Drahtseile

verschlossener Bauart
für Personen-Schwebebahnen
und Lastenbahnen

•

Spannbetondraht

F&G NEPTUN

FELTEN & GUILLEAUME CARLSWERK
EISEN u. STAHL AG · KÖLN-MÜLHEIM

Vertreter: Kägi & Co., Winterthur

BLESS & CO

Bauunternehmung

ZÜRICH

AARAU – CHUR – ST. GALLEN

Tiefbau — Straßenbau

HELIOS-ZENTRALSCHMIERUNG

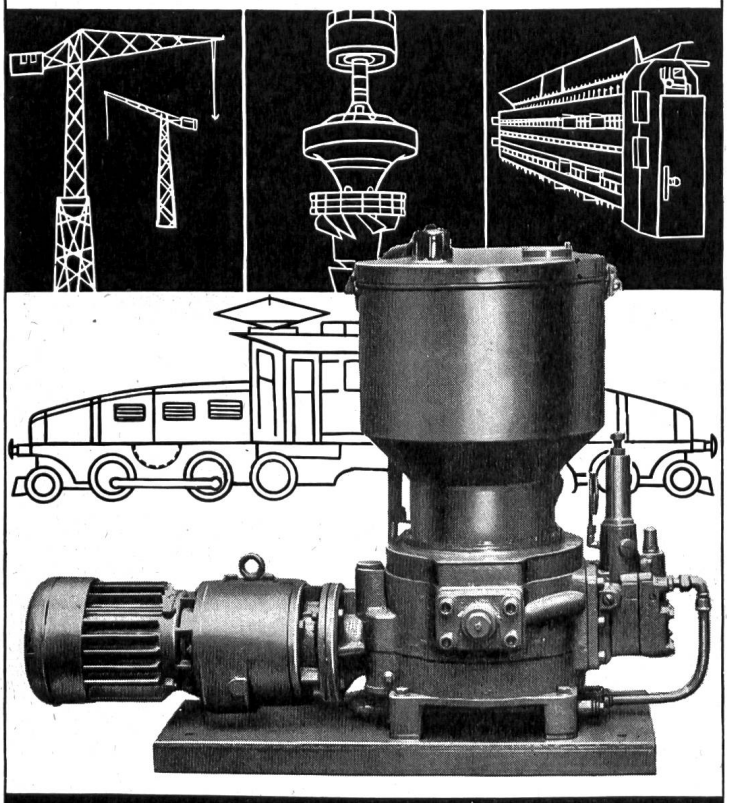

FRANZ GYSI SUHR-AARAU
AKTIENGESELLSCHAFT · TELEPHON (064) 23966

Alternateurs et moteurs pour des puissances supérieures à 150 kW. Transformateurs mono- et triphasés pour toutes puissances et tensions. Equipements complets pour la traction électrique. Installations de redresseurs sans pompes, à vapeur de mercure et gaz rare. Régulateurs automatiques ultra-rapides pour les réglages les plus divers. Electrodes et appareils pour le soudage à l'arc.

S.A. des Ateliers de Sécheron, Genève

Prominente Fachleute sagen . . .

10 Jahre haben wir auf diesen Kompressor gewartet, den

MACKAY-Freikolben-Kompressor

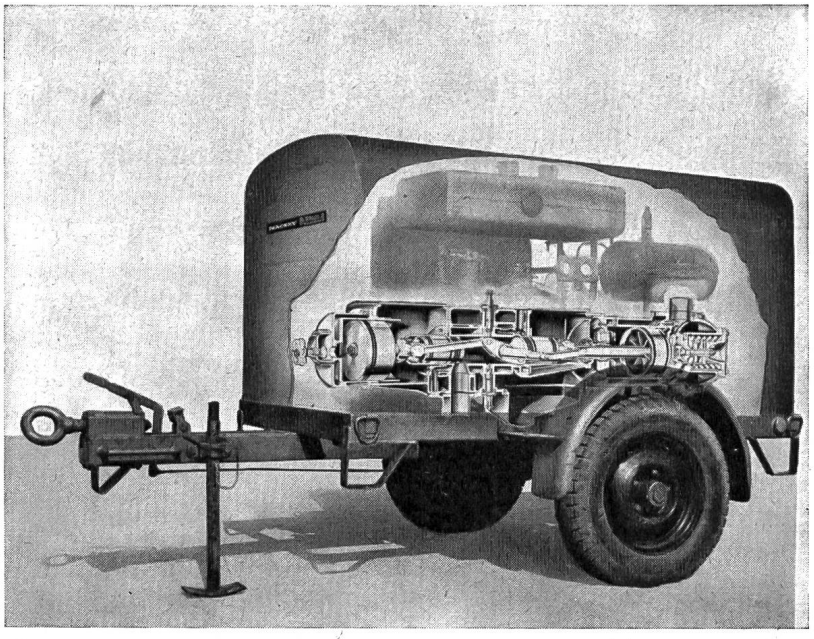

der erste Freikolben-Kompressor der Welt mit nur 8 Ventilen absolut narrensicher

Charles Keller Baumaschinen

Wallisellen-Zürich, Tel. 051 - 93 39 33

Büro Lausanne Tel. 051 - 23 59 01

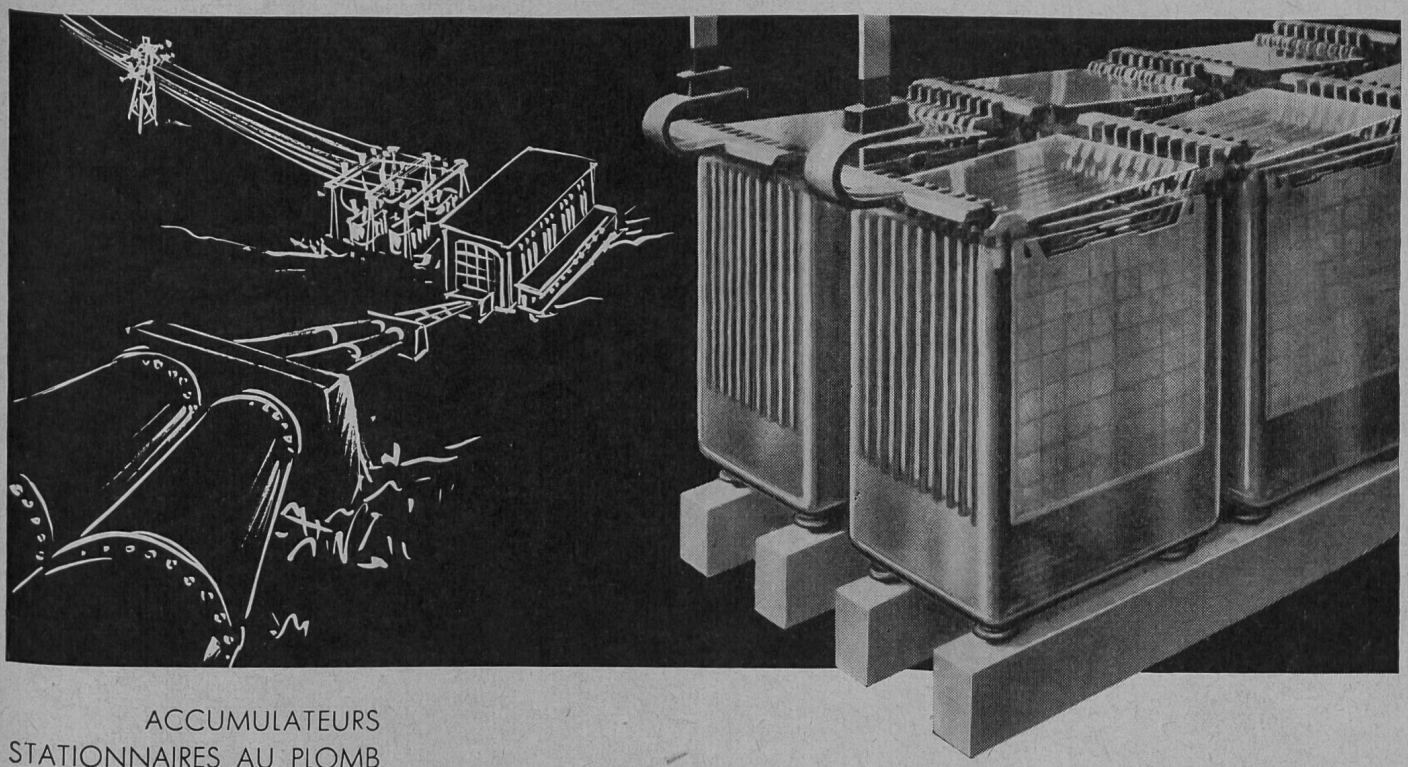

ACCUMULATEURS
STATIONNAIRES AU PLOMB
pour centrales électriques,
centraux téléphoniques, etc.
STATIONÄRE
BLEI-AKKUMULATOREN
für Elektrizitätswerke,
Telefonzentralen, usw.

LECLANCHÉ SA

YVERDON

Ein neues Modell in der Reihe der bewährten

P & H Raupenbagger:

Typ 155 A

Kübelinhalt	400 Liter
Breite des Fahrgestells	2430 mm
Gesamte Höhe	3120 mm
Gesamtgewicht	12 t
Bodendruck	0,51 kg/cm²

Antrieb durch CATERPILLAR-Dieselmotor über 4-Gang-Getriebe, das, wie auch alle übrigen Antriebe, staubdicht gekapselt im Ölbad läuft.

Sämtliche Bewegungen von Fahrwerk, Ausleger und Kübel sind vollständig unabhängig voneinander und können einzeln oder gleichzeitig ausgeführt werden, da für jede Bewegung eine Kupplung besteht. Die Kupplungen werden hydraulisch gesteuert und verlangen daher ein Minimum an Kraftaufwand.

Besonders zu beachten ist der kippbare Tieflöffel, der eine bedeutende Leistungssteigerung ermöglicht.

Alleinvertretung für die Schweiz,
Reparaturwerkstätten mit
Fachpersonal, Ersatzteillager

ULRICH AMMANN
Baumaschinen

Langenthal
Tel. 063 - 2 27 02

Isoport
das selbsttragende
Mehrleiterkabel
für
Licht, Kraft und
Telephon
Verwendung auf Baustellen, in
Tunnels und Stollenbauten,
für Mastverlegung im Freien.
Aus korrosionsfesten,
wetterbeständigen
Thermoplasten
oder synthetischen
Kautschuken
H
HUBER
Pfäffikon ZH
Aktiengesellschaft R. + E. Huber,
Schweizerische Kabel-, Draht- und Gummiwerke
Pfäffikon-Zürich