Objekttyp: **Advertising**

Zeitschrift: **Wasser- und Energiewirtschaft = Cours d'eau et énergie**

Band (Jahr): **49 (1957)**

Heft 1

PDF erstellt am: **31.05.2024**

Nutzungsbedingungen

Die ETH-Bibliothek ist Anbieterin der digitalisierten Zeitschriften. Sie besitzt keine Urheberrechte an den Inhalten der Zeitschriften. Die Rechte liegen in der Regel bei den Herausgebern.
Die auf der Plattform e-periodica veröffentlichten Dokumente stehen für nicht-kommerzielle Zwecke in Lehre und Forschung sowie für die private Nutzung frei zur Verfügung. Einzelne Dateien oder Ausdrucke aus diesem Angebot können zusammen mit diesen Nutzungsbedingungen und den korrekten Herkunftsbezeichnungen weitergegeben werden.
Das Veröffentlichen von Bildern in Print- und Online-Publikationen ist nur mit vorheriger Genehmigung der Rechteinhaber erlaubt. Die systematische Speicherung von Teilen des elektronischen Angebots auf anderen Servern bedarf ebenfalls des schriftlichen Einverständnisses der Rechteinhaber.

Haftungsausschluss

Alle Angaben erfolgen ohne Gewähr für Vollständigkeit oder Richtigkeit. Es wird keine Haftung übernommen für Schäden durch die Verwendung von Informationen aus diesem Online-Angebot oder durch das Fehlen von Informationen. Dies gilt auch für Inhalte Dritter, die über dieses Angebot zugänglich sind.

Ein Dienst der *ETH-Bibliothek*
ETH Zürich, Rämistrasse 101, 8092 Zürich, Schweiz, www.library.ethz.ch

http://www.e-periodica.ch

Stahlbau für alle Zwecke

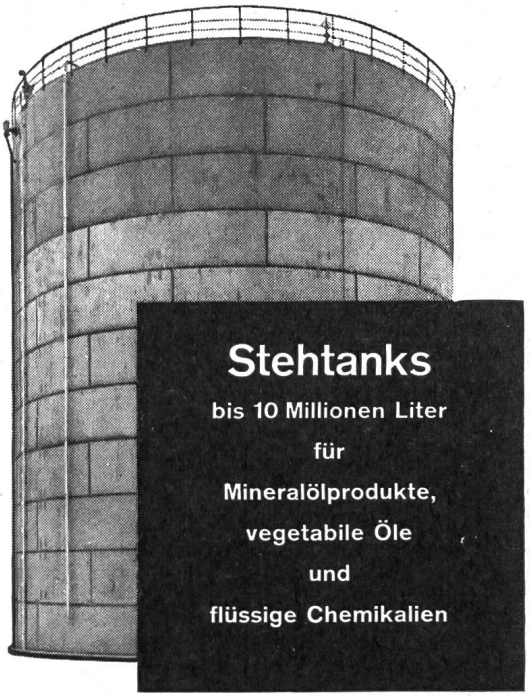

Stehtanks

bis 10 Millionen Liter
für
Mineralölprodukte,
vegetabile Öle
und
flüssige Chemikalien

Aktiengesellschaft

JOSEF MEYER, MÖHLIN

Eisen- und Waggonbau Tel. 061/88 12 41

HELIOS-ZENTRALSCHMIERUNG

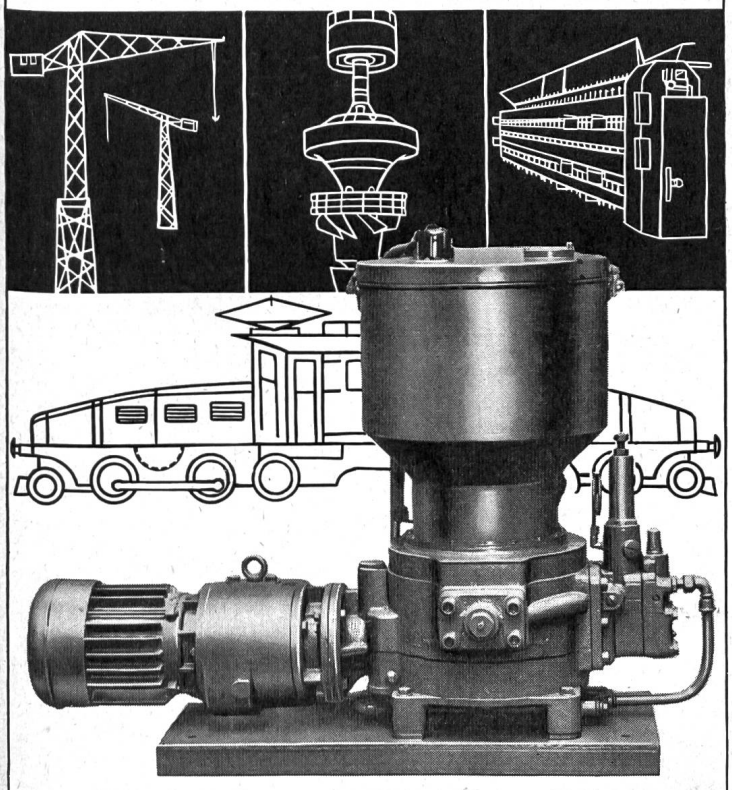

FRANZ GYSI SUHR-AARAU

AKTIENGESELLSCHAFT · TELEPHON (064) 23966

SIEMENS
MESSTECHNIK

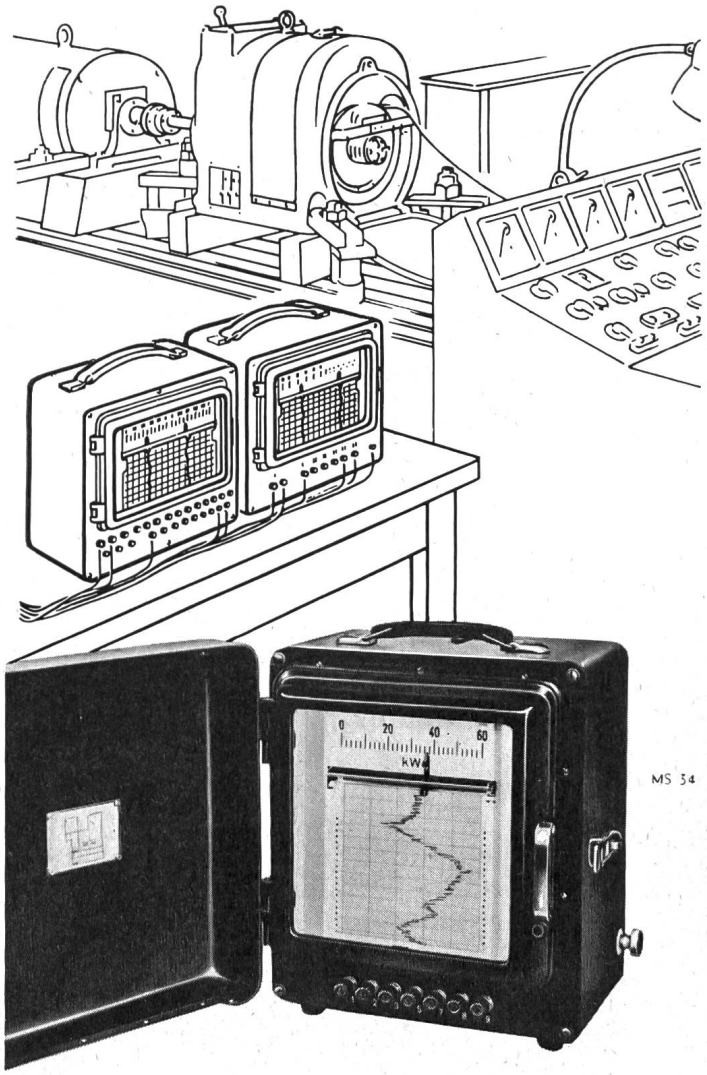

MS 34

Klarheit schaffen

über Belastung, Betriebszustand und Verhalten von Anlagen und Maschinen setzt das Aufzeichnen des Verlaufs der kennzeichnenden Meßwerte voraus.

TRAGBARE

SIEMENS-TINTENSCHREIBER

lassen sich überall einsetzen; sie werden geliefert als:

Vielbereich-Strom- und Spannungsschreiber
Vielbereich-Leistungsschreiber
Multizet-Schreiber

SIEMENS & HALSKE AKTIENGESELLSCHAFT

GENERALVERTRETUNG FÜR DIE SCHWEIZ:
SIEMENS ELEKTRIZITÄTSERZEUGNISSE AG
ZÜRICH
LOWENSTRASSE 35 · TELEPHON (051) 253600

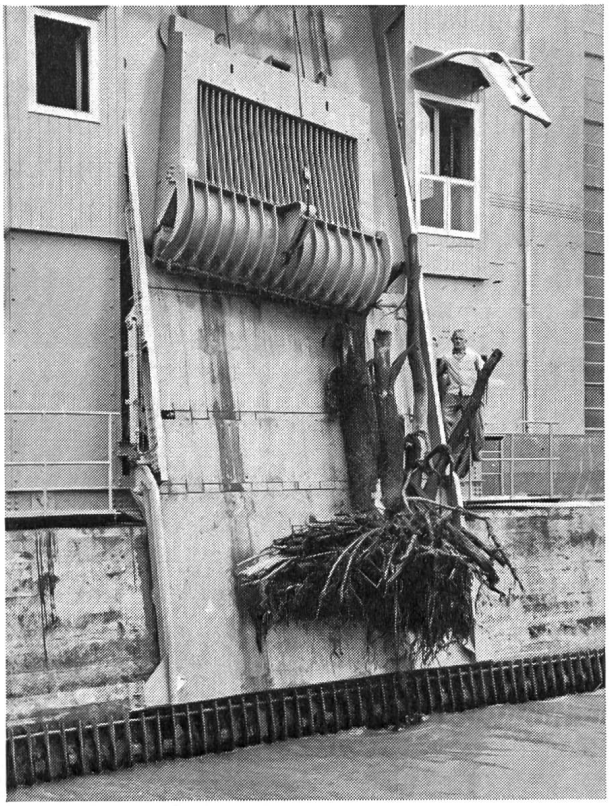

Rechenreinigungs-Maschinen

für Hoch- und Niederdruck-Kraftwerke, Kühlwasserfassungen von therm. Zentralen, Abwasserkläranlagen usw.

Maschinenfabrik **JONNERET AG, GENF**

Das moderne Meßgerät mit Kreisringskala und 250 Grad Ausschlag. Längere Skala bei geringerem Platzbedarf, parallaxfrei. Aus der Nähe genau ablesbar, aus der Ferne gut erkennbar. Unterbreiten Sie uns Ihr Meßproblem, wir beraten Sie gerne.

CENTRAX

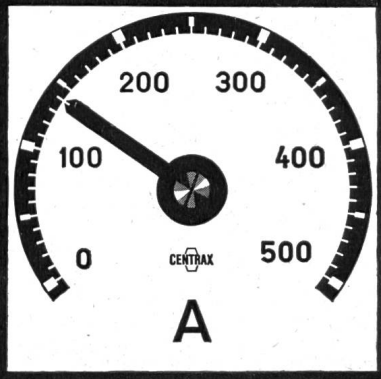

Aktiengesellschaft, Basel

CAMILLE BAUER

Pauletto VSG

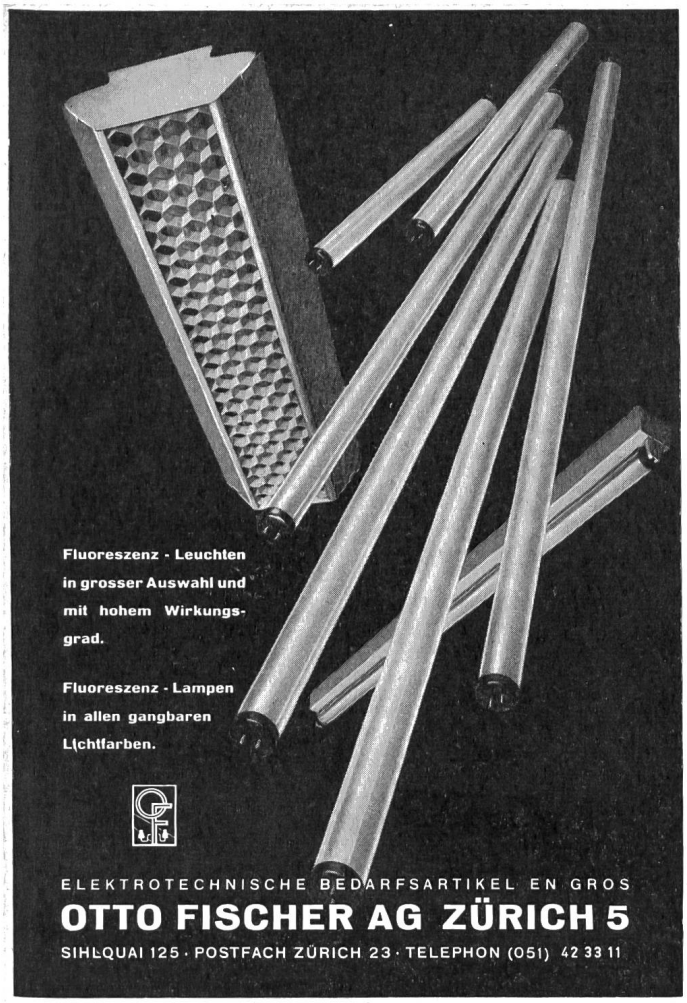

BLESS & CO

Bauunternehmung

ZÜRICH

AARAU – CHUR – ST. GALLEN

Tiefbau — Straßenbau

worauf es ankommt...

Qualität –
Leistung –
Fortschritt

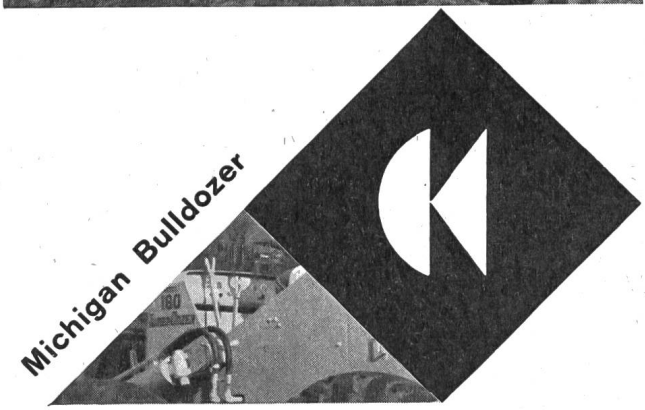

Denken Sie deshalb bei Ihrem nächsten Ankauf daran: für höchste Ansprüche eine Charles Keller Baumaschine — sie leistet mehr!

Charles Keller

Baumaschinen Wallisellen-Zürich Tel. 051/93 39 33
Bureau Lausanne Tél. 021/23 59 01

BLEIKABEL

für **Stark- und Schwachstrom**

TRU-LAY-BRUGG-DRAHTSEILE

für **alle** Anwendungsgebiete

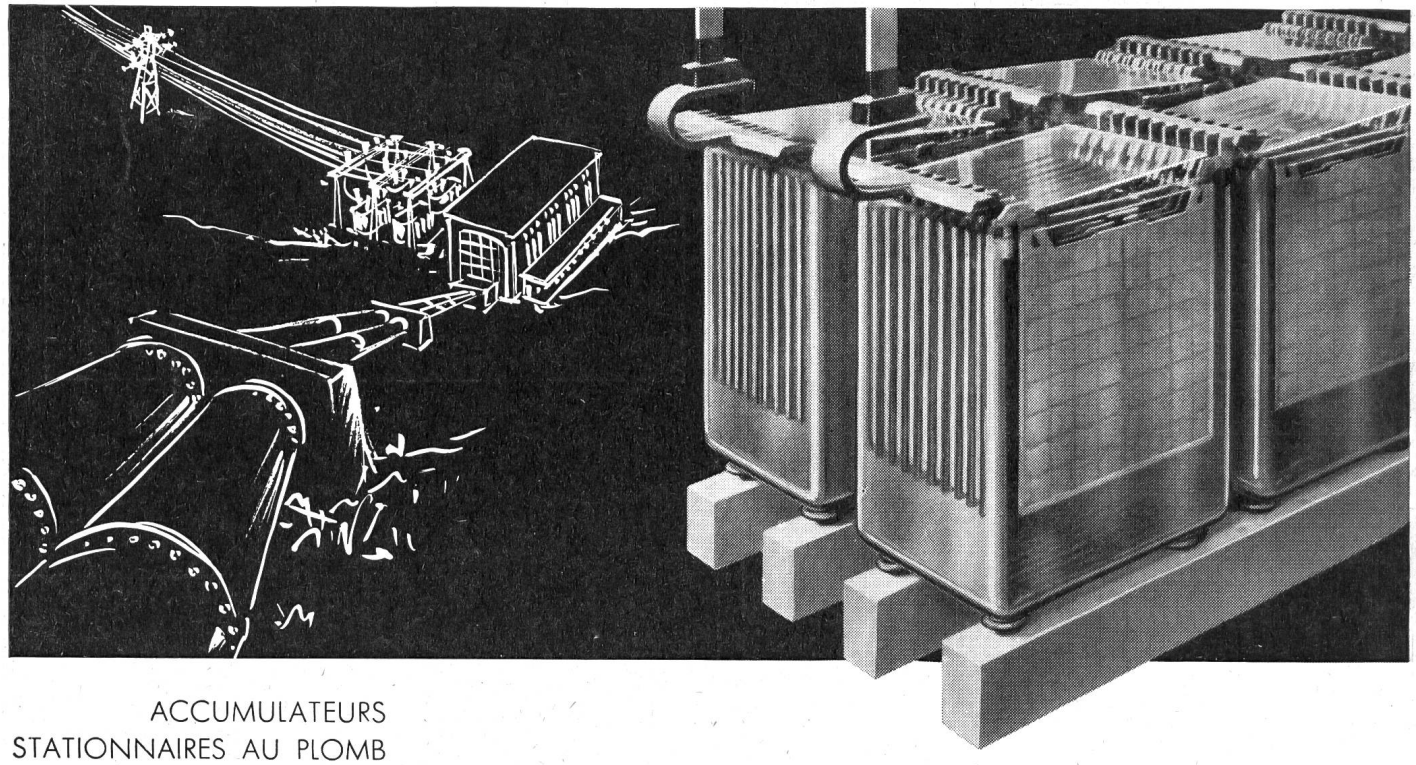

ACCUMULATEURS
STATIONNAIRES AU PLOMB
pour centrales électriques,
centraux téléphoniques, etc.
STATIONÄRE
BLEI-AKKUMULATOREN
für Elektrizitätswerke,
Telefonzentralen, usw.

LECLANCHÉ SA YVERDON

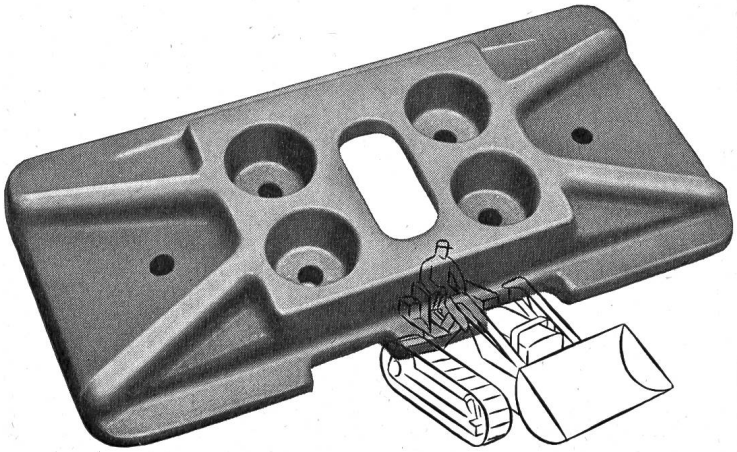

RAUPENKETTEN

Bodenplatten, Kettenglieder, Tragrollen
und Laufrollen aus gesenkgeschmiedetem
Mangan-Vanadium-Spezialstahl

für alle Raupenfahrzeuge

ab Lager lieferbar. Tel. (051) 93 62 10

SIEBAG AG GLATTBRUGG

Schutz - Überwachung - Signalisierung . . .

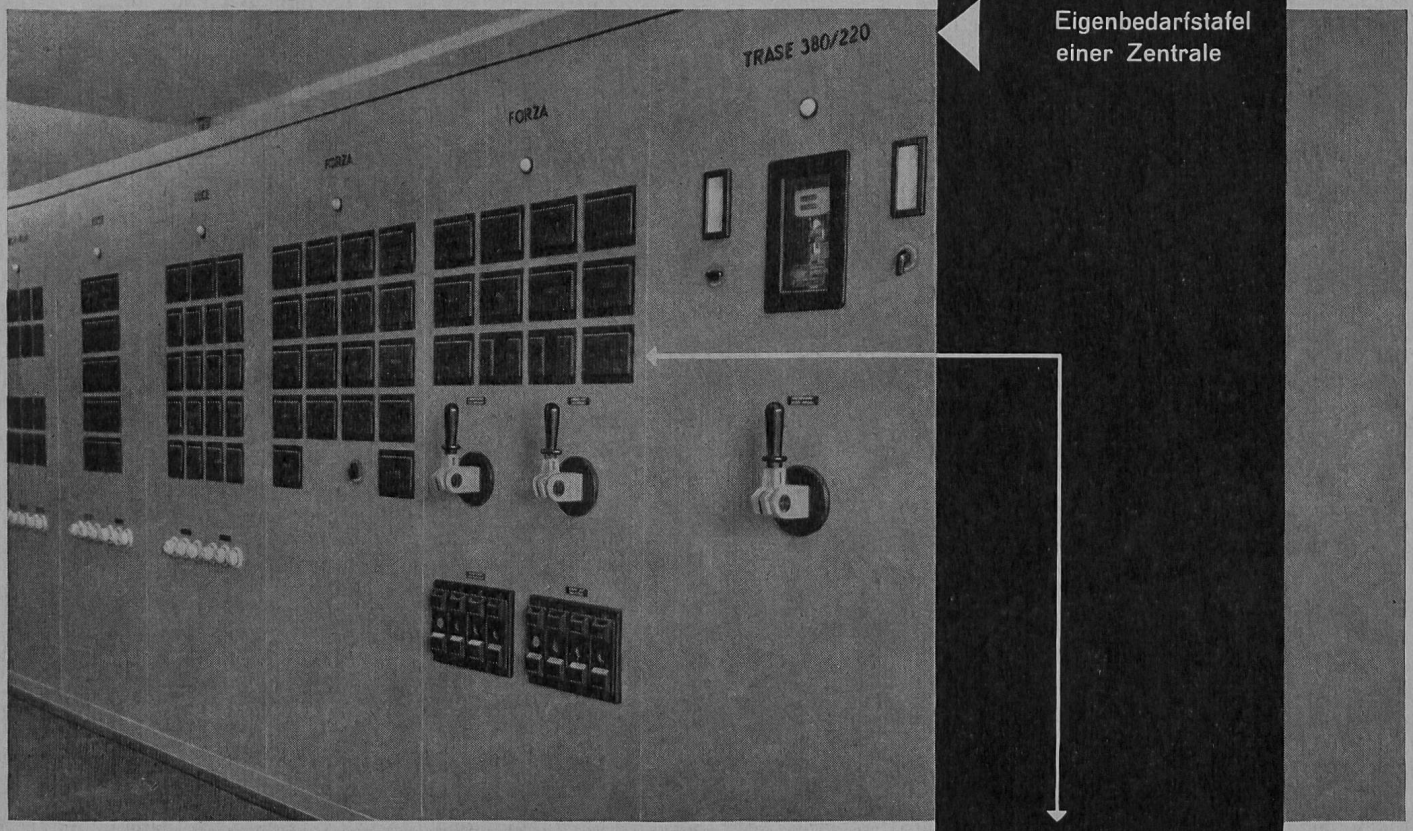

Eigenbedarfstafel einer Zentrale

CMC - Kleinautomaten als Schutz-, Überwachungs- und Signalisierungsorgan in bedienten oder unbedienten Anlagen. Ein-, zwei- oder dreipolig für Nennströme bis 25 A / 500 V.

Der rückstellbare Signalkontakt, welcher nur bei einer automatischen Auslösung anspricht, meldet Störungen in Kraft-, Licht- und Steuerstromkreisen.

Am Kleinautomat selbst erfolgt die Anzeige durch Herausspringen des roten Signalknopfes.

1 Ein-Druckknopf 2 Aus-Druckknopf 3 Roter Signalknopf

CMC

Carl Maier & Cie. Schaffhausen / Schweiz

Fabrik elektrischer Apparate und Schaltanlagen

Durchführungen

sind besonders anschauliche Vertreter unseres Arbeitsprogrammes, daher haben wir sie hier als Blickfang gewählt. Wir bauen Durchführungen für Betriebs-Spannungen bis zu 400000 V. Die Qualität, Betriebssicherheit und Dauerhaftigkeit der Normal- und Spezialausführungen haben für diesen Arbeitszweig unsern Weltruf begründet. Nicht nur Durchführungs-, sondern

alle Hochspannungs-Isolierprobleme löst

Micafil. Unsere langjährigen Forschungen und die Entwicklung spezieller Isoliermaterialien wie Superresocel befähigen uns, absolut zuverlässige und rationelle Isolationen zu liefern. Nennen Sie uns Ihr Problem, wir sagen Ihnen die Lösung.

MICAFIL AG ZÜRICH

MICAFIL

Elektroisolationen Durchführungen Resoformpreßteile Nepolinkondensatoren
Hochspannungsprüfgeräte Maschinen für Elektrowicklereien Hochvakuumpumpen