Objekttyp: **Advertising**

Zeitschrift: **Wasser- und Energiewirtschaft = Cours d'eau et énergie**

Band (Jahr): **48 (1956)**

Heft 10

PDF erstellt am: **29.05.2024**

Nutzungsbedingungen

Die ETH-Bibliothek ist Anbieterin der digitalisierten Zeitschriften. Sie besitzt keine Urheberrechte an den Inhalten der Zeitschriften. Die Rechte liegen in der Regel bei den Herausgebern.
Die auf der Plattform e-periodica veröffentlichten Dokumente stehen für nicht-kommerzielle Zwecke in Lehre und Forschung sowie für die private Nutzung frei zur Verfügung. Einzelne Dateien oder Ausdrucke aus diesem Angebot können zusammen mit diesen Nutzungsbedingungen und den korrekten Herkunftsbezeichnungen weitergegeben werden.
Das Veröffentlichen von Bildern in Print- und Online-Publikationen ist nur mit vorheriger Genehmigung der Rechteinhaber erlaubt. Die systematische Speicherung von Teilen des elektronischen Angebots auf anderen Servern bedarf ebenfalls des schriftlichen Einverständnisses der Rechteinhaber.

Haftungsausschluss

Alle Angaben erfolgen ohne Gewähr für Vollständigkeit oder Richtigkeit. Es wird keine Haftung übernommen für Schäden durch die Verwendung von Informationen aus diesem Online-Angebot oder durch das Fehlen von Informationen. Dies gilt auch für Inhalte Dritter, die über dieses Angebot zugänglich sind.

Ein Dienst der *ETH-Bibliothek*
ETH Zürich, Rämistrasse 101, 8092 Zürich, Schweiz, www.library.ethz.ch

http://www.e-periodica.ch

AMERICAN TRACTOR CORPORATION

TERRATRAC - Modell 600

mit Drehmomentwandler und Terramatic-Spezial-Getriebe

Lieferbar mit: **Frontlader — Bulldozer** (Gradschild oder Schrägschild) — **Aufreißer — Grabentieflöffel — Seilwinde** sowie mit **Lader-Bulldozer-Kombination**

Verlangen Sie bitte Offerte und Vorführung

GENERALVERTRETUNG

FRANZ STIRNIMANN A.G.

BAUMASCHINENFABRIK OLTEN TEL. 062/ 54 2 85

SOCAL S.A.

ERDÖLPRODUKTE

Hauptsitz: **Lausanne,** 12, rue Etraz, Tel. (021) 22 27 46

Alleinvertretung der

«PURFINA»-

TRANSFORMATORENÖLE
TURBINENÖLE
DIESELMOTORENÖLE
SPEZIALÖLE UND FETTE

TREIB- UND BRENNSTOFFE

SOCAL PURFINA

Unsere Ingenieure beraten Sie gerne

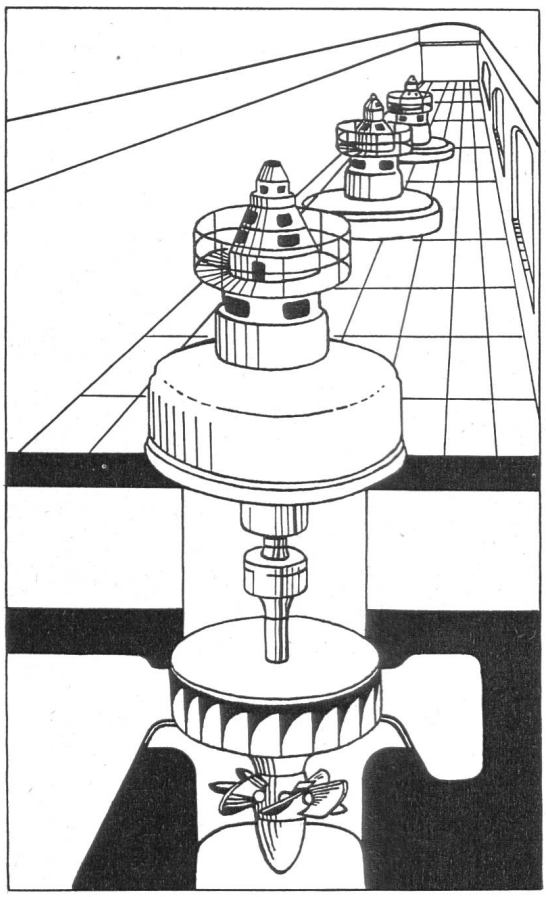

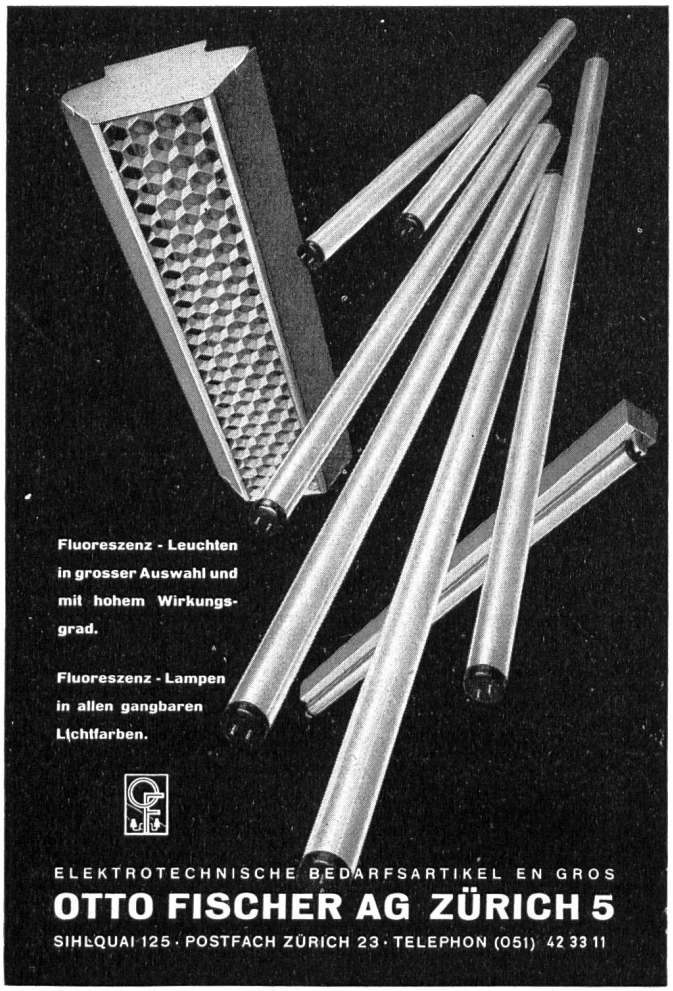

ELEKTROTECHNISCHE BEDARFSARTIKEL EN GROS
OTTO FISCHER AG ZÜRICH 5
SIHLQUAI 125 · POSTFACH ZÜRICH 23 · TELEPHON (051) 42 33 11

Schaffler's
Elektr.
Zünder,
Zündmaschinen,
Meß- und
Prüfgeräte

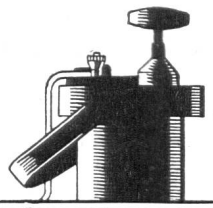

ZURIMEX AG

ZUG, ALPENSTRASSE 16
TEL. (042) 4 38 22 - 4 38 23

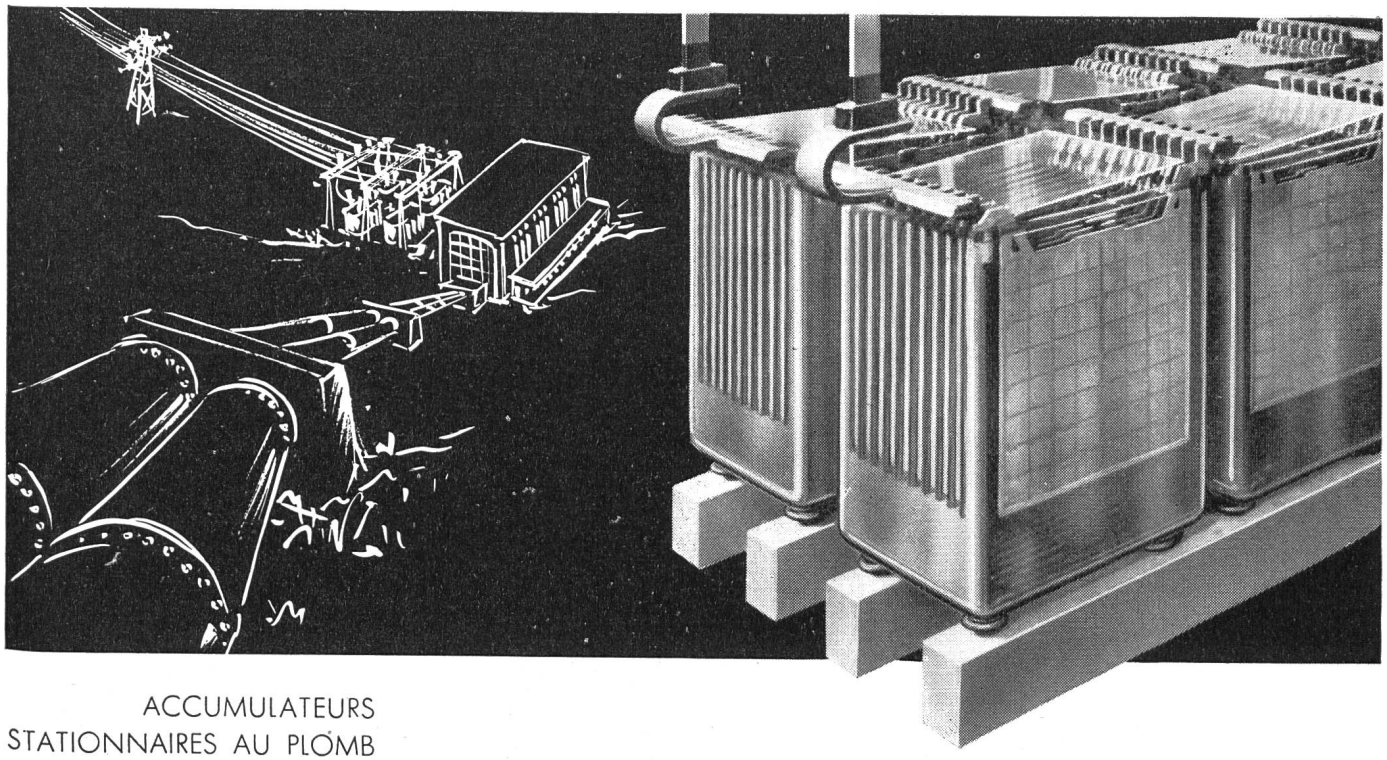

ACCUMULATEURS
STATIONNAIRES AU PLOMB
pour centrales électriques,
centraux téléphoniques, etc.
STATIONÄRE
BLEI-AKKUMULATOREN
für Elektrizitätswerke,
Telefonzentralen, usw.

LECLANCHÉ SA YVERDON

Stump, BOHR AG

Spezialarbeiten des Tiefbaues

Bern
Kapellenstraße 22
(031) 2 46 22

ZÜRICH
Mühlebachstraße 8
(051) 34 54 66

Chur
Rigastraße 2
(081) 2 10 71

Locarno
Via Municipio 12
(093) 7 26 45

Sion
Porte Neuve 5
(027) 2 20 53

Rammsondierungen
Sondierbohrungen
Kernbohrungen
Zementinjektionen
Tongel- und chemische Injektionen
Grundwasserfassungen
Bohrpfähle

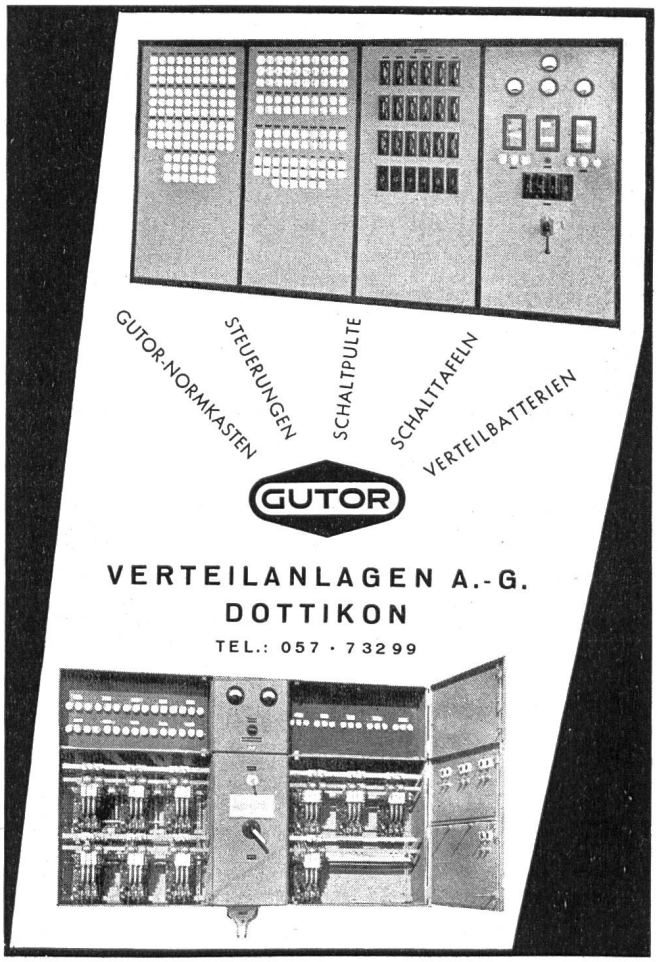

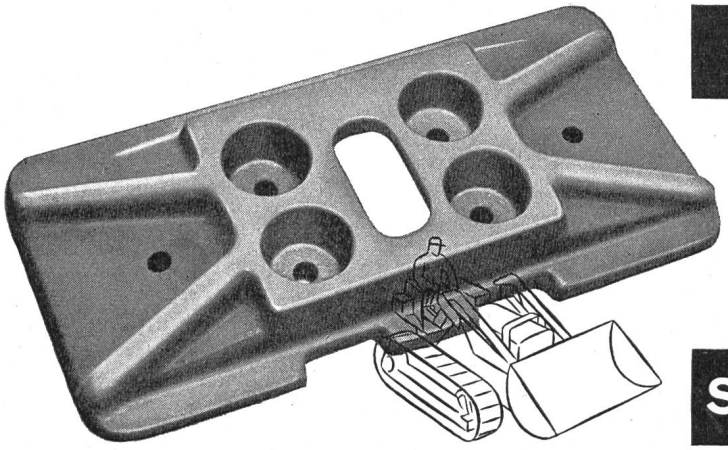

RAUPENKETTEN

Bodenplatten, Kettenglieder, Tragrollen und Laufrollen aus gesenkgeschmiedetem Mangan-Vanadium-Spezialstahl

für alle Raupenfahrzeuge

ab Lager lieferbar. Tel. (051) 93 62 10

SIEBAG AG GLATTBRUGG

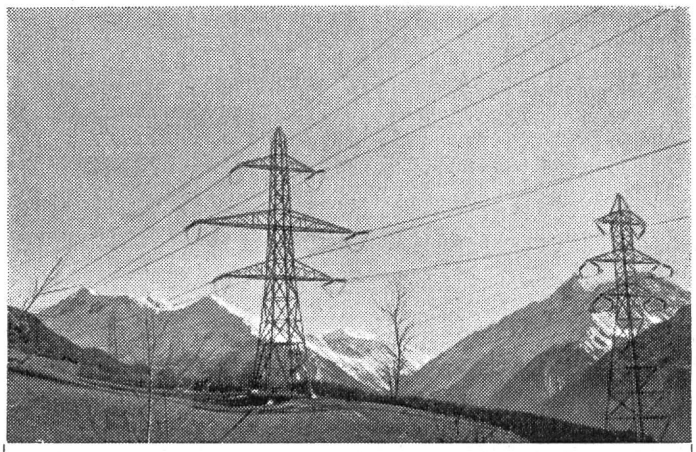

WALTER HÄSLER

ELEKTRISCHE UNTERNEHMUNGEN

SPIEZ Tel. 75181 / **ZÜRICH** Tel. 331490

Erstellen von

- **Hoch- und Niederspannungsleitungen**
- **Spannungsumbauten / Kabelanlagen**

Aeberhardt

für den Kraftwerkbau: Kompressoren
Preßluftwerkzeuge
Straßenwalzen

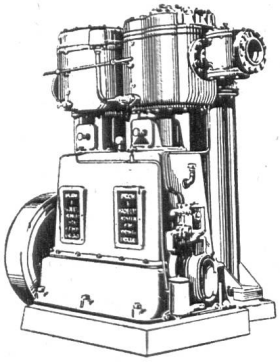

Ed. Aeberhardt AG, Winterthur Zürcherstr. 254, Tel. (052) 6 15 31

BROOMWADE

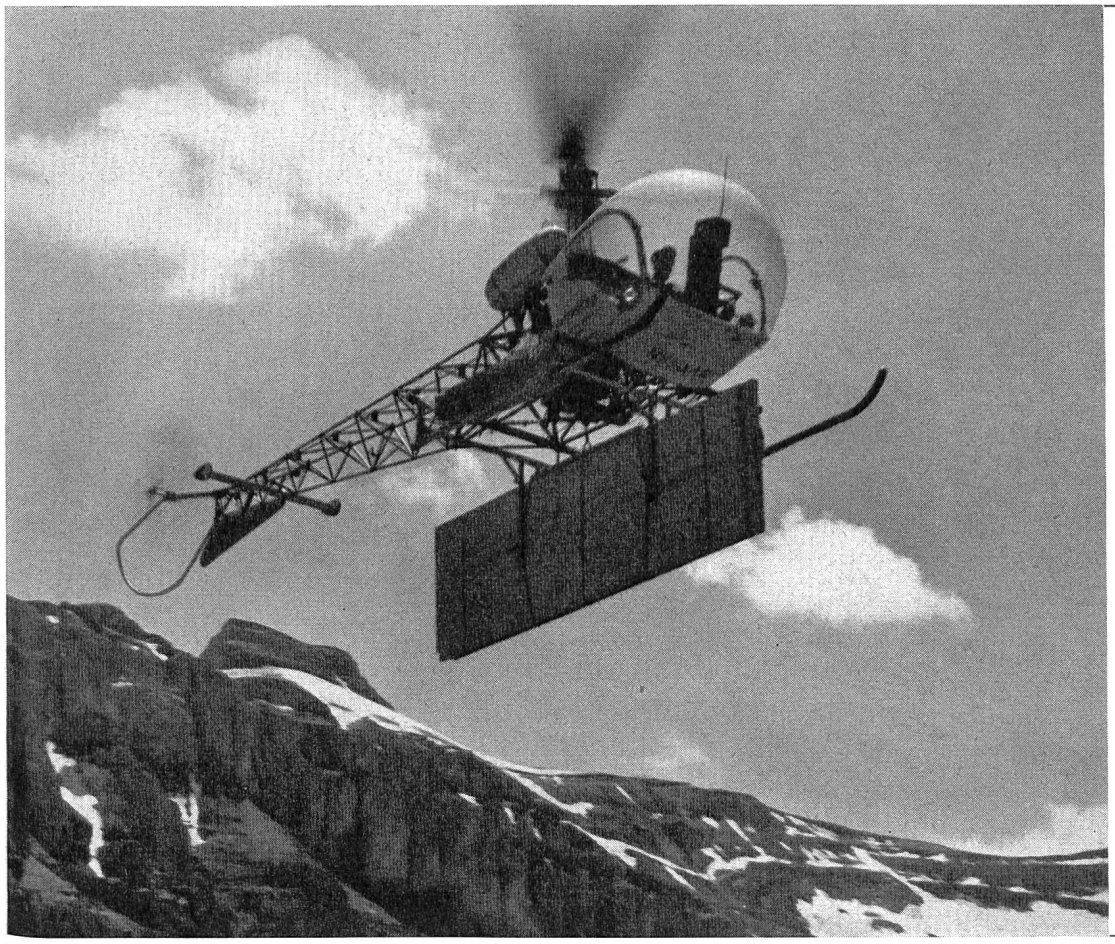

Personen- und Materialtransporte im Gebirge rasch und wirtschaftlich mit modernen Helicoptern.

Kleiner Raumbedarf für Start und Landung — Große Transportleistung in kurzem Zeitraum.

HELISWISS

Schweiz. Helicopter AG · Bern

Tel. 031 . 9 49 68

CO_2 Brandschutz für Generatoren

Raumlüftung für Kraftwerke

Erfahrung
Qualität
Sicherheit

SIFRAG

Spezialapparatebau und Ingenieurbureau Frei AG

BERN

Bahnhöheweg 70 Telephon 66 25 25

Automatische Rechenreiniger

mit und ohne Abschwemmkanal

Rechenanlagen
Schleusen

mit mechanischem
und elektrischem Antrieb

MEWAG

Metallwarenfabrik AG, Wasen i. E.

Generalvertretung in der Schweiz:

EGLI & ERBES Baumaschinen BASEL

Telephon 061/ 23 33 94

HELIOS-ZENTRALSCHMIERUNG

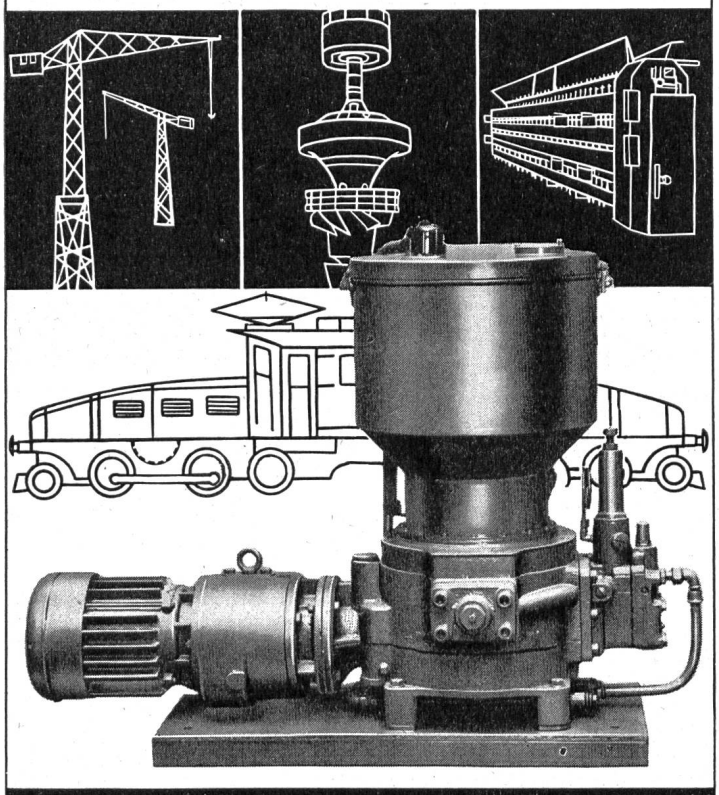

FRANZ GYSI SUHR-AARAU

AKTIENGESELLSCHAFT · TELEPHON (064) 2 39 66

WANTED for USA

Experienced DESIGN ENGINEER for HYDRAULIC TURBINES

Progressive Hydraulic Turbine manufacturer in U. S. A. is seeking qualified designer or design engineer to perform mechanical design and stress analysis on all components of hydraulic turbines. Experience desired on high head Francis and/or Kaplan turbines, also multi-jet Pelton turbines. Also desirable, knowledge of hydraulic design and knowledge of mechanical design of valves.

Working knowledge of English language required! Transportation to U.S.A. paid for. Immigration arranged.

Please submit resumé of education and experience, written in the English language, in duplicate, in full confidence, to:

NETPOWER C.V. 17 van Hoornbeekstr.

THE HAGUE - HOLLAND

centrale de NENDAZ

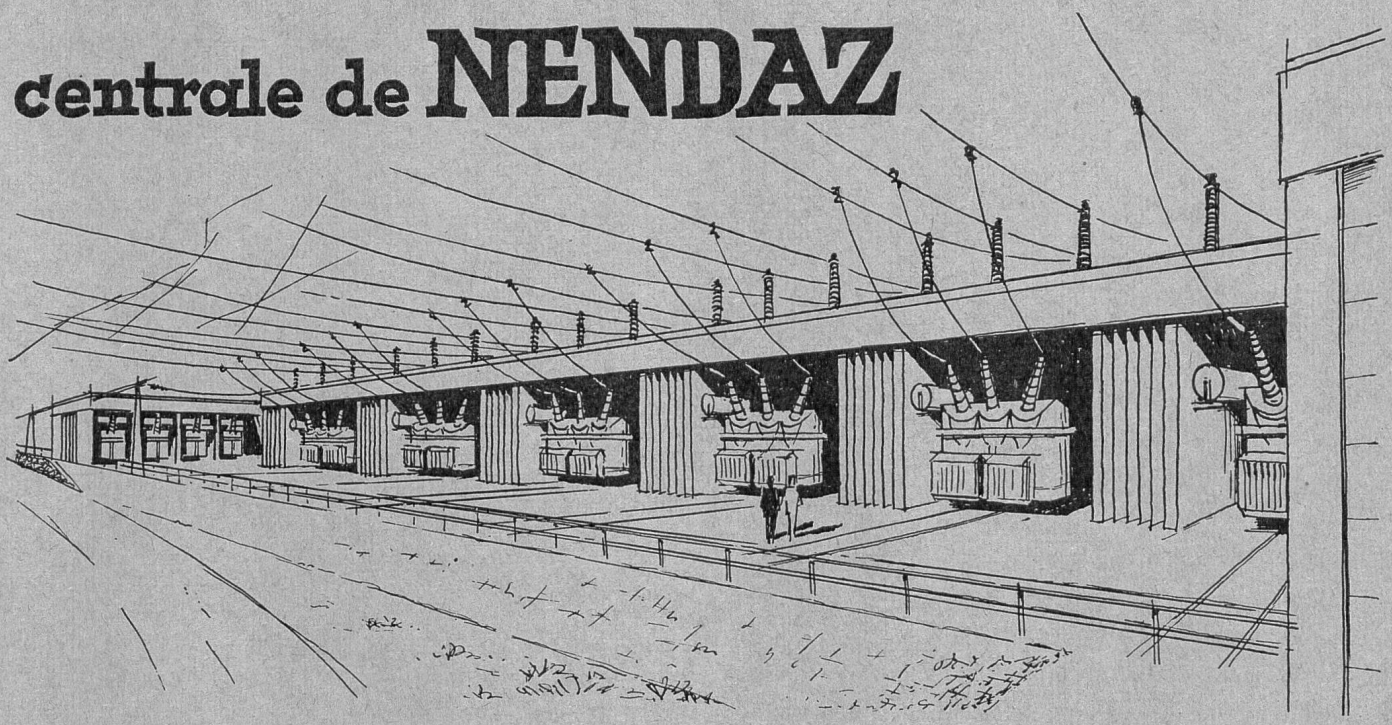

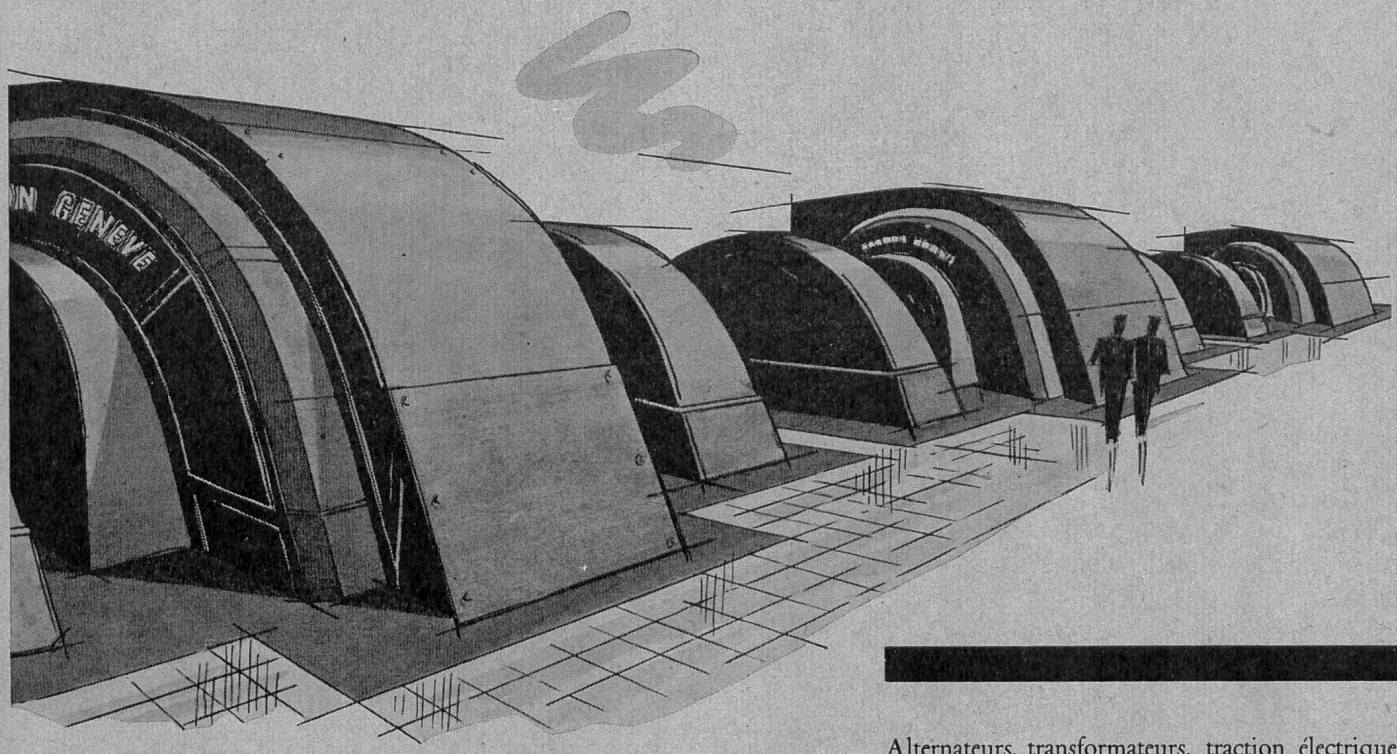

Pour la centrale de NENDAZ, la plus puissante de Suisse, la S.A. des Ateliers de Sécheron livrera, en première étape:

4 autotransformateurs monophasés, dont un de réserve, formant un groupe triphasé, de 125 000 kVA, 260/147/13 kV, 50 Hz

3 transformateurs triphasés de 80 000 kVA, 13/260 kV, 50 Hz

2 alternateurs à axe horizontal de 80 000 kVA, 500 t/min

Alternateurs, transformateurs, traction électrique, redresseurs à vapeur de mercure sans pompes, régulateurs automatiques, matériel pour la soudure à l'arc

S.A. DES ATELIERS DE SÉCHERON / GENÈVE

Sécheron

Generalvertretung in der Schweiz:

EGLI & ERBES Baumaschinen BASEL

Telephon 061/ 23 33 94

HELIOS-ZENTRALSCHMIERUNG

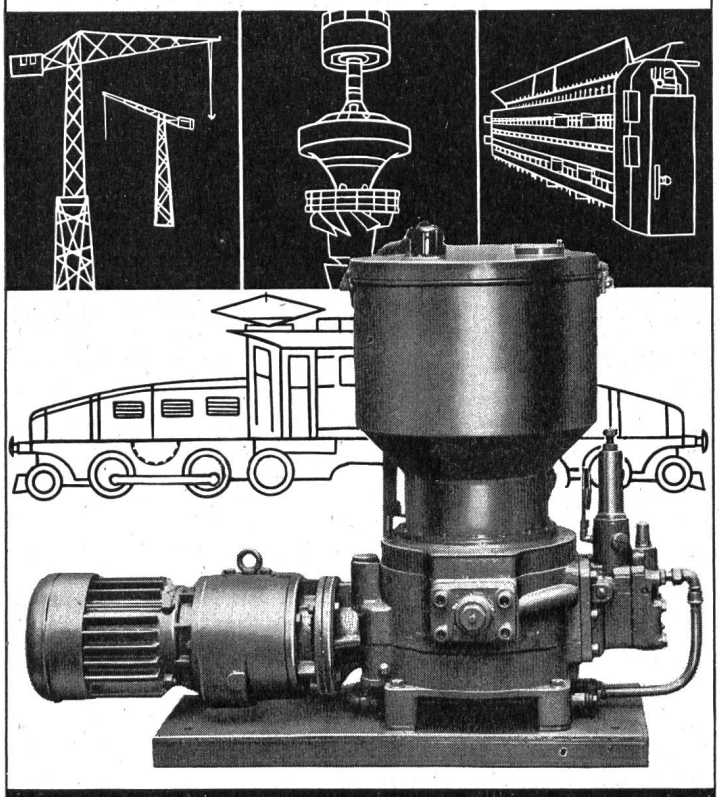

FRANZ GYSI SUHR-AARAU

AKTIENGESELLSCHAFT · TELEPHON (064) 2 39 66

WANTED for USA

Experienced DESIGN ENGINEER for HYDRAULIC TURBINES

Progressive Hydraulic Turbine manufacturer in U. S. A. is seeking qualified designer or design engineer to perform mechanical design and stress analysis on all components of hydraulic turbines. Experience desired on high head Francis and/or Kaplan turbines, also multi-jet Pelton turbines. Also desirable, knowledge of hydraulic design and knowledge of mechanical design of valves.

Working knowledge of English language required! Transportation to U.S.A. paid for. Immigration arranged.

Please submit resumé of education and experience, written in the English language, in duplicate, in full confidence, to:

NETPOWER C.V. 17 van Hoornbeekstr.

THE HAGUE - HOLLAND

centrale de NENDAZ

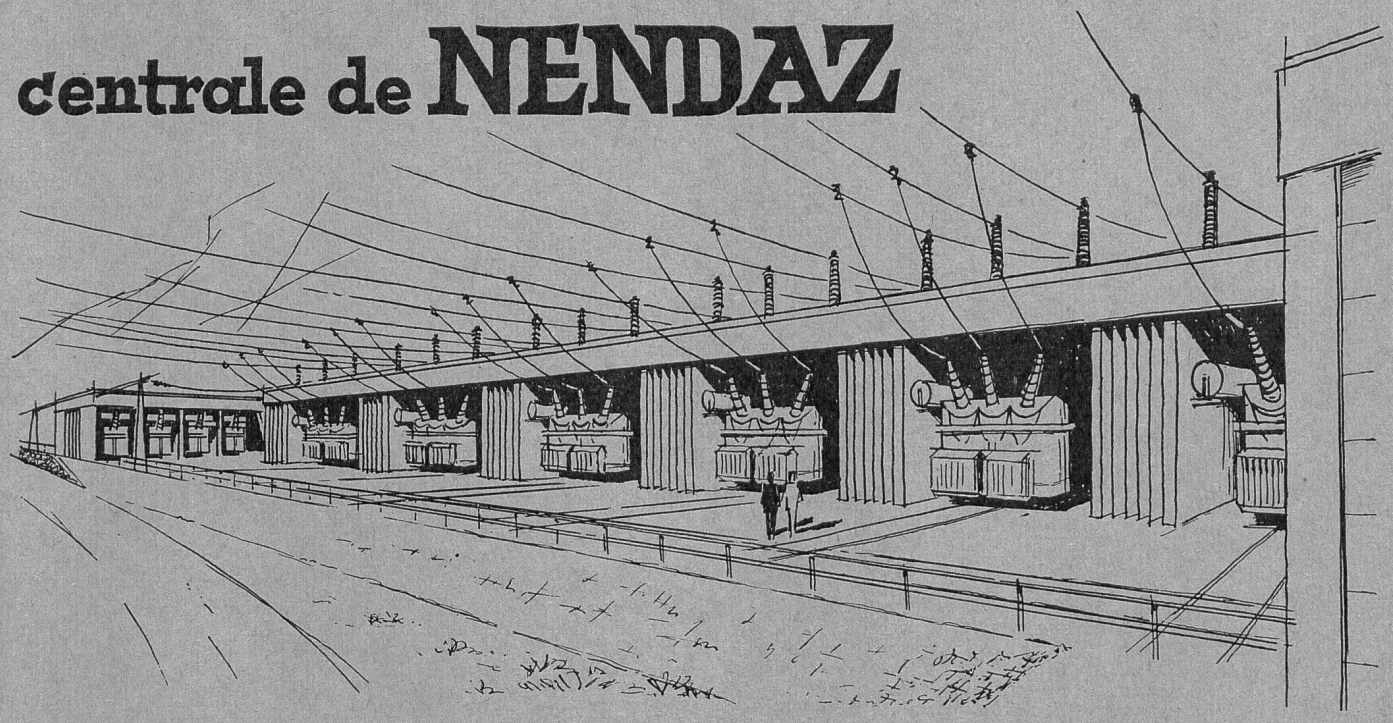

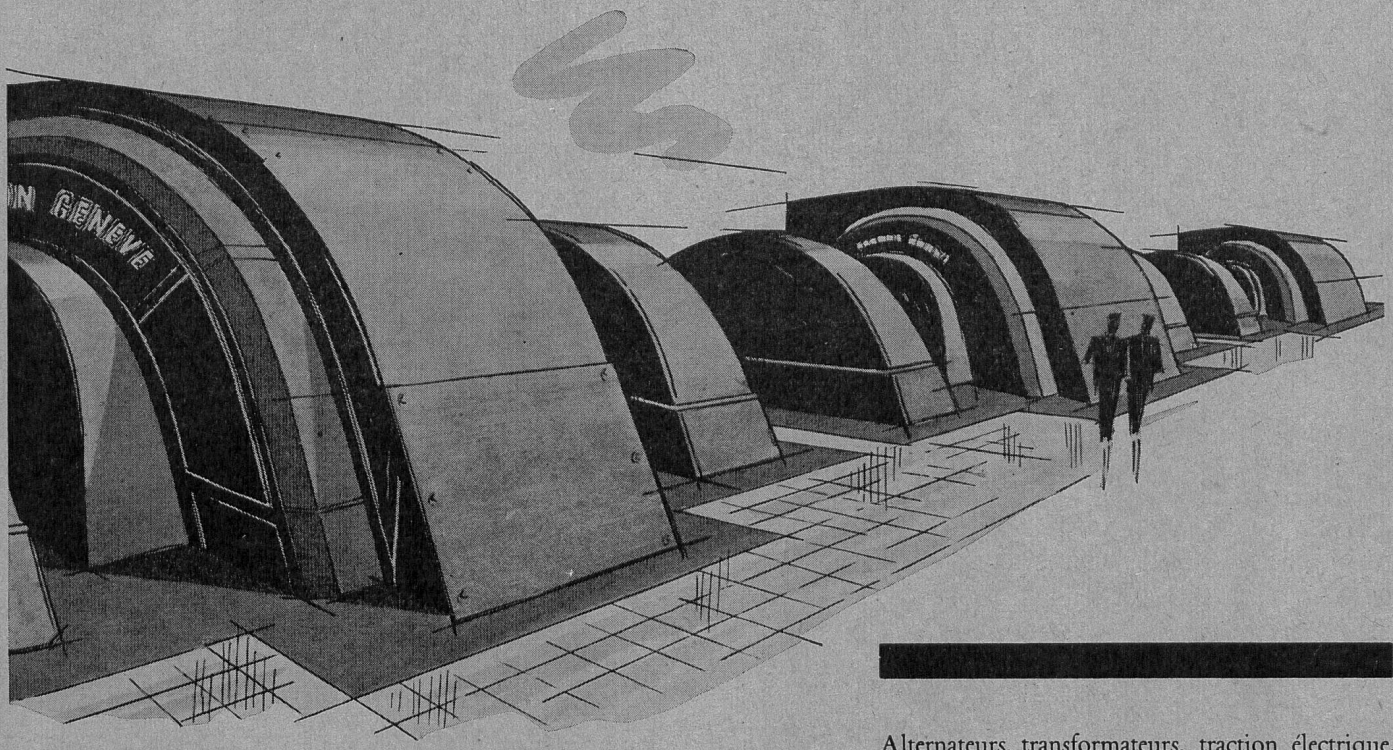

Pour la centrale de NENDAZ, la plus puissante de Suisse, la S.A. des Ateliers de Sécheron livrera, en première étape:

4 autotransformateurs monophasés, dont un de réserve, formant un groupe triphasé, de 125 000 kVA, 260/147/13 kV, 50 Hz

3 transformateurs triphasés de 80 000 kVA, 13/260 kV, 50 Hz

2 alternateurs à axe horizontal de 80 000 kVA, 500 t/min

Alternateurs, transformateurs, traction électrique, redresseurs à vapeur de mercure sans pompes, régulateurs automatiques, matériel pour la soudure à l'arc

S.A. DES ATELIERS DE SÉCHERON / GENÈVE

Sécheron

FERNZÄHLUNG - FERNMESSUNG
FERNSTEUERUNG

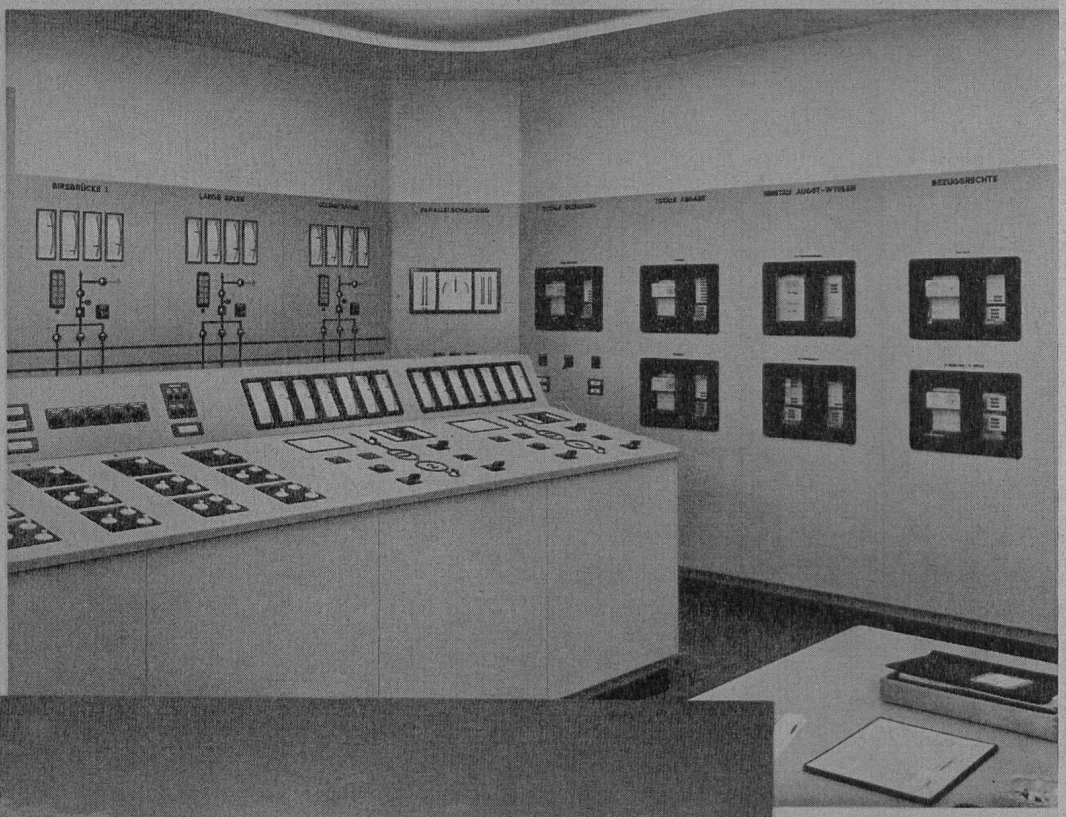

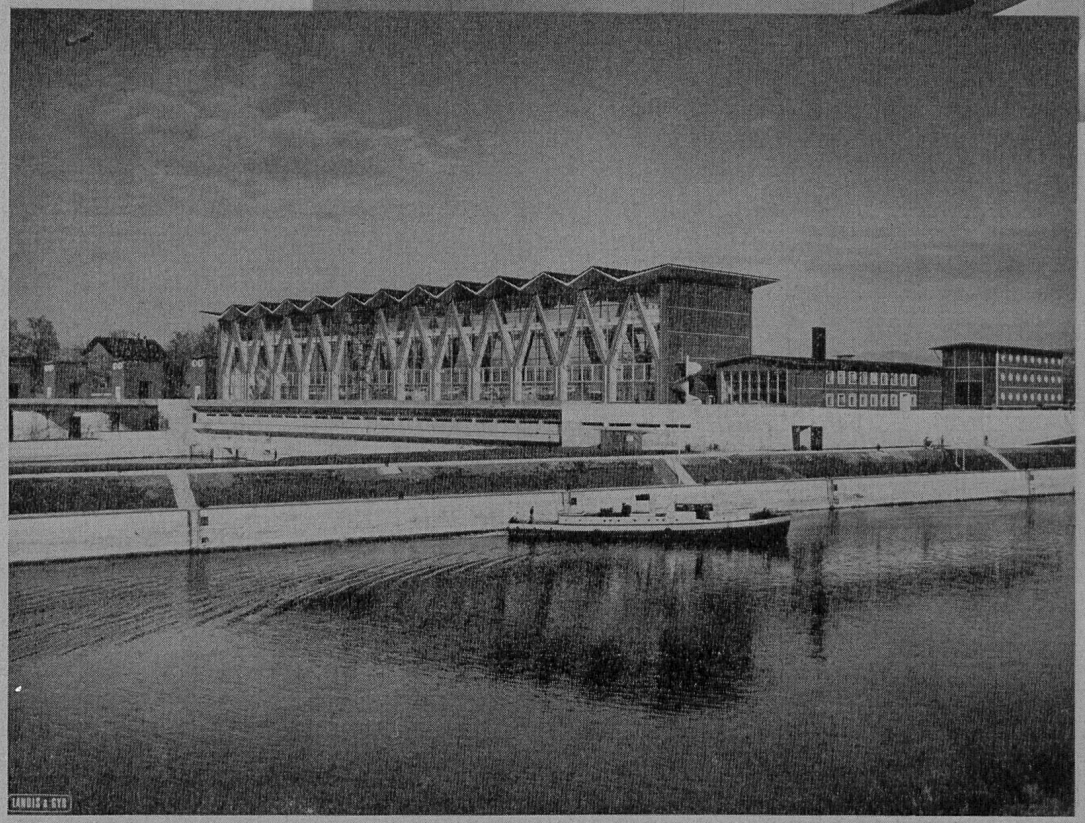

Kraftwerk Birsfelden mit Fernzählanlage Landis & Gyr

LANDIS & GYR AG. ZUG

In 2883