Firmennachrichten

Objekttyp: **Group**

Zeitschrift: **Werk, Bauen + Wohnen**

Band (Jahr): **75 (1988)**

Heft 6: **Die Peripherie als Ort = La banlieue en tant que site = Periphery as site**

PDF erstellt am: **05.05.2024**

Nutzungsbedingungen

Die ETH-Bibliothek ist Anbieterin der digitalisierten Zeitschriften. Sie besitzt keine Urheberrechte an den Inhalten der Zeitschriften. Die Rechte liegen in der Regel bei den Herausgebern.
Die auf der Plattform e-periodica veröffentlichten Dokumente stehen für nicht-kommerzielle Zwecke in Lehre und Forschung sowie für die private Nutzung frei zur Verfügung. Einzelne Dateien oder Ausdrucke aus diesem Angebot können zusammen mit diesen Nutzungsbedingungen und den korrekten Herkunftsbezeichnungen weitergegeben werden.
Das Veröffentlichen von Bildern in Print- und Online-Publikationen ist nur mit vorheriger Genehmigung der Rechteinhaber erlaubt. Die systematische Speicherung von Teilen des elektronischen Angebots auf anderen Servern bedarf ebenfalls des schriftlichen Einverständnisses der Rechteinhaber.

Haftungsausschluss

Alle Angaben erfolgen ohne Gewähr für Vollständigkeit oder Richtigkeit. Es wird keine Haftung übernommen für Schäden durch die Verwendung von Informationen aus diesem Online-Angebot oder durch das Fehlen von Informationen. Dies gilt auch für Inhalte Dritter, die über dieses Angebot zugänglich sind.

Ein Dienst der *ETH-Bibliothek*
ETH Zürich, Rämistrasse 101, 8092 Zürich, Schweiz, www.library.ethz.ch

http://www.e-periodica.ch

ARGISOL®

das energiebewusste Bausystem

Jetzt gibt es ein technisch und bauphysikalisch wegweisendes Bausystem für Massivwände, mit dem Sie ***schneller, preiswerter und sicherer*** planen und bauen können.

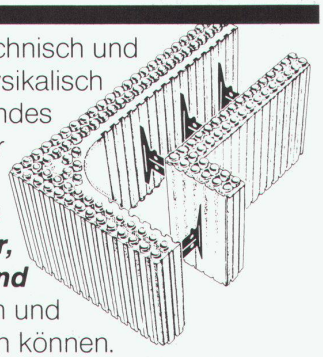

Die überzeugenden Vorteile des ARGISOL-Bausystems: 1. Variables Planen durch vorgefertigte Winkelstücke, Rundungen etc. 2. Hervorragende bauphysikalische Eigenschaften. 3. Energiebewußtes Bauen. 4. Gute Schalldämmung. 5. Angenehmes Raumklima. 6. Schnelleres, einfacheres Bauen. 7. Viele Vorteile auch für den Verarbeiter. 8. Sicheres Bauen. 9. Preiswerteres Bauen.

Verlangen Sie unsere technischen Unterlagen

ATB Luzern AG

CH-6018 Buttisholz Telefon 045-571626
Mühlemoos

Firmennachrichten

Die erste Sicherheitsdrehtüre mit völlig transparentem Mittelteil

Jetzt gibt es die bewährte Sicherheitsdrehtüre «Cirkel-Line» *auch mit durchsichtigem Mittelteil.* Dank ihrer transparenten Mittelachse wirkt sie noch grosszügiger, leichter, eleganter und einladender. Die freie Zentralpartie kann als Ausstellungsfläche für Werbemassnahmen oder künstlerische Zwecke eingesetzt werden. Die niedrige Motorhaube kann stehend oder drehend benützt werden. Grossen Effekt bringt eine zusätzliche Beleuchtung innerhalb der Zentralpartie.

Von der technischen Seite her besticht die neue MS5 «Full Glass» durch die typischen Vorzüge einer «Cirkel-Line»: Schutz vor übermässigem Energieverbrauch und Immissionen aller Art wie Zugluft, Staub und Lärm. Im Panikfall steht sie selbstverständlich als Fluchttüre zur Verfügung.
H. Baumgartner+Co. AG,
8702 Zollikon

Das neue, einzigartige Kunststoff-Fensterprofil: Das Brügmann-Fenster «Renaissance»

Wie sich moderne Technik und überlieferte Formen harmonisch verbinden lassen, zeigen Brügmann-Fenster «Renaissance».

Diese besonders schönen Fenster sind nach alten Vorbildern mit profilierten Kanten geformt. Sie sind – handwerklich verarbeitet wie ein wertvolles Möbelstück – schön profiliert, anmutig und eignen sich für jede Fensterrenovierung und Neubauplanung.

Die Rahmen haben abgeschrägte Anschlagkanten, die Flügel sind aussen und innen mit Hohlkehlen und abgestuften Rundungen profiliert. Klassische Teilungen und Fensterformen sind mit Renaissance-Programm der Serie 18 in moderner Systemtechnik möglich. Renaissance-Fenster sind schlank, elegant und besonders formschön.

Weitere Merkmale: Die Isolierglasfenster haben Drehflügel, Drehkippflügel, Kippflügel, Stulpflügel. Die Gesamtbreite entspricht dem

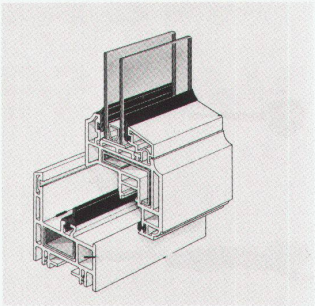

alten Holzfenster. Die flächenversetzten Renaissance-Fenster sind zu fertigen mit einschweissbaren Flügelsprossen, 60 mm breit, mit profilierten Kanten innen und aussen; mit profilierten Ziersprossen, 28 mm breit, für ungeteilte Scheiben; mit klappbaren Ziersprossenrahmen aus kunststoffbeschichtetem Metall.

Wärmedämmung: bei 2-Scheiben-Verglasung $k_F = 2{,}6\,W/m^2 \times K$; bei 3-Scheiben-Verglasung $k_F = 2{,}0\,W/m^2 \times K$; bei Wärmeschutzglas $k_F = 1{,}5\,W/m^2 \times K$

Temporärer Wärmeschutz durch Rolladen: bei 2-Scheiben-Verglasung $k_F = 1{,}6\,W/m^2 \times K$; bei 3-Scheiben-Verglasung $k_F = 1{,}3\,W/m^2 \times K$.

Schalldämmung: Je nach Verglasung bis 42 dB. Temporärer Schallschutz durch Rolladen mit aussen vorgebautem Rolladenkasten (Brügmann-Komplett-System)+8 bis 12 dB mehr.

Die Merkmale des Brügmann-Fensters «Renaissance» auf einen Blick: tiefgestaffelte, profilierte Ansichtsflächen innen und aussen, gütegesicherte Qualität in Material und Konstruktion, bewährte Brügmann-Profiltechnik, individuelle Gestaltungsmöglichkeiten, grosse Profilpalette innerhalb der Serie 81, hohe Funktionssicherheit durch die typischen Brügmann-Fälze, einschweissbare Ziersprossen für Isolierglas, besonders schmaler Mittelschnitt bei 2flügligen Fenstern, handelsübliche Beschläge in vielen Varianten, Rahmen mit abgeschrägten Anschlagkan-