Objekttyp: **Advertising**

Zeitschrift: **Werk, Bauen + Wohnen**

Band (Jahr): **74 (1987)**

Heft 4: **Skandinavische Moderne in der Gegenwart = Le moderne nordique du présent = Northern modernism today**

PDF erstellt am: **31.05.2024**

Nutzungsbedingungen

Die ETH-Bibliothek ist Anbieterin der digitalisierten Zeitschriften. Sie besitzt keine Urheberrechte an den Inhalten der Zeitschriften. Die Rechte liegen in der Regel bei den Herausgebern.
Die auf der Plattform e-periodica veröffentlichten Dokumente stehen für nicht-kommerzielle Zwecke in Lehre und Forschung sowie für die private Nutzung frei zur Verfügung. Einzelne Dateien oder Ausdrucke aus diesem Angebot können zusammen mit diesen Nutzungsbedingungen und den korrekten Herkunftsbezeichnungen weitergegeben werden.
Das Veröffentlichen von Bildern in Print- und Online-Publikationen ist nur mit vorheriger Genehmigung der Rechteinhaber erlaubt. Die systematische Speicherung von Teilen des elektronischen Angebots auf anderen Servern bedarf ebenfalls des schriftlichen Einverständnisses der Rechteinhaber.

Haftungsausschluss

Alle Angaben erfolgen ohne Gewähr für Vollständigkeit oder Richtigkeit. Es wird keine Haftung übernommen für Schäden durch die Verwendung von Informationen aus diesem Online-Angebot oder durch das Fehlen von Informationen. Dies gilt auch für Inhalte Dritter, die über dieses Angebot zugänglich sind.

Ein Dienst der *ETH-Bibliothek*
ETH Zürich, Rämistrasse 101, 8092 Zürich, Schweiz, www.library.ethz.ch

http://www.e-periodica.ch

Was hat...

* PLEWA-isofix-Schamotterohre sind mit einer keramischen Innenglasur versehen. Die Fugenausbildung mit dem PLEWA-Säurekitt passt sich den physikalischen Eigenschaften der Rohre an. Deshalb sind Innenrohr und Fugen absolut wasserdicht und säurebeständig.

PLEWA-Kamine versotten nicht!

Unser Lieferprogramm:

- PLEWA-isofix-Montagekamine
- PLEWA-Kamine geschosshoch
- PLEWA LAS (Luft-Abgaskamin-System)
- FORNAX-Stahlkamine
- PLEWA-Kaminsanierungen (in Stahl oder Schamotte)

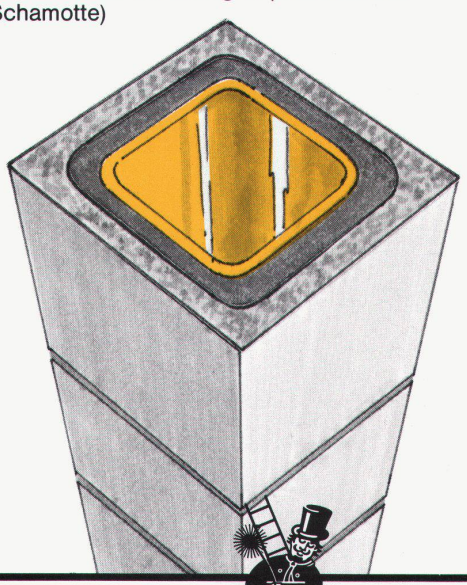

PLEWA
Kamine

Fornax AG, Flugplatzstrasse, 2540 Grenchen,
Telefon 065/52 53 43

polylux

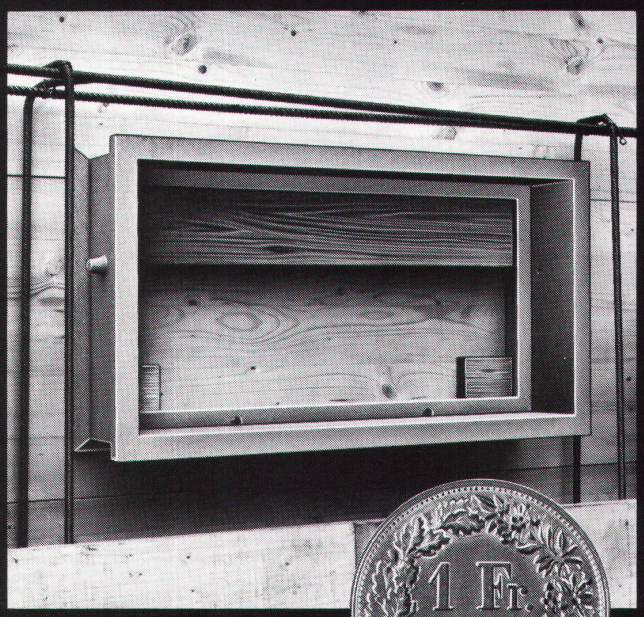

Time is Money!

Sparen Sie bares Geld beim Einbau von polylux-Fenstern!

- ☐ polylux — erspart das aufwendige Schalen
- ☐ polylux — damit entfällt das zeitraubende Verputzen
- ☐ polylux — bietet eine umfassende Auswahl an Größen
- ☐ polylux F 1000 — das einfache Günstig-Fenster
- ☐ polylux F 2000 — das spezielle Isolier-Fenster
- ☐ polylux F 3000 — das Holz-Fenster für anspruchsvolle Bauherren
- ☐ polylux — das einzige System bei dem Sie nachträglich das Fenster einbauen können.

Sie sparen bares Geld — fordern Sie noch heute die polylux-Sparunterlagen an.

polybau
POLY-BAUELEMENTE AG

Webereistrasse 47
CH-8134 Adliswil-Zürich
Telefon 01-710 42 42
Telex 826 712

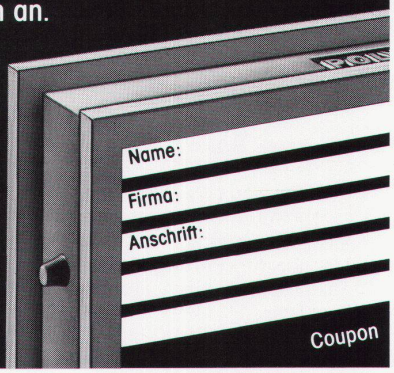

POLYLUX ®

© AKTIV

Agent für die Schweiz:
6430 SCHWYZ
C. Arquint, Loostrasse 13
Tel. 043 21 41 53
Telex 866051 ARCA CH

4051 BASEL
Aera AG, Steinenvorstadt 11
Tel. 061 23 88 80

4007 BASEL
Alinea, W. ABT AG, Zähringerstrasse 14 – Tel. 061 32 79 00

3011 BERN
teo jakob, Möbel- u. Innenarchitektur, Gerechtigkeitsgasse 23 u. 36 – Tel. 031 22 53 51

3400 BURGDORF
Wohnstudio Werber & Co., Lorraine 7 – Tel. 034 22 70 97

7000 CHUR
Abitare, M. Hürlimann AG
Reichsgasse 71 – Tel. 081 22 65 68

9000 ST.GALLEN
Ch. Keller, Industrial-Designer, Rosenfeldweg 2 – Tel. 071 28 31 11

1204 GENÈVE
Design 2001, place du Cirque 4
Tel. 022 29 96 39

1204 GENÈVE
teo jakob office, 9, rue du Stand
Tel. 022 29 19 34

1204 GENÈVE
Tagliabue SA, Programme Bureau, 11, rue d'Italie
Tel. 022 21 41 72

8302 KLOTEN
Andome Wohndesign
A. Bachmann, Schaffhauserstrasse 75 – Tel. 01 813 72 00

1003 LAUSANNE
Danese Milano, J.-P. Goumaz, 31, rue Centrale
Tel. 021 23 01 14

1870 MONTHEY
Bühler, Electricité SA, 3, ruelle des Anges – Tel. 025 71 65 66

3110 MÜNSINGEN
Fram Leuchten, Frauchiger AG, Mühletalstrasse 18
Tel. 031 92 33 92

4132 MUTTENZ
E. Hersberger, Objekte, Hauptstrasse 89 – Tel. 061 61 33 77

9494 SCHAAN/FL
Möbel-Center Thöny AG, Bahnhofstr. 16 – Tel. 052 22 24 21

6598 TENERO
Idealuce di L. Scolari, Via S. Gottardo – Tel. 093 67 27 45

3600 THUN
Alinea, W. ABT AG, Berntorgasse 16 – Tel. 033 22 22 81

8401 WINTERTHUR
Krämer für's Wohnen, Marktgasse 23 – Tel. 052 22 24 21

8001 ZÜRICH
Neumarkt 17 AG, Neumarkt 17
Tel. 01 47 59 50

Artemide litech

Füürwehrmaa Flumser

Wie schön das wäre: überall Flumroc-isolierte Häuser. Das könnte der Feuerwehr nur recht sein. Denn Flumroc ist das einzige Schweizer Isoliermaterial aus Steinwolle. Steinwolle aus der richtigen Mischung verschiedener Gesteinsarten. Damit erfüllt sie nicht nur alle thermischen und akustischen Isolieranforderungen, sie bietet auch hohe Brandsicherheit. Weil Flumroc das Feuer daran hindert, sich auszubreiten. Flumroc ist eben ‹ächti Schwiizer Qualität›.

Flumroc AG, 8890 Flums, Tel. 085/3 26 46

Wir isolieren alles. Sogar Feuer.

FLUMROC®

SYSTEM 133. EIN BEGRIFF FÜR LICHT.

Wahlweise ausgestattet mit drei verschiedenen Arten von Reflektoren ermöglicht System 133 jede Art von kontrollierter Lichtverteilung: Breitstrahlend, Batwing, Darklight. Jeder Arbeitsplatz kann auf optimale Art und Weise ausgeleuchtet werden.

SYSTEM 133. EIN BEGRIFF FÜR SIGNALE.

Variabel entwickelt kann System 133 mit einer Vielzahl von Hinweisschildern ausgestattet werden: ein Leitsystem, das durch den Raum und zu allen wesentlichen Punkten führt, vom Telefon bis zum Notausgang.

SYSTEM 133. EIN BEGRIFF FÜR AUSSTATTUNG.

Flexibel geplant kann System 133 mit einer ganzen Reihe von Zubehörteilen ergänzt werden: Lautsprecher, Dimmer, Stromschienen, Steckdosen, Schalter. Licht und Signale werden durch umfangreiche Ausstattung vervollständigt.

SYSTEM 133. EIN BEGRIFF FÜR KABELFÜHRUNG.

Intelligent konstruiert ist System 133 in der Lage, alle in einem modernen Büro notwendigen Leitungen zu führen: vom gewöhnlichen Stromanschluss über Telefon, Telefax und Telex zum Computer. System 133 löst das Problem auf die bestmögliche Art, sowohl in Funktion als auch in Ästhetik.

Artemide litech

System 133. Ein Begriff für:
Licht – Signale – Ausstattung – Kabelführung.

in Prüfung beim SEV