Objekttyp: **Advertising**

Zeitschrift: **Das Werk : Architektur und Kunst = L'oeuvre : architecture et art**

Band (Jahr): **40 (1953)**

Heft 2: **Die Abteilung für Architektur an der Eidgenössischen Technischen Hochschule in Zürich**

PDF erstellt am: **03.05.2024**

Nutzungsbedingungen

Die ETH-Bibliothek ist Anbieterin der digitalisierten Zeitschriften. Sie besitzt keine Urheberrechte an den Inhalten der Zeitschriften. Die Rechte liegen in der Regel bei den Herausgebern.
Die auf der Plattform e-periodica veröffentlichten Dokumente stehen für nicht-kommerzielle Zwecke in Lehre und Forschung sowie für die private Nutzung frei zur Verfügung. Einzelne Dateien oder Ausdrucke aus diesem Angebot können zusammen mit diesen Nutzungsbedingungen und den korrekten Herkunftsbezeichnungen weitergegeben werden.
Das Veröffentlichen von Bildern in Print- und Online-Publikationen ist nur mit vorheriger Genehmigung der Rechteinhaber erlaubt. Die systematische Speicherung von Teilen des elektronischen Angebots auf anderen Servern bedarf ebenfalls des schriftlichen Einverständnisses der Rechteinhaber.

Haftungsausschluss

Alle Angaben erfolgen ohne Gewähr für Vollständigkeit oder Richtigkeit. Es wird keine Haftung übernommen für Schäden durch die Verwendung von Informationen aus diesem Online-Angebot oder durch das Fehlen von Informationen. Dies gilt auch für Inhalte Dritter, die über dieses Angebot zugänglich sind.

Ein Dienst der *ETH-Bibliothek*
ETH Zürich, Rämistrasse 101, 8092 Zürich, Schweiz, www.library.ethz.ch

http://www.e-periodica.ch

Wandbatterie 4375/150 Neo
mit Schlauch 4375/150 S Neo

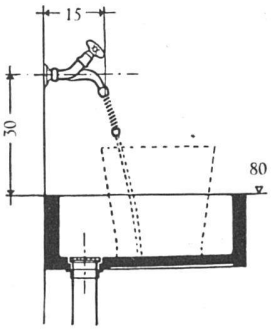

Montage über dem Schüttstein

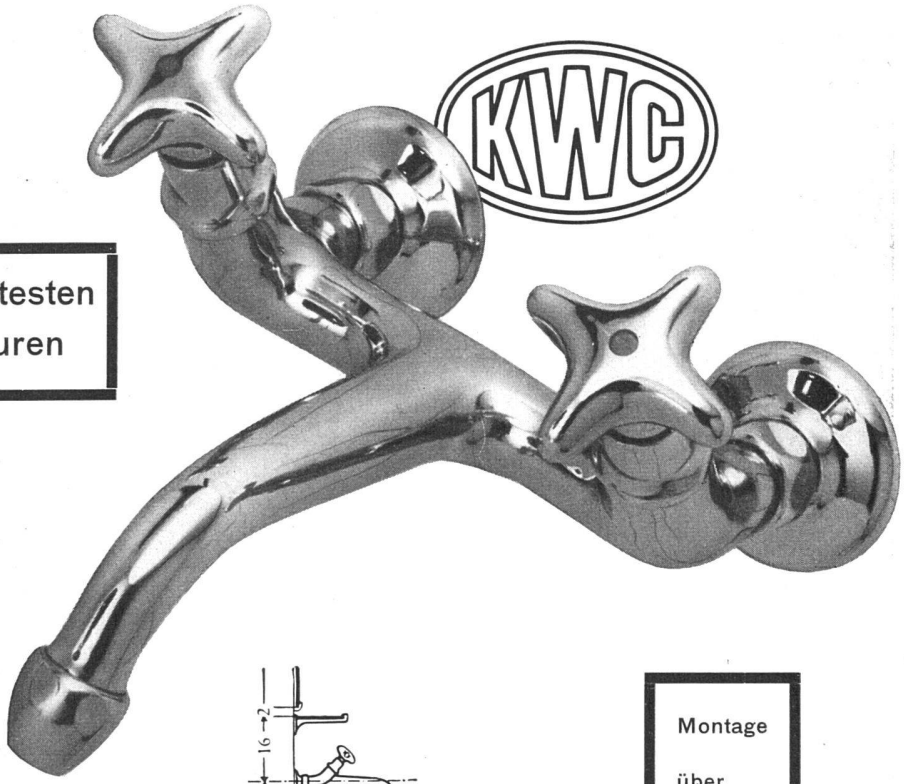

Die beiden beliebtesten KWC-Neo-Armaturen

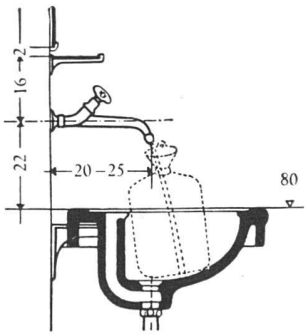

Wandbatterie 4375/200 Neo
mit Schlauch 4375/200 S Neo

Montage über der Toilette

Entwurf: Gauchat SWB/VSG

Aktiengesellschaft **Karrer, Weber & Cie., Unterkulm** b / Aarau

Armaturenfabrik – Metallgießerei Telephon: Unterkulm (064) 3 81 44

Filiale Basel, Mörsbergerstraße 52, Tel. (061) 2 65 68

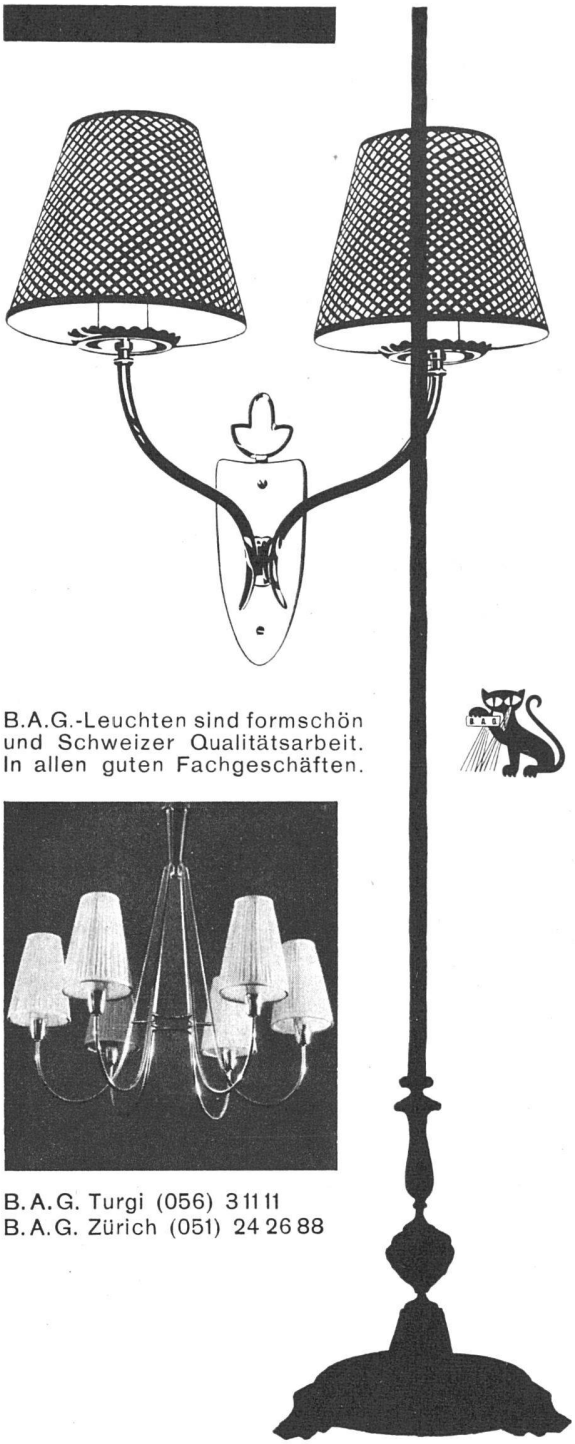

2

Honegger-Lavater

B.A.G.-Leuchten sind formschön und Schweizer Qualitätsarbeit. In allen guten Fachgeschäften.

B.A.G. Turgi (056) 31111
B.A.G. Zürich (051) 24 26 88

B.A.G.
Bronzewarenfabrik A.G.
TURGI

Degustibus non est disputandum. Ja — über den Geschmack lässt sich nicht streiten. Die B.A.G. führt deshalb ein grosses Lager in antiken und modernen Leuchten und auch Sie werden dort das Passende finden. Besuchen Sie unsere Ausstellungs- und Verkaufsräume an der Stampfenbachstrasse 15 in Zürich.

Der hygienische Bodenbelag:

Parkett

Das physiologische Wohlbefinden und die Gesunderhaltung des Menschen in geschlossenen Räumen hängt in erheblichem Masse vom Wärmeaustausch des Körpers mit seiner Umgebung ab. Gerade in Massivbauten kommt deshalb dem Parkettboden eine umso grössere wohnhygienische Bedeutung zu.