Objekttyp: **Advertising**

Zeitschrift: **Mitteilungen über Textilindustrie : schweizerische Fachschrift für die gesamte Textilindustrie**

Band (Jahr): **75 (1968)**

Heft 5

PDF erstellt am: **01.05.2024**

Nutzungsbedingungen

Die ETH-Bibliothek ist Anbieterin der digitalisierten Zeitschriften. Sie besitzt keine Urheberrechte an den Inhalten der Zeitschriften. Die Rechte liegen in der Regel bei den Herausgebern.
Die auf der Plattform e-periodica veröffentlichten Dokumente stehen für nicht-kommerzielle Zwecke in Lehre und Forschung sowie für die private Nutzung frei zur Verfügung. Einzelne Dateien oder Ausdrucke aus diesem Angebot können zusammen mit diesen Nutzungsbedingungen und den korrekten Herkunftsbezeichnungen weitergegeben werden.
Das Veröffentlichen von Bildern in Print- und Online-Publikationen ist nur mit vorheriger Genehmigung der Rechteinhaber erlaubt. Die systematische Speicherung von Teilen des elektronischen Angebots auf anderen Servern bedarf ebenfalls des schriftlichen Einverständnisses der Rechteinhaber.

Haftungsausschluss

Alle Angaben erfolgen ohne Gewähr für Vollständigkeit oder Richtigkeit. Es wird keine Haftung übernommen für Schäden durch die Verwendung von Informationen aus diesem Online-Angebot oder durch das Fehlen von Informationen. Dies gilt auch für Inhalte Dritter, die über dieses Angebot zugänglich sind.

Ein Dienst der *ETH-Bibliothek*
ETH Zürich, Rämistrasse 101, 8092 Zürich, Schweiz, www.library.ethz.ch

http://www.e-periodica.ch

SPEZIALISTEN FÜR WALZENBEZÜGE

HCH. KÜNDIG + CIE.
CH-8620 Wetzikon ZH

Postfach 57 Telex 54124
Telephon 051 / 77 09 34

KÜNDIG

Nahtlose Filzschläuche als Walzenbezug (Putzwalzen, Preßwalzen, Mitnehmerwalzen usw.) stellen wir seit Jahrzehnten als Spezialität her.

Tausende von Kilometern haben im Laufe der Zeit unsere Fabrik verlassen. – Unser Programm umfaßt auch anderes Textilzubehör in den verschiedensten Materialien und Ausführungen.

9

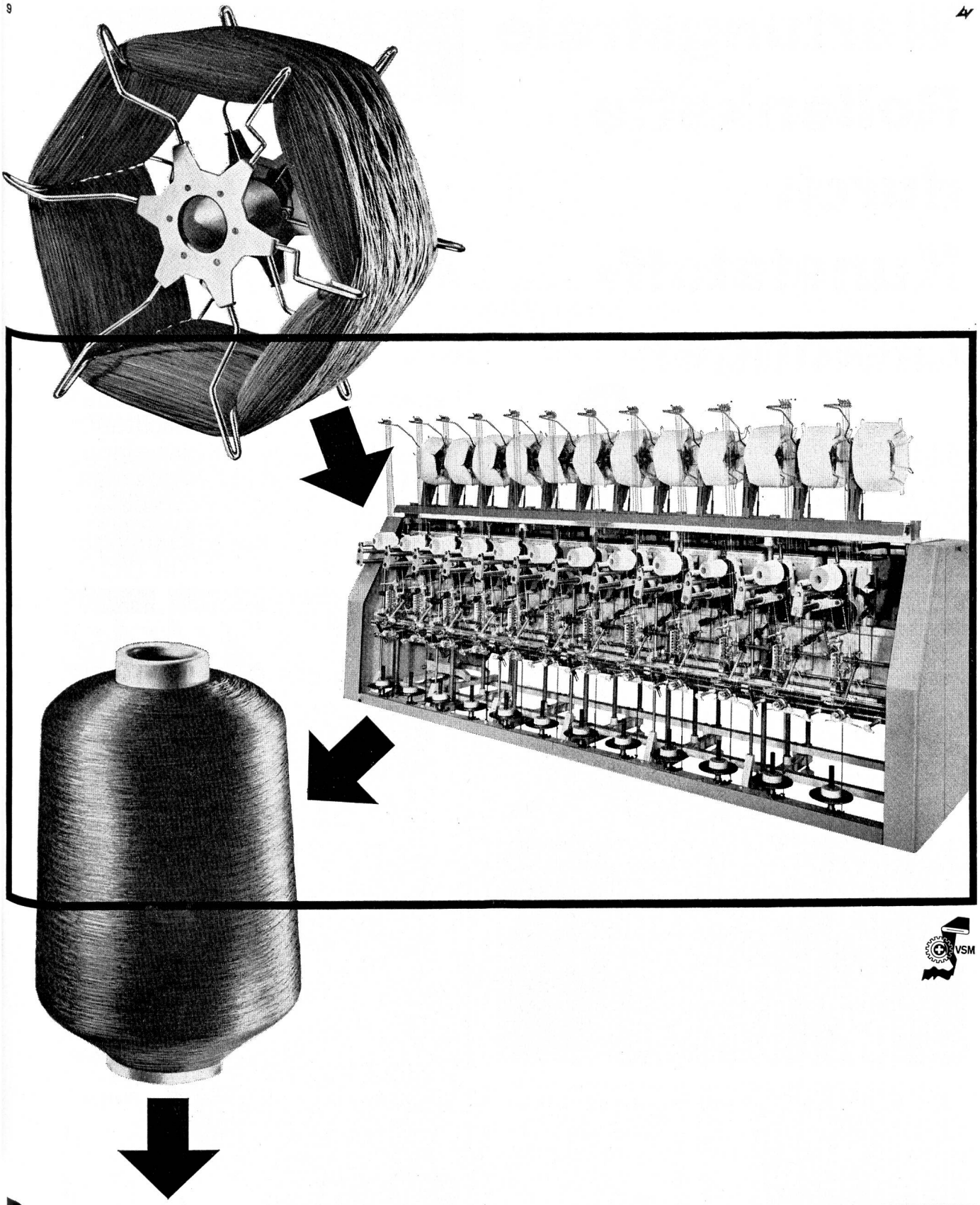

VSM

Präzisions-Kreuzspulmaschine «PINEAPPLE»

Den Muff über den Haspel in eine formschöne und präzis gewickelte Kreuzspule verwandeln — das besorgt mit hohem Nutzeffekt und grösster Schonung des Garnes die PINEAPPLE-Maschine von Schärer.

MASCHINENFABRIK SCHÄRER, Erlenbach-Zürich (Schweiz)

Schärer

Wartungsfreie Rollenkette durch Kunststoff-Gleitlager

Diese unsere Entwicklung im Kettenbau macht es möglich, nunmehr viele Antriebs- und Förderprobleme ideal zu lösen: die Rüberg-Rollenkette mit Kunststoff-Gleitlager. In der herkömmlichen Bauweise bilden Bolzen und Hülse aus Stahl das Kettengelenk. Bei mangelnder oder schlechter Schmierung, bei starken Schmutz- und Witterungseinflüssen war das Kettengelenk immer schnellem Verschleiß ausgesetzt. Dem begegnet die von uns entwickelte Kette, indem Hülse und Bolzen durch eine Büchse aus Kunststoff einfach voneinander getrennt werden. Und damit hat die Rollenkette eine Weiterentwicklung erfahren, die es erlaubt, jetzt auch jene Forderungen der Industrie zu erfüllen, für die es bisher noch keine ausreichenden Lösungen gab.

Für Textilmaschinen besonders geeignet!

Keine durch Fett- u. Oelspritzer verunreinigten Gewebe mehr

- Arbeitet ohne Schmiermittel
- Ist gegen Verschleiß weniger anfällig
- Schmutz, Fasern, Sand und Witterungseinflüsse sind nahezu wirkungslos
- Kein Zusammenrosten der Kettengelenke
- Wasser und Feuchtigkeit wirken als Schmierstoff
- Mehrfach längere Lebensdauer

Bitte, fordern Sie das Informationsblatt VB-2 über Rüberg-Rollenketten mit Kunststoff-Gleitlagern an.
Für Ihre Antriebs- und Förderprobleme steht Ihnen außerdem unser technischer Beratungsdienst zur Verfügung

Rüberg & Renner

KETTENWERKE · HAGEN IN WESTFALEN
Fernsprecher-Sa.-Nr. 25055 Fernschreiber: 0823849

ALLEINVERKAUF FÜR DIE SCHWEIZ
Willy Gutmann · Interlaken
Postfach Telefon 036/24121

Der neue **Vitex Dampf-automat**

hat so viele Vorteile, die wir aus Platzgründen an dieser Stelle nicht aufzählen können. Dafür haben wir einen informierenden Prospekt geschaffen. Verlangen Sie ihn bitte unverbindlich bei

Paul Weber AG., Kessel- und Apparatebau, 4852 Rothrist — Tel. 062 7 53 22

WEBER

DURAFLEX

Webeblätter

mit elastischem Kunststoff-Bund

erhöhen Ihre Gewebequalität, verhindern Streifenbildung und Blattzahnbrüche

Alleinhersteller für die Schweiz:

Hch. Stauffacher & Sohn

Schwanden Gl.
Tel. (058) 7.11.77

Zweckmäßig ausgerüstete Elektro-Stapler bieten in der Textilindustrie vielfältige Einsatzmöglichkeiten und entlasten das Personal von beschwerlicher und gefährlicher Arbeit. Paletten, Ballen oder Kisten werden auf rationelle Weise transportiert und gelagert.
In vielen Betrieben versehen zuverläßige Oehler-Stapler seit Jahren ihre Dienste zur Zufriedenheit der Kunden.

Eisen- und Stahlwerke Oehler & Co. AG, Aarau, Telefon 064/22 25 22

OEHLER AARAU

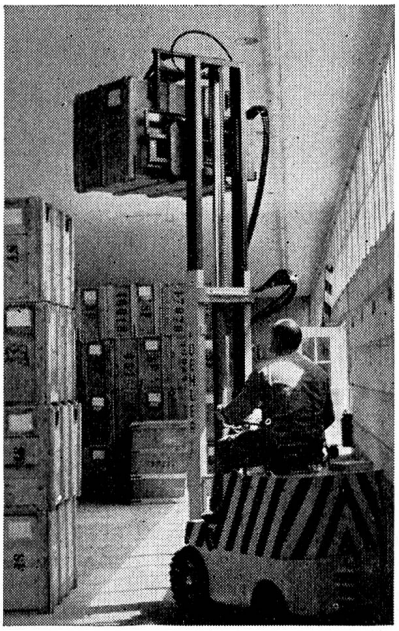

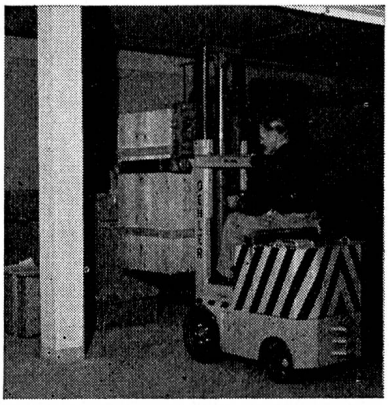

HABASIT TREIBRIEMEN +
TRANSPORTBÄNDER
⇒ VOLLSYNTHETISCH

Hochleistungs-Flachriemen für Antriebe bis 5000 PS und 100 m/s · Rasche Endverbindung · Optimale Maschinenleistung · Wartungsfrei

Rationeller Transport · Platz- und kostensparend Perfekter Geradlauf · Geruchlos · Hygienisch · Abwaschbar · Sauberer Betrieb · Oelbeständig

Seit 1946

habasit

Weltweit

HABASIT AG, 4153 Reinach, Tel: 061/82 77 82 - 76 70 70, Telex 62859

Wie und was Sie auch weben

- einfarbig (mit oder ohne Schussmischen)
- mehrfarbig
- gesponnene Garne
- Filamente

... Ihre vielfältigen Ansprüche an eine überlegene Produktionsanlage erfüllen die RÜTI-Webmaschinen Typ C.

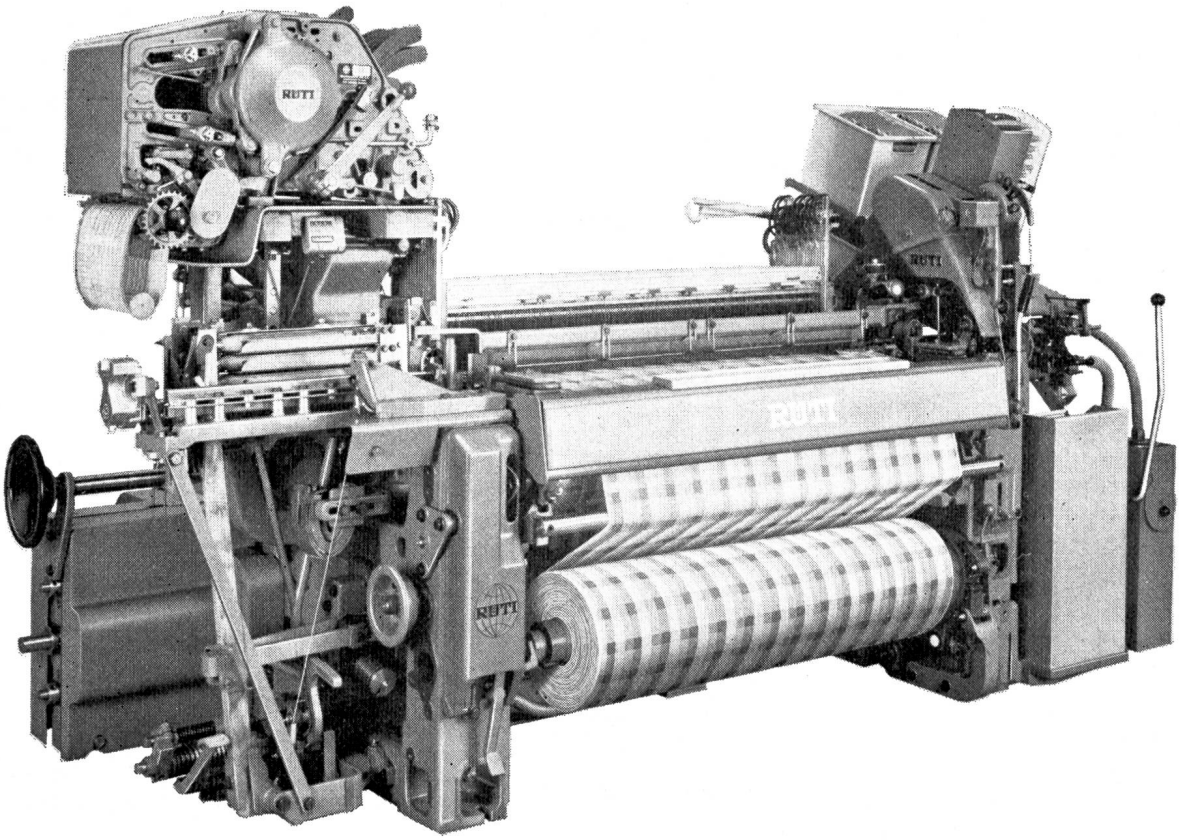

Typ CP4N für gesponnene Garne; Typ CP4NS für synthetische Garne; vierschützig, Arbeitsbreiten 100–350 cm (mit Trittvorrichtungen, Schaft- und Jacquardmaschinen).

RÜTI Typ C

der erfolgreiche, in der Praxis bewährte neue Basistyp!

Vernünftige Investitionskosten – Sehr hohe effektive Webleistung – Wirtschaftlichste Produktion – Höchste Gewebequalität – Grosser Anwendungsbereich – RÜTI-Betriebssicherheit – Weniger Maschinenunterhalt – Einfache Bedienung – Leichte Einstellbarkeit.

RÜTI

Maschinenfabrik Rüti AG
Webmaschinen, Schaft- und Jacquardmaschinen
CH-8630 Rüti (Zürich) Schweiz

Safim-Normbauelemente

28 verschiedene Grössen Metalltablare
spezielle Archivtablare
zweckentsprechender Zubehör
über 8 Jahre Erfahrung auf
Betriebseinrichtungen
Montagedienst in
der ganzen Schweiz

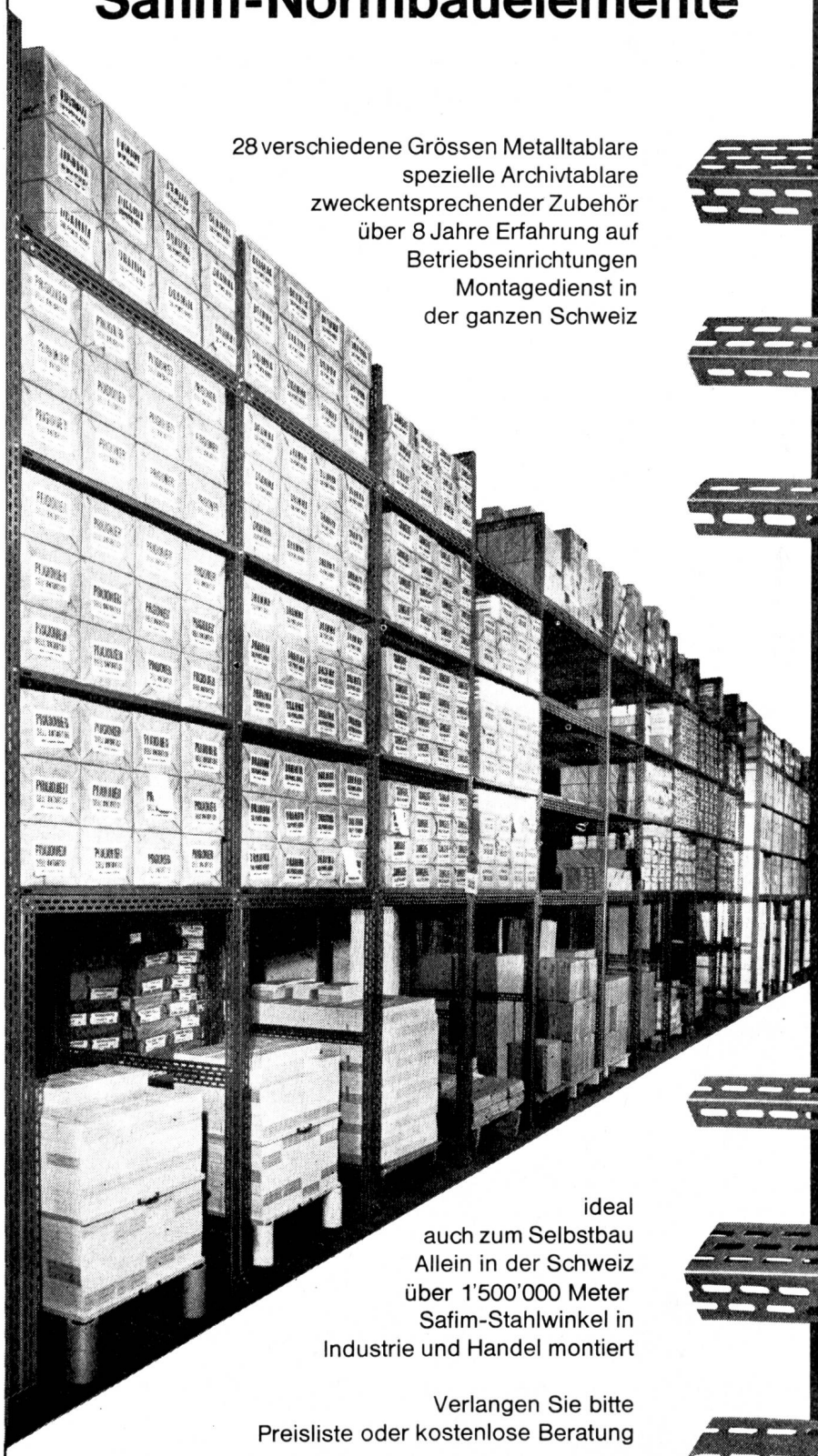

6 Profile

A

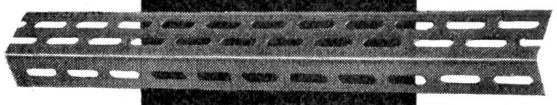

B

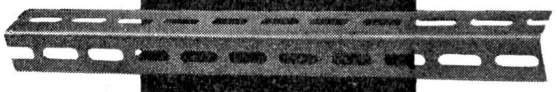

C

alles metrische Masse

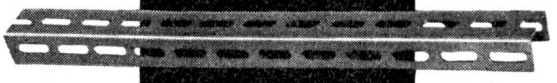

U3

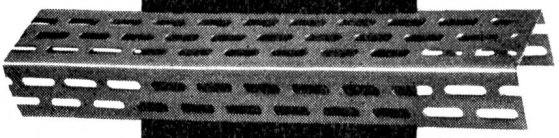

U7

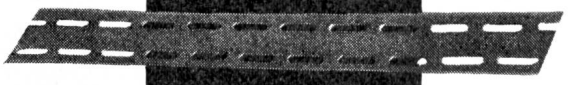

F

ideal
auch zum Selbstbau
Allein in der Schweiz
über 1'500'000 Meter
Safim-Stahlwinkel in
Industrie und Handel montiert

Verlangen Sie bitte
Preisliste oder kostenlose Beratung

Rheem Safim S.A. Zürich 11/50

Wattstrasse 3 Telefon (051) 46 32 22

Unsere Agenten:

Französische Schweiz:
Allemand Frères Biel
Telefon 032/4 30 44

Italienische Schweiz:
Marzio Cavadini Lugano
Telefon 091/3 13 13

Liechtenstein:
Fritz Büchel Schaan
Telefon 075/2 18 86

Rheem safim