Objekttyp: **TableOfContent**

Zeitschrift: **Bulletin des Schweizerischen Elektrotechnischen Vereins, des Verbandes Schweizerischer Elektrizitätsunternehmen = Bulletin de l'Association Suisse des Electriciens, de l'Association des Entreprises électriques suisses**

Band (Jahr): **88 (1997)**

Heft 24

PDF erstellt am: **29.05.2024**

Nutzungsbedingungen

Die ETH-Bibliothek ist Anbieterin der digitalisierten Zeitschriften. Sie besitzt keine Urheberrechte an den Inhalten der Zeitschriften. Die Rechte liegen in der Regel bei den Herausgebern.
Die auf der Plattform e-periodica veröffentlichten Dokumente stehen für nicht-kommerzielle Zwecke in Lehre und Forschung sowie für die private Nutzung frei zur Verfügung. Einzelne Dateien oder Ausdrucke aus diesem Angebot können zusammen mit diesen Nutzungsbedingungen und den korrekten Herkunftsbezeichnungen weitergegeben werden.
Das Veröffentlichen von Bildern in Print- und Online-Publikationen ist nur mit vorheriger Genehmigung der Rechteinhaber erlaubt. Die systematische Speicherung von Teilen des elektronischen Angebots auf anderen Servern bedarf ebenfalls des schriftlichen Einverständnisses der Rechteinhaber.

Haftungsausschluss

Alle Angaben erfolgen ohne Gewähr für Vollständigkeit oder Richtigkeit. Es wird keine Haftung übernommen für Schäden durch die Verwendung von Informationen aus diesem Online-Angebot oder durch das Fehlen von Informationen. Dies gilt auch für Inhalte Dritter, die über dieses Angebot zugänglich sind.

Ein Dienst der *ETH-Bibliothek*
ETH Zürich, Rämistrasse 101, 8092 Zürich, Schweiz, www.library.ethz.ch

http://www.e-periodica.ch

Elektrizitätswirtschaft – Economie électrique

6 **Editorial, Notiert/Noté**

11 **Mit gemeinsamen Marketing zur Ökologie**
Wilfried Blum, Daniela Huber

16 **Zweite nationale Wärmepumpen-Expo**
Wilfried Blum

21 **Testzentrum Töss: Garant für Wärmepumpenqualität**
Karl-Heinz Handl

25 **Heizung und Warmwasser – Kostenvergleich verschiedener Systeme**
Alois Huser

29 **Zündende Ideen aus der Romandie**
(Verleihung des Prix Eta)

33 **Beleuchtungssteuerung – ein Energiesparbeitrag**
Werner Peyer

37 **Volkswirtschaftliche Bedeutung der elektrischen Energietechnik in der Schweiz**
Andreas Menzl

45 **Optimierung der Instandhaltung – ein Erfolgsfaktor für EVU**
Jürgen Knaak, Christian Gremli

51 **Strom aus der Pipeline**
Colin Ashmore

Branchen-Magazin – Magazine

53	Politik und Gesellschaft	Politique et société
57	Technik und Wissenschaft	Technique et sciences
60	Firmen und Märkte	Entreprises et marchés
64	Leserbriefe	Courrier des lecteurs
65	Organisationen	Organisations
65	Neuerscheinungen	Nouveautés
67	Veranstaltungen	Manifestations
70	Produkte und Dienstleistungen	Produits et services
72	Veranstaltungskalender	Calendrier des manifestations

VSE-Nachrichten – Nouvelles de l'UCS

75	Mitteilungen	Communications
79	News aus den Elektrizitätswerken	Nouvelles des entreprises électriques
86	Statistik	Statistique
89	Impressum	Impressum
90	Forum	Forum

Bulletin SEV/VSE 24/1997
Zürich, 5. Dezember 1997
88. Jahrgang

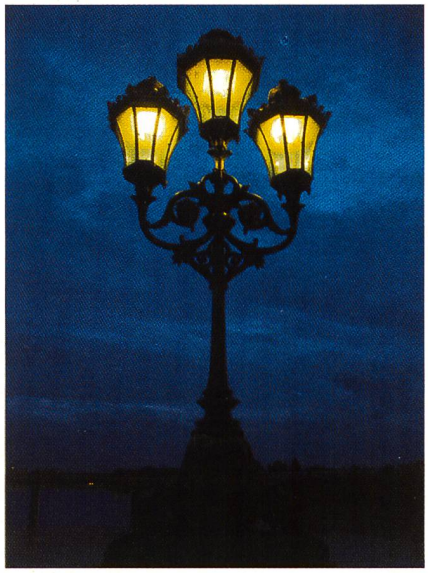

Titelbild: Zu den schönsten Stromanwendungen in der Winterzeit gehört die Beleuchtung. Der Vielfalt von Formen und Farben sind dabei keine Grenzen gesetzt (Photo A. Della Schiava).

Photo de couverture: L'éclairage est une des plus belles applications hivernales de l'électricité. La diversité de ses formes et de ses couleurs est illimitée (photo A. Della Schiava).

BULLETIN

des Verbandes Schweizerischer Elektrizitätswerke
de l'Union des centrales suisses d'électricité

des Schweizerischen Elektrotechnischen Vereins
de l'Association Suisse des Electriciens

Redaktionen/Rédactions
Verantwortlich für diese Nummer/
Responsable de ce numéro:
Ulrich Müller (VSE), Postfach 6140
8023 Zürich, Telefon 01 211 51 91
Weitere Angaben im Impressum/
Autres informations voir impressum

Inserateverwaltung/Annonces
Bulletin SEV/VSE, Förrlibuckstrasse 10
Postfach, CH-8021 Zürich
Telefon 01 448 86 34, Fax 01 448 89 38
E-Mail fachmedien @jean-frey.ch

Abonnemente/Abonnements
Schweizerischer Elektrotechnischer Verein
Dienste/Bulletin
Luppmenstrasse 1–3, CH-8320 Fehraltorf
Telefon 01 956 11 11

15. Nutzfahrzeug-Salon

Genf, 16.-22.01.98 Palexpo Genf

- **mit den Leichten bis 3.5 t**: unentbehrlich für alle Branchen
- **mit den Mittelschweren und Schweren**: unumgängliche Bindeglieder der Wirtschaft
- **mit Zubehör und Garageneinrichtungen**: unerlässlich für die Optimierung der Fahrzeuge
- **mit Logistik**: logisch für den rationellen Umschlag von Gütern

und dazu aussergewöhnliche Attraktionen zum Thema «Brummi»

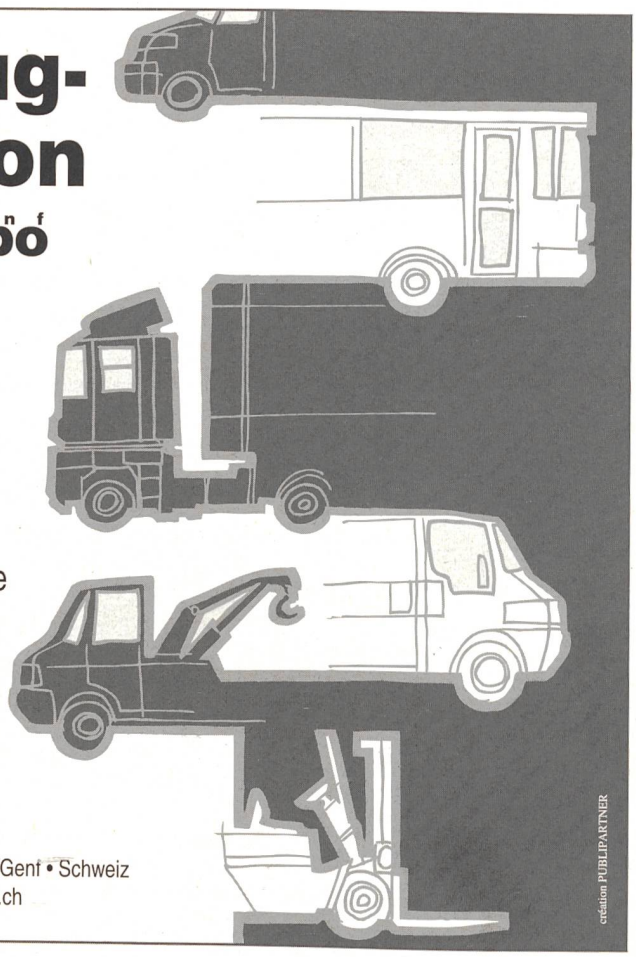

Information: **Orgexpo-Palexpo** • Postfach 112 • CH-1218 Grand-Saconnex/Genf • Schweiz
Tel. (+41 22) 761 11 11 • Fax (+41 22) 798 01 00 • Internet http://www.palexpo.ch

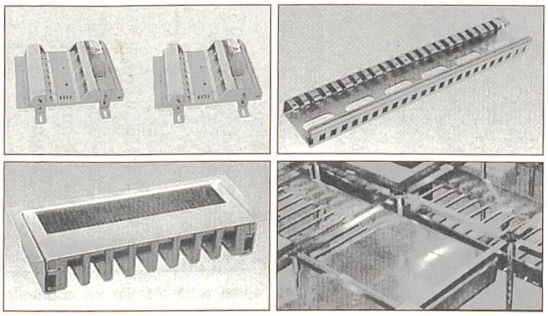

LANZ Doppelboden – Installationsmaterial

Vom führenden Hersteller das modernste Installationsmaterial für den Doppelboden:

- Boden-Anschlussdosen für Strom/Daten/Telefon in vielen Ausführungen
- LANZ Kabeldurchlässe 8-fach
- LANZ Multibahnen **mit spez. Trägermaterial** zur Kabelführung unter Doppelböden
- Luftauslässe rund und rechteckig
- Stützen schwer und schwerlast für Schalt- und Kommandoräume
- Erdleitungsbriden LANZ für Stützen

Wir haben Erfahrung und beraten Sie gerne. Rufen Sie an, wenn Sie Dopelböden planen oder bauen:
lanz oensingen 062/388 21 21 Fax 062/388 24 24

☐ Das **LANZ Doppelboden-Installationsmaterial** interessiert mich!
Bitte senden Sie mir Unterlagen.

☐ Könnten Sie mich besuchen? Bitte tel. Voranmeldung!
Name/Adresse/Tel.: _____

IN-DOBO

lanz oensingen ag
CH-4702 Oensingen · Telefon 062 388 21 21

Modulare Energiezähler für DIN-Schiene

für Einphasen- sowie gleich- und ungleich belastete Drehstromsysteme
mit Impulsausgang
ohne Impulsausgang
50 A Direktanschluss
Doppeltarifzähler

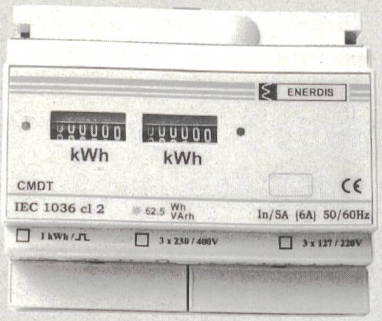

98/03

Ulrich Matter AG 5610 Wohlen
Tel. 056 618 66 00 Fax 056 622 72 87

Jeder dritte BULLETIN-Leser arbeitet auf der obersten Geschäftsebene.

Werbung auf fruchtbarem Boden.
Tel. 01/448 86 34

SEV ASE VSE UCS

Den Energiefluss noch besser in den Griff bekommen - gemeinsam mit Landis & Gyr

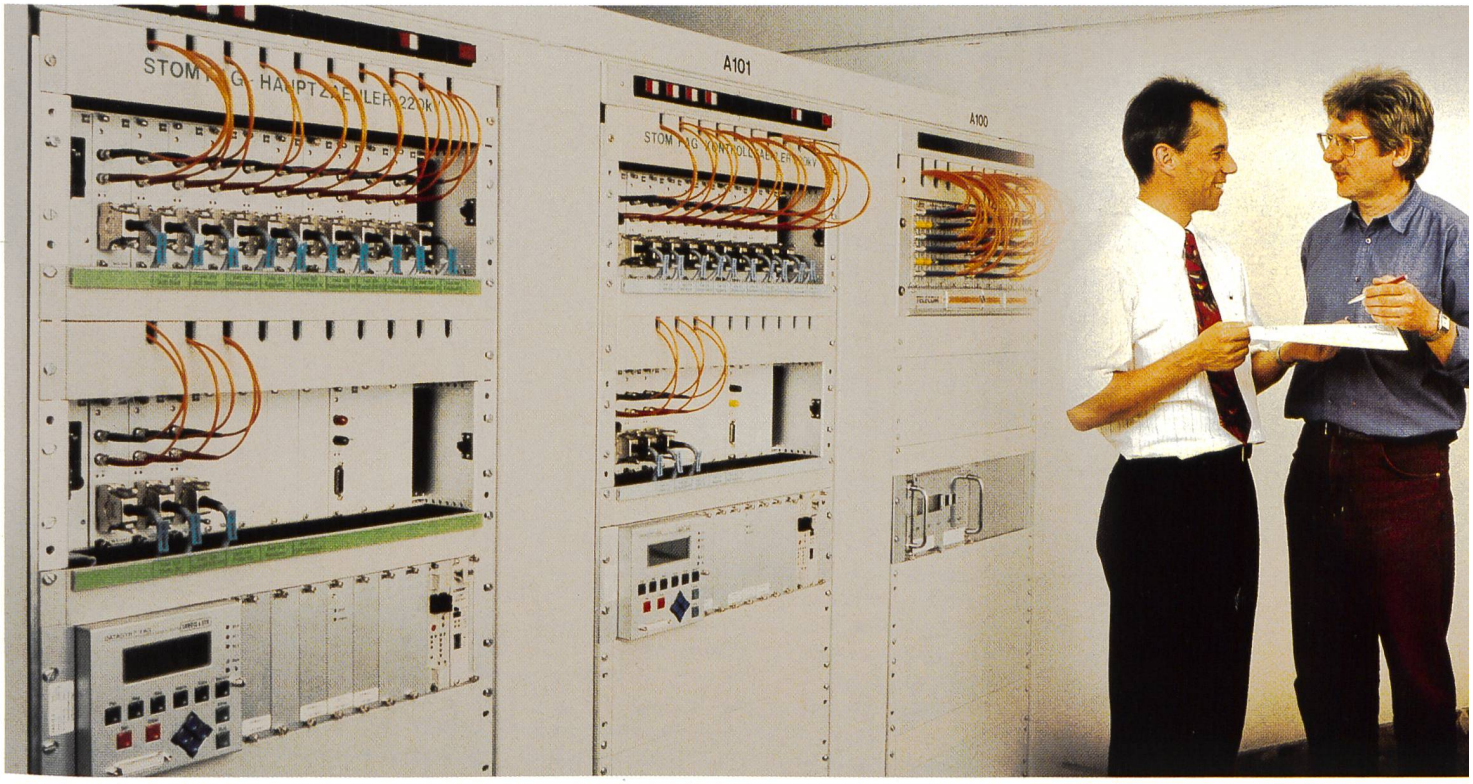

Wenn es um das Messen, Registrieren und Verarbeiten von Energie-Messwerten geht, sind nur die besten und wirtschaftlichsten Lösungen gut genug.

Automatisch erfasste Energieflussdaten sind die Grundlage für schnelle Rechnungsstellung, exakte Analysen, sichere Lastprognosen und Optimierung des Energieverkehrs.

Als kompetenter Partner der Energiewirtschaft unterstützen wir Sie mit unseren technischen Möglichkeiten, zum Beispiel mit dem fortschrittlichen DATAGYR® Fernzählsystem, und unserer Erfahrung - um mit Ihnen gemeinsam erfolgreich zu sein.

Landis & Gyr
(Schweiz) AG
Gubelstrasse 22
CH-6301 Zug
Tel. 041 - 724 11 24
Fax 041 - 724 54 00

LANDIS & GYR

Konzept: Moning AG, Thalwil / Foto: H. R. Bramaz