Objekttyp: **TableOfContent**

Zeitschrift: **Bulletin des Schweizerischen Elektrotechnischen Vereins, des Verbandes Schweizerischer Elektrizitätsunternehmen = Bulletin de l'Association Suisse des Electriciens, de l'Association des Entreprises électriques suisses**

Band (Jahr): **84 (1993)**

Heft 11

PDF erstellt am: **30.05.2024**

Nutzungsbedingungen

Die ETH-Bibliothek ist Anbieterin der digitalisierten Zeitschriften. Sie besitzt keine Urheberrechte an den Inhalten der Zeitschriften. Die Rechte liegen in der Regel bei den Herausgebern.
Die auf der Plattform e-periodica veröffentlichten Dokumente stehen für nicht-kommerzielle Zwecke in Lehre und Forschung sowie für die private Nutzung frei zur Verfügung. Einzelne Dateien oder Ausdrucke aus diesem Angebot können zusammen mit diesen Nutzungsbedingungen und den korrekten Herkunftsbezeichnungen weitergegeben werden.
Das Veröffentlichen von Bildern in Print- und Online-Publikationen ist nur mit vorheriger Genehmigung der Rechteinhaber erlaubt. Die systematische Speicherung von Teilen des elektronischen Angebots auf anderen Servern bedarf ebenfalls des schriftlichen Einverständnisses der Rechteinhaber.

Haftungsausschluss

Alle Angaben erfolgen ohne Gewähr für Vollständigkeit oder Richtigkeit. Es wird keine Haftung übernommen für Schäden durch die Verwendung von Informationen aus diesem Online-Angebot oder durch das Fehlen von Informationen. Dies gilt auch für Inhalte Dritter, die über dieses Angebot zugänglich sind.

Ein Dienst der *ETH-Bibliothek*
ETH Zürich, Rämistrasse 101, 8092 Zürich, Schweiz, www.library.ethz.ch

http://www.e-periodica.ch

Informations- und Energietechnik
Techniques de l'information et de l'énergie

6 **Editorial, Notiert/Noté**

11 **Höhere Effizienz an der Verkaufsfront**
Computer-Unterstützung im Verkauf
Ernst Lebsanft, Hans Stienen

17 **Micro-génératrice asynchrone triphasée en charge sur un îlot monophasé**
Ratovoharisoa, Jean-Jacques Simond, Basile Kawkabani

23 **Vom Hydrogenerator über rotierende Umformer zum vollstatischen Umrichter – Die zentrale 16²/₃-Hz-Bahnstromversorgung in Deutschland, Österreich und der Schweiz**
René Schäfer

33 **Digitale Schutzgeräte für Mittel-, Hoch- und Höchstspannungsnetze**
Durch die Digitaltechnik werden Abzweigschutzgeräte kleiner, leistungsfähiger und noch sicherer
Frank E. Meisberger

Branchen-Magazin – Magazine

37	Firmen und Märkte	Entreprises et marchés
38	Technik und Wissenschaft	Technique et sciences
40	Aus- und Weiterbildung	Etudes et perfectionnement
41	Politik und Gesellschaft	Politique et société
42	Buchbesprechungen	Critique des livres
43	Neue Produkte	Produits nouveaux
46	Veranstaltungen	Manifestations
47	Veranstaltungskalender	Calendrier des manifestations

SEV-Nachrichten – Nouvelles de l'ASE

51 **Energietechnische Gesellschaft des SEV**
Société pour les techniques de l'énergie de l'ASE
Entsorgung in der Energietechnik

53 **Eidg. Starkstrominspektorat**
Inspection fédérale des installations à courant fort
Sichere elektrische Installationen bei den Tankstellen-Anlagen
Mesures de protection dans les stations de distribution de carburants
Installazioni elettriche sicure nelle stazioni di distribuzione del carburante

71 **Normung – Normalisation**

81 **Impressum**

82 **Forum**

Bulletin SEV/VSE 11/1993
Zürich, 28. Mai 1993
84. Jahrgang

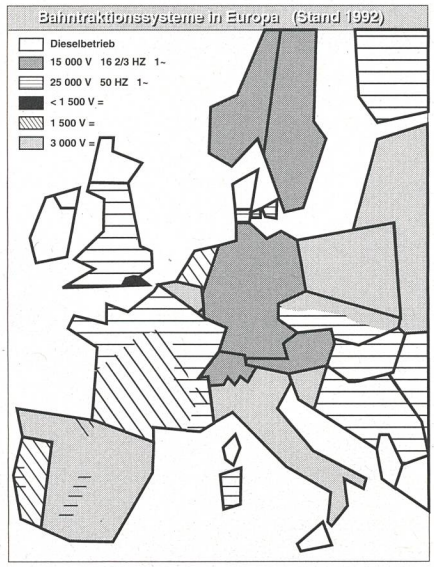

23 Die Bahntraktionssysteme und die zur Bahnstromerzeugung verwendeten Techniken sind geschichtlich bedingt ausserordentlich vielfältig
Les systèmes de la traction ferroviaire électrique et les techniques utilisées aujourd'hui pour la génération du courant de traction sont extrêmement variés

(Titelbild/Photo de couverture: ABB Kraftwerke AG, 5401 Baden)

BULLETIN

des Schweizerischen
Elektrotechnischen Vereins
de l'Association Suisse des Electriciens

des Verbandes Schweizerischer
Elektrizitätswerke
de l'Union des Centrales Suisses
d'Electricité

Inserateverwaltung:
Edenstrasse 20
Postfach 229
CH-8021 Zürich
Telefon 01/207 86 34
Telefax 01/207 89 38

Abonnemente:
Schweizerischer Elektrotechnischer Verein
Zentrale Dienste/Bulletin
Seefeldstrasse 301, CH-8034 Zürich
Telefon 01 384 91 11

Innenraum- und Spezialwandler

Unser komplettes Programm umfasst:

- Stützerstrom- und Spannungswandler
- Stabstromwandler
- Durchführungsstromwandler
- Niederspannungsstromwandler

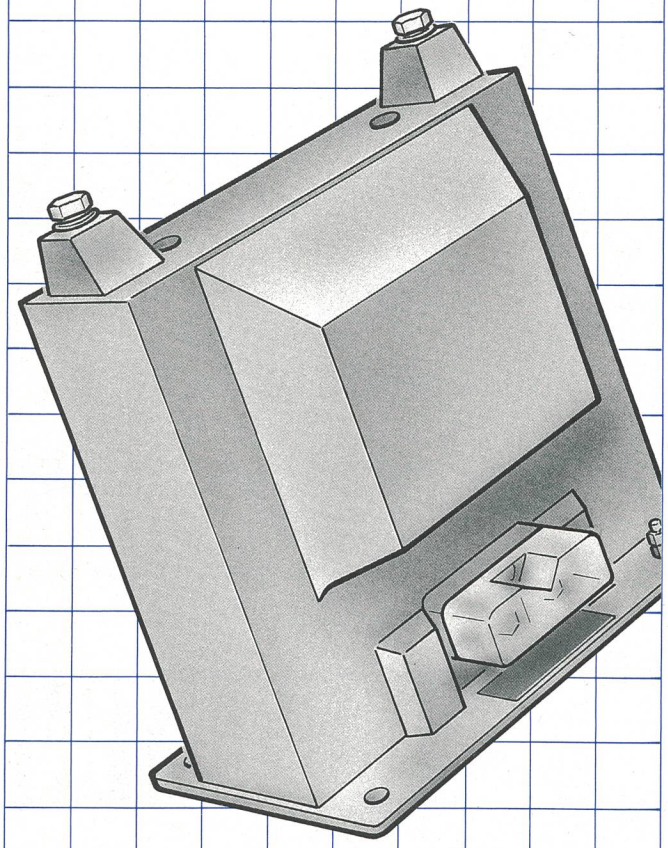

Fragen Sie uns, wir helfen Ihnen die technisch und wirtschaftlich optimale Lösung zu finden!

PFIFFNER

Aktiengesellschaft Emil Pfiffner & Co.
5042 Hirschthal

Tel. 064 80 11 80 Fax 064 81 12 52

Suisse Romande, Sotero SA, 1114 Colombier, Tel. 021/869 81 81

BRANDSCHUTZ
UND SICHERHEITSTECHNIK
seit über 30 Jahren

D+H

... Ihrer Sicherheit zuliebe

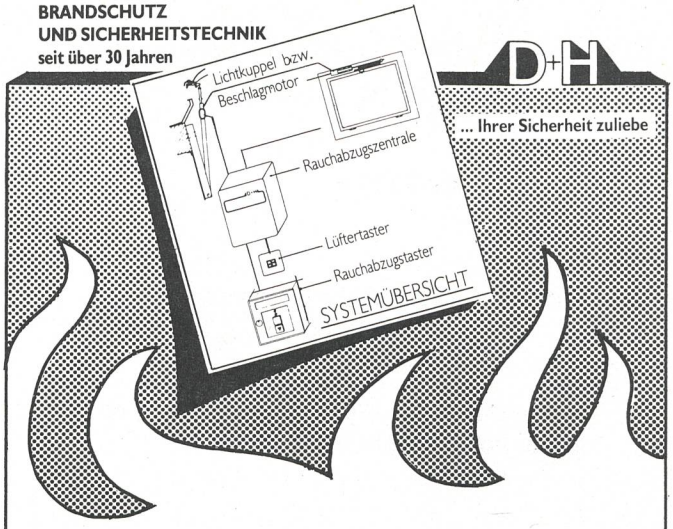

- Entrauchen von Treppenhäusern und Hallen im Brandfall
- Belüften von Wintergärten

Projektierung, Montage und Wartung von erprobten, hochtechnisierten und ausbaubaren Anlagen mit zugehöriger Steuerung in vielen Kombinationsmöglichkeiten direkt beim Schweizer Generalvertreter:

FOPPA AG CHUR Ringstrasse 35, Telefon 081 241146
Filiale Brail/Zernez, Tel. 082 72338

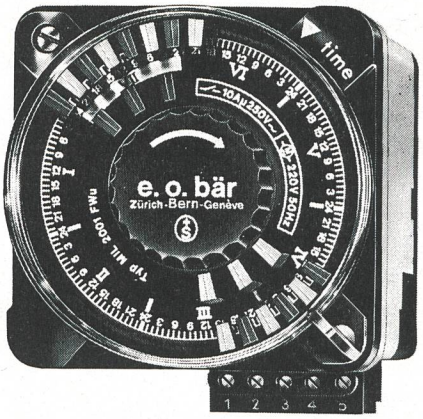

Schaltuhren

(und Stundenzähler)

sind unsere Spezialität

e.o.bär

3000 Bern 13
Postfach 11
Wasserwerkgasse 2
Telefon 031/22 76 11

SEMAGYR® Rundsteuerung 50 Jahre Partnerschaft, Vertrauen und Know-how

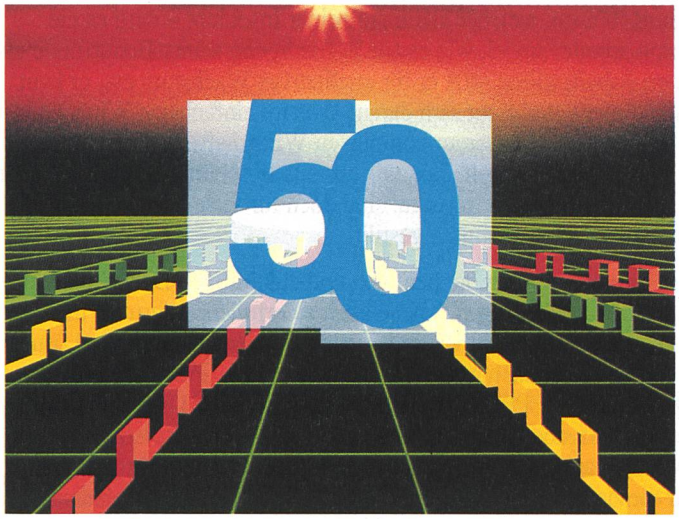

Wir danken den über 400 Schweizer EW's für ihr Vertrauen.

Die Rundsteuerung – ein modernes Mittel zur Lastführung in Elektrizitäts-Versorgungsnetzen.

1943 konnte Landis & Gyr die Bestellungen für die ersten Rundsteueranlagen in der Schweiz entgegennehmen. In den vergangenen 50 Jahren wurden der Rundsteuerung immer neue Aufgaben übertragen; neue Technologien kamen zum Einsatz, und diese Entwicklung steht nicht still.

Landis & Gyr – kompetenter Partner der Versorgungsunternehmen.

Die Rundsteuerung wird auch in den kommenden Jahrzehnten ihre herausragende Bedeutung bei der Führung von Versorgungsnetzen beibehalten, zum Nutzen ihrer Anwender, unserer Kunden.

LANDIS & GYR

Landis & Gyr
Energy Management (Schweiz) AG
Rundsteuertechnik
Hinterbergstrasse 9
6330 Cham
Telefon 042-44 57 11
Telefax 042-44 57 20

K 585 MLS/D