Objekttyp: **TableOfContent**

Zeitschrift: **Bulletin des Schweizerischen Elektrotechnischen Vereins, des Verbandes Schweizerischer Elektrizitätsunternehmen = Bulletin de l'Association Suisse des Electriciens, de l'Association des Entreprises électriques suisses**

Band (Jahr): **84 (1993)**

Heft 7

PDF erstellt am: **30.05.2024**

Nutzungsbedingungen

Die ETH-Bibliothek ist Anbieterin der digitalisierten Zeitschriften. Sie besitzt keine Urheberrechte an den Inhalten der Zeitschriften. Die Rechte liegen in der Regel bei den Herausgebern.
Die auf der Plattform e-periodica veröffentlichten Dokumente stehen für nicht-kommerzielle Zwecke in Lehre und Forschung sowie für die private Nutzung frei zur Verfügung. Einzelne Dateien oder Ausdrucke aus diesem Angebot können zusammen mit diesen Nutzungsbedingungen und den korrekten Herkunftsbezeichnungen weitergegeben werden.
Das Veröffentlichen von Bildern in Print- und Online-Publikationen ist nur mit vorheriger Genehmigung der Rechteinhaber erlaubt. Die systematische Speicherung von Teilen des elektronischen Angebots auf anderen Servern bedarf ebenfalls des schriftlichen Einverständnisses der Rechteinhaber.

Haftungsausschluss

Alle Angaben erfolgen ohne Gewähr für Vollständigkeit oder Richtigkeit. Es wird keine Haftung übernommen für Schäden durch die Verwendung von Informationen aus diesem Online-Angebot oder durch das Fehlen von Informationen. Dies gilt auch für Inhalte Dritter, die über dieses Angebot zugänglich sind.

Ein Dienst der *ETH-Bibliothek*
ETH Zürich, Rämistrasse 101, 8092 Zürich, Schweiz, www.library.ethz.ch

http://www.e-periodica.ch

Informations- und Energietechnik
Techniques de l'information et de l'énergie

6 **Editorial, Notiert/Noté**

11 **Fraktale Bilddatenkompression macht Fortschritte**
Ein neuer Algorithmus für die Kompression von digitalen Bilddaten
Harald Ammeter, Kasra Hazeghi

17 **Eine sichere Bahnstromversorgung hat hohe Priorität**
Der Energiebedarf der SBB zur Lösung ihrer heutigen und zukünftigen Transportaufgaben
Jean-Pierre Pfander

23 **Energiespeicher in der elektrischen Energieversorgung**
Der supraleitende magnetische Energiespeicher als Kurzzeitspeicher
Edmund Handschin

29 **Energiespeicher in Energieversorgungssystemen**
Einsatzchancen des supraleitenden magnetischen Energiespeichers (Smes) für die Bahnstromversorgung
Erich Halder, Jon Rauch, Dominique Salathé, Clemens Damschen

34 **Trend zu zentralisierter Rundsteuerung**
Konzept einer neuen Tonfrequenz-Rundsteueranlage im Netz der Centralschweizerischen Kraftwerke (CKW)
Ueli Ammeter, Urs Fröhlicher, Reinhold Schulte

39 **Aktive Entflammbarkeit von Funkentstör-Kondensatoren**
Methoden, Kriterien und Resultate zur Entflammbarkeitsprüfung von Kondensatoren
Dietrich Gerth

Branchen-Magazin – Magazine

43	Firmen und Märkte	Entreprises et marchés
45	Technik und Wissenschaft	Technique et sciences
47	Aus- und Weiterbildung	Etudes et perfectionnement
49	Politik und Gesellschaft	Politique et société
49	Buchbesprechungen	Critique des livres
50	Leserbriefe	Courrier des lecteurs
50	Neue Produkte	Produits nouveaux
54	Veranstaltungen	Manifestations
55	Veranstaltungskalender	Calendrier des manifestations

SEV-Nachrichten – Nouvelles de l'ASE

59 **Mitteilungen – Communications**

64 **Energietechnische Gesellschaft des SEV**
Société pour les techniques de l'énergie de l'ASE

65 **Normung – Normalisation**

77 **Prüfung und Zertifizierung – Essais et certification**

77 **Eidg. Starkstrominspektorat**
Inspection fédérale des installations à courant fort

81 **Impressum**

82 **Forum**

Bulletin SEV/VSE 7/1993
Zürich, 2. April 1993
84. Jahrgang

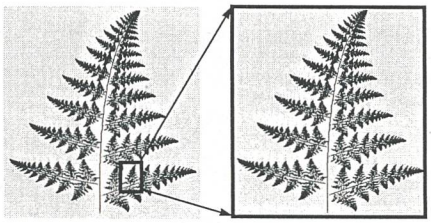

11 Gesamtbild und Detailbilder des Farnblattes weisen auf jeder Grössenstufe dieselbe Struktur auf

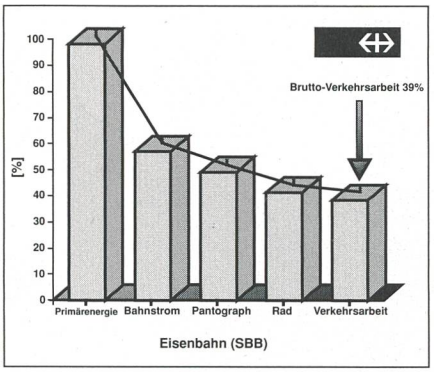

17 Zu den grossen Vorteilen des Schienenverkehrs zählt seine hohe Energieeffizienz

Titelbild/Photo de couverture:
Landis & Gyr, Business Support AG, 6301 Zug

BULLETIN

des Schweizerischen Elektrotechnischen Vereins
de l'Association Suisse des Electriciens

des Verbandes Schweizerischer Elektrizitätswerke
de l'Union des Centrales Suisses d'Electricité

Inserateverwaltung:
Edenstrasse 20
Postfach 229
CH-8021 Zürich
Telefon 01/207 86 34
Telefax 01/207 89 38

Abonnemente:
Schweizerischer Elektrotechnischer Verein
Zentrale Dienste/Bulletin
Seefeldstrasse 301, CH-8034 Zürich
Telefon 01 384 91 11

Innenraum- und Spezialwandler

Unser komplettes Programm umfasst:

- Stützerstrom- und Spannungswandler
- Stabstromwandler
- Durchführungsstromwandler
- Niederspannungsstromwandler

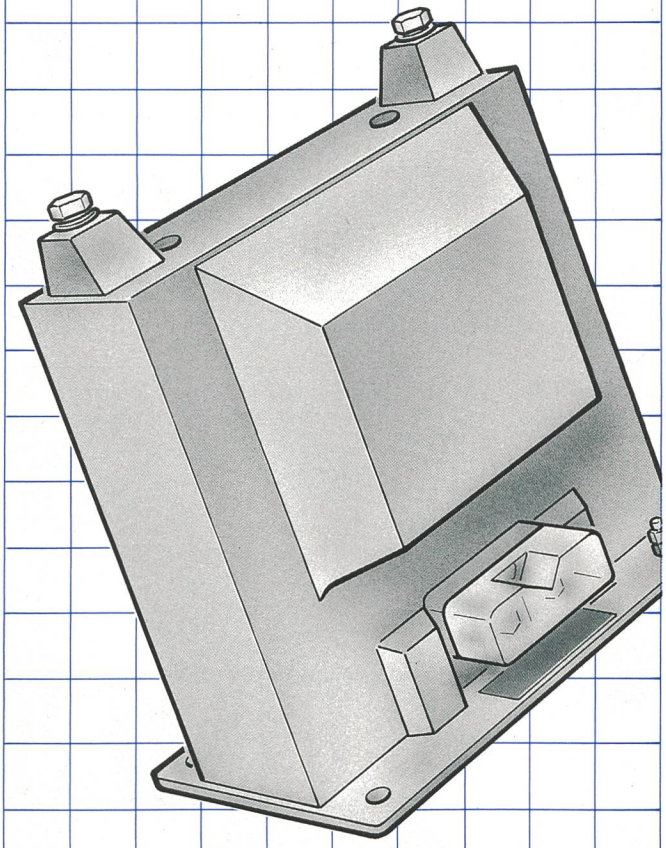

Fragen Sie uns, wir helfen Ihnen die technisch und wirtschaftlich optimale Lösung zu finden!

PFIFFNER

Aktiengesellschaft Emil Pfiffner & Co.
5042 Hirschthal

Tel. 064 80 11 80 Fax 064 81 12 52

Suisse Romande, Sotero SA, 1114 Colombier, Tel. 021/869 81 81

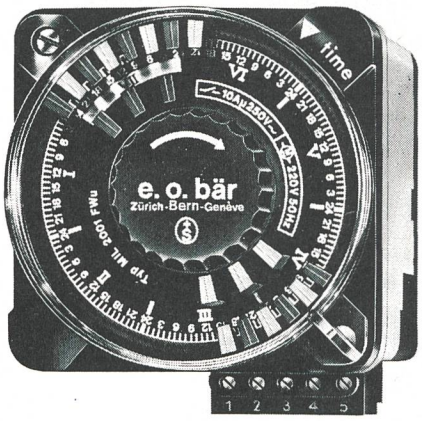

Schaltuhren

(und Stundenzähler)

sind unsere Spezialität

e.o.bär

3000 Bern 13
Postfach 11
Wasserwerkgasse 2
Telefon 031/22 76 11

Lienhard

LIFOS sagt Ihnen, wo was ist!

LIFOS ist unser Know-how für Leitungs-Informationssysteme. Das Planungsinstrument für alle Versorgungsbetriebe. Mit LIFOS sind sämtliche Informationen über die unterirdischen Werkleitungen sekundenschnell verfügbar. LIFOS kann beliebig viele grafische und beschreibende Daten miteinander verbinden. LIFOS bietet den sofortigen Zugriff auf alle Pläne. LIFOS hat viele Vorteile. Wir richten LIFOS auf Ihre Bedürfnisse massgeschneidert ein.

Bolimattstrasse 5
5033 Buchs-Aarau
Telefon 064 22 82 82
Telefax 064 22 89 78

Ingenieurbüro
K. Lienhard AG
Buchs-Aarau

Die Bahn bringt uns voran

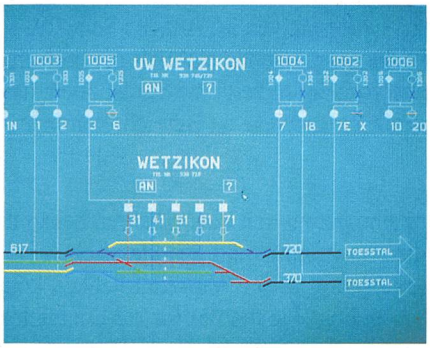

TELEGYR®-Netzleitsysteme überwachen und steuern das Bahnstromnetz der SBB schnell, sicher und zuverlässig.

Mit übersichtlichen Stationsbildern und einer einfachen Bedieneroberfläche bietet TELEGYR® dem Operator optimale Arbeitsbedingungen.

Landis & Gyr
Energy Management (Schweiz) AG
Gubelstrasse
CH-6301 Zug
Telefon 042 24 11 24

LANDIS & GYR