Objekttyp: **Advertising**

Zeitschrift: **Bulletin des Schweizerischen Elektrotechnischen Vereins, des Verbandes Schweizerischer Elektrizitätsunternehmen = Bulletin de l'Association Suisse des Electriciens, de l'Association des Entreprises électriques suisses**

Band (Jahr): **82 (1991)**

Heft [1]: **Jahresheft = Annuaire**

PDF erstellt am: **28.05.2024**

Nutzungsbedingungen

Die ETH-Bibliothek ist Anbieterin der digitalisierten Zeitschriften. Sie besitzt keine Urheberrechte an den Inhalten der Zeitschriften. Die Rechte liegen in der Regel bei den Herausgebern.
Die auf der Plattform e-periodica veröffentlichten Dokumente stehen für nicht-kommerzielle Zwecke in Lehre und Forschung sowie für die private Nutzung frei zur Verfügung. Einzelne Dateien oder Ausdrucke aus diesem Angebot können zusammen mit diesen Nutzungsbedingungen und den korrekten Herkunftsbezeichnungen weitergegeben werden.
Das Veröffentlichen von Bildern in Print- und Online-Publikationen ist nur mit vorheriger Genehmigung der Rechteinhaber erlaubt. Die systematische Speicherung von Teilen des elektronischen Angebots auf anderen Servern bedarf ebenfalls des schriftlichen Einverständnisses der Rechteinhaber.

Haftungsausschluss

Alle Angaben erfolgen ohne Gewähr für Vollständigkeit oder Richtigkeit. Es wird keine Haftung übernommen für Schäden durch die Verwendung von Informationen aus diesem Online-Angebot oder durch das Fehlen von Informationen. Dies gilt auch für Inhalte Dritter, die über dieses Angebot zugänglich sind.

Ein Dienst der *ETH-Bibliothek*
ETH Zürich, Rämistrasse 101, 8092 Zürich, Schweiz, www.library.ethz.ch

http://www.e-periodica.ch

cablotec

International cables + accessories

031 889 08 75

hält Ihr Kabel griffbereit

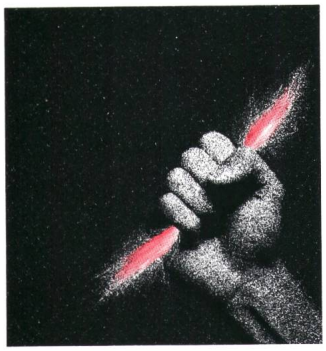

Cablotec AG Talstrasse 17 CH-3174 Thörishaus Tel. (..41) 031 889 08 75 Fax (..41) 031 889 06 36

systronic ag
Energiesysteme
Müllerstrasse 7
CH-2562 Port b. Biel
Telefon: (032) 51 93 33
Telefax: (032) 51 96 28

- Optimale und kompetente Beratung
- Projektierung bis hin zu komplexen Anlagen
- Produktion
- Inbetriebnahmen
- Schulungen
- 24-Stunden-Service

Unterbrechungsfreie Stromversorgung (USV)

- Netzspannungskonstanthalter
- Batterie-Ladegeräte
- Speisegleichrichter
- Wechselrichter
- Systeme

Antreiben. Steuern. Automatisieren. Weltweit.

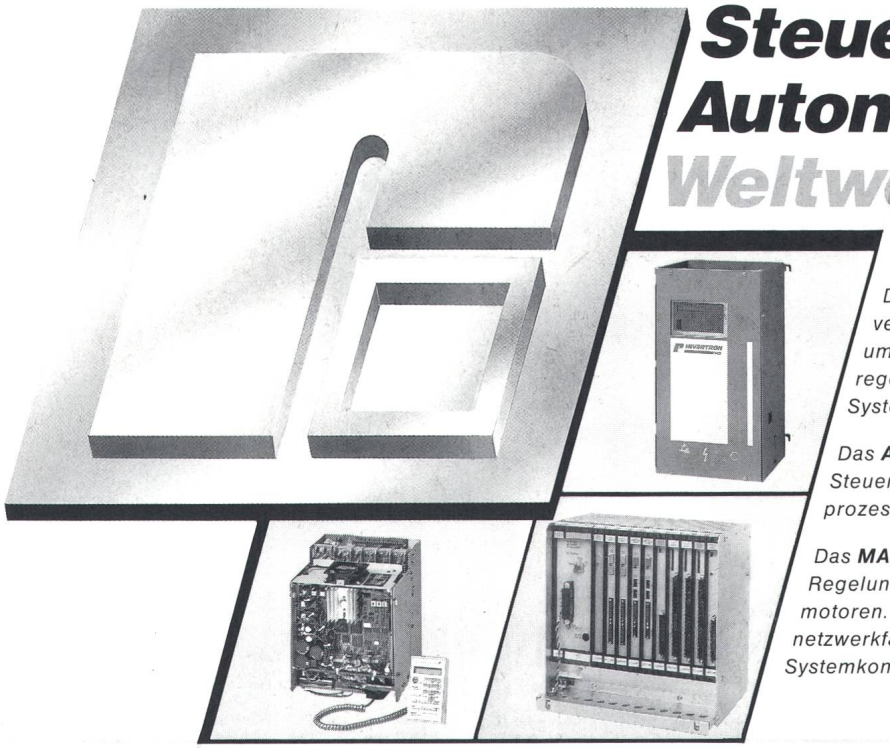

Soll es digital sein?

*Das neue **INVERTRON VCI/VMI/VGI** ist unser vektorgeregelter, hochdynamischer Frequenzumformer mit Mikroprozessor zur Drehzahlregelung von Asynchronmotoren in Einzel- und Systemanwendungen.*

*Das **AutoMax DCS** ist ein Echtzeit-Regelungs- und Steuerungssystem für Multitasking- und Multiprozessingaufgaben.*

*Das **MAXITRON 9000** ist unser volldigitales Gerät zur Regelung von Anker und Feld von Gleichstrommotoren. Es ist vollständig Software-konfigurierbar und netzwerkfähig und einsetzbar für Einzelantriebs- und Systemkonzepte.*

RELIANCE ELECTRIC

RELIANCE ELECTRIC AG · CH-6036 Dierikon/Luzern · Telefon 041-30 33 66 · Telex 865 600 drive ch · Telefax 041-33 52 67

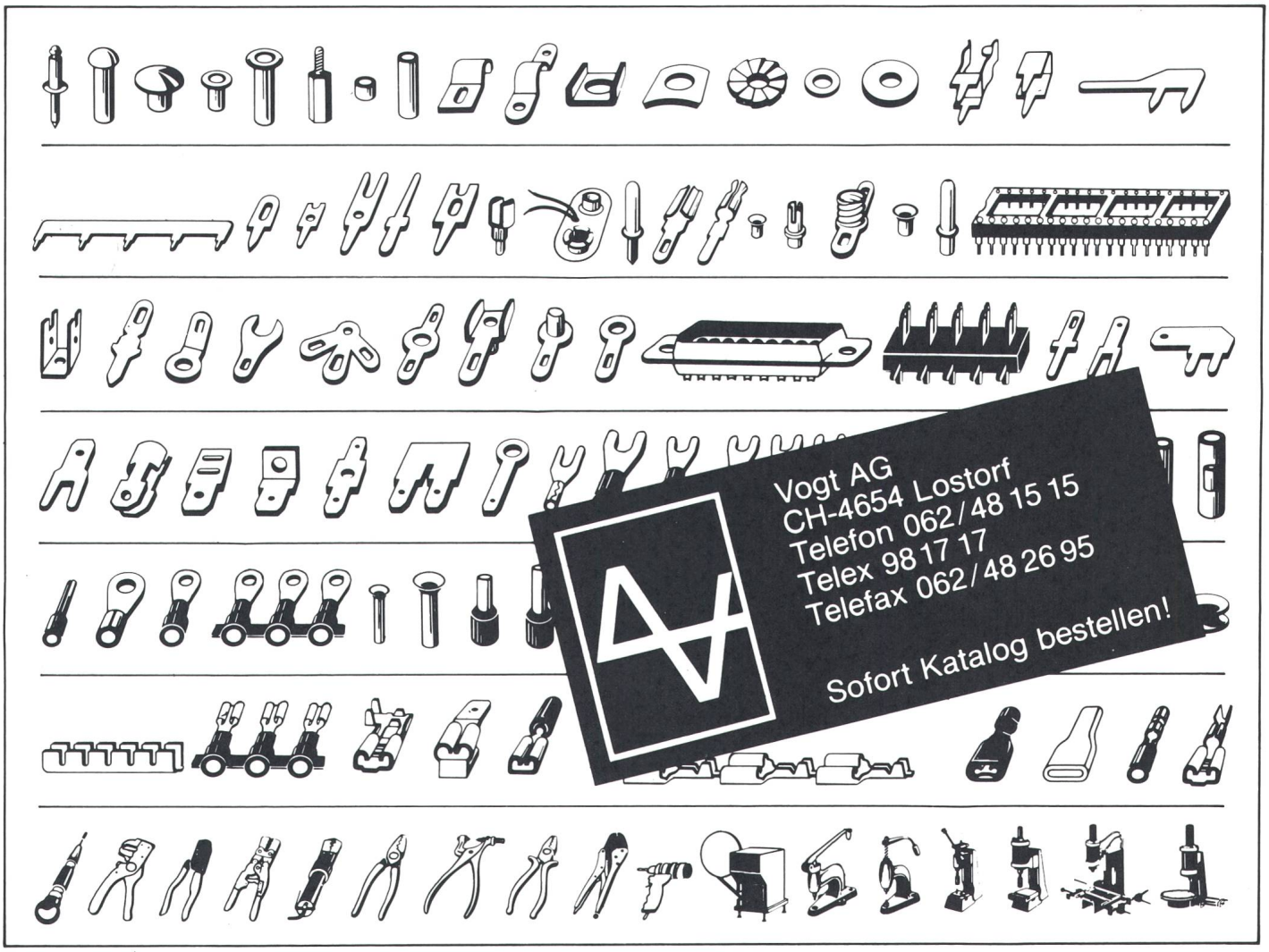

Inserieren Sie im

Bulletin SEV/VSE

86% der Leser sind Elektroingenieure ETH/HTL

91% der Leser haben Einkaufsentscheide zu treffen

Sie treffen ihr Zielpublikum

Wir beraten Sie kompetent
Tel. 01/207 86 32

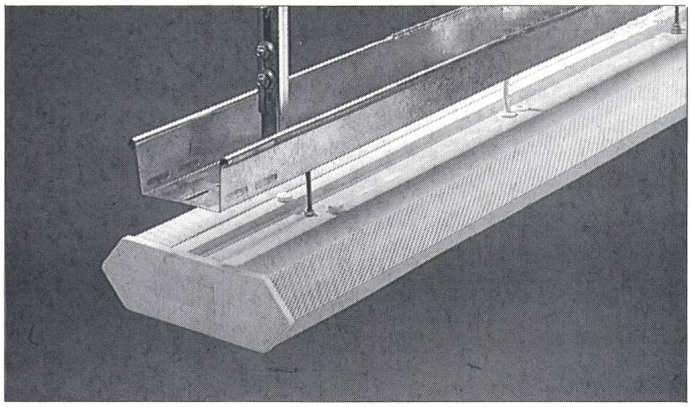

NEU Lanz Lampenkanäle und Beleuchtungsstromschienen

2 preisgünstige Lösungen zum Installieren von Lampen und Leuchten jeder Art:

- für Fabrik- und Lagerhallen, Ausstellungsräume, Garagen etc.
- komplett mit allem Befestigungszubehör für Beton- und Stahlbau — sofort lieferbar

Rufen Sie **lanz oensingen ag** an für Beratung, Offerte und rasche Lieferung: **062/78 21 21**

Lanz Doppelböden für jeden Verwendungszweck

- bereits für Gesamthöhe ab 80 mm!
- mit Tragfähigkeiten von 500 bis 5000 kg/m²
- aus Hartspanplatten, Leichtbeton, Alu oder Natursteinen
- mit textilen oder Kunststoff-Bodenbelägen

Wenn Sie moderne Büro- und Verwaltungsbauten, Schalterhallen, EDV- und Schaltanlagen planen und bauen — verlangen Sie Beratung und Offerte für Lanz Doppelböden!
Rufen Sie an: **062/78 21 21** **lanz oensingen ag**

Lanz Produkte interessieren mich! Bitte senden Sie Unterlagen:

- ☐ **Stromschienen für Übertragung und Verteilung**
- ☐ **Stromschienen für Lampenmontagen**
- ☐ **Lanz Kabelträgersystem**
- ☐ **Lanz G-Kanäle**
- ☐ **Doppelböden für Büros**
- ☐ **Doppelböden für Spezialanwendungen**
- ☐ **Lanz Brüstungskanäle**
- ☐ **Flachkabel LANZ für Strom, Daten, Telefon**
- ☐ Könnten Sie mich/uns besuchen? Bitte Voranmeldung!

Name/Adresse: _____

lanz oensingen ag
CH-4702 Oensingen · Telefon 062 78 21 21

elvatec ag

DEHN

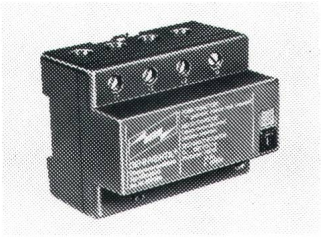

Überspannungsschutz für Starkstrom-, MSR- und Datenverarbeitungsanlagen. Beratung – Planung – Ausführung für Erdung, Blitz- und Überspannungsschutz.

Kantonsstr. 2a, 8862 Schübelbach
Telefon 055/64 54 64 Telefax 055/64 57 92

Zögern Sie nicht!

Näher am Zielpublikum als im Bulletin SEV/VSE können Sie mit Ihrer Anzeige nicht sein.

Wir beraten Sie kompetent.
Tel. 01/207 86 32

VIP-System 3

Neu

PC-Software für die exakte Oberwellenanalyse

Oberwellen-Analysator
Energie-Analysator

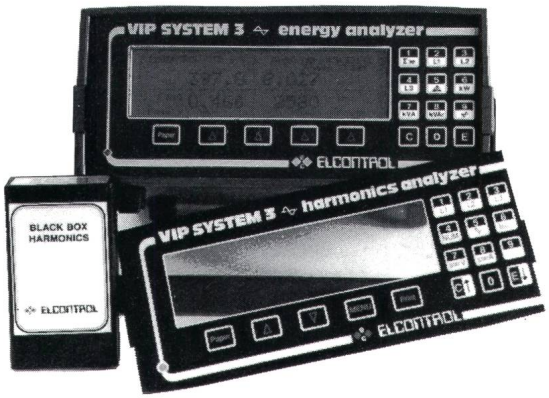

Ihr Partner für die Elektroenergie-Optimierung seit 1965

detron ag 4332 Stein

Fax 064 - 63 22 10 Tel. 064 - 63 16 73

IM 065 die neue und intelligente statische unterbrechungsfreie Stromversorgungsanlage

Die IM 065 ist eine "on-line" USV-Anlage, die Ihren Computer kontinuierlich und sicher speist und die in der Lage ist, sowohl mit dem Computer, als auch mit dem Operateur zu kommunizieren.

Erhältlich in einphasiger und dreiphasiger Ausführung bis 60 kVA.

Erfahrung, Innovation, Zuverlässigkeit und ein komplettes Programm von USV-Anlagen bis 2000 kVA finden Sie bei dem Partner, dem Sie vertrauen können.

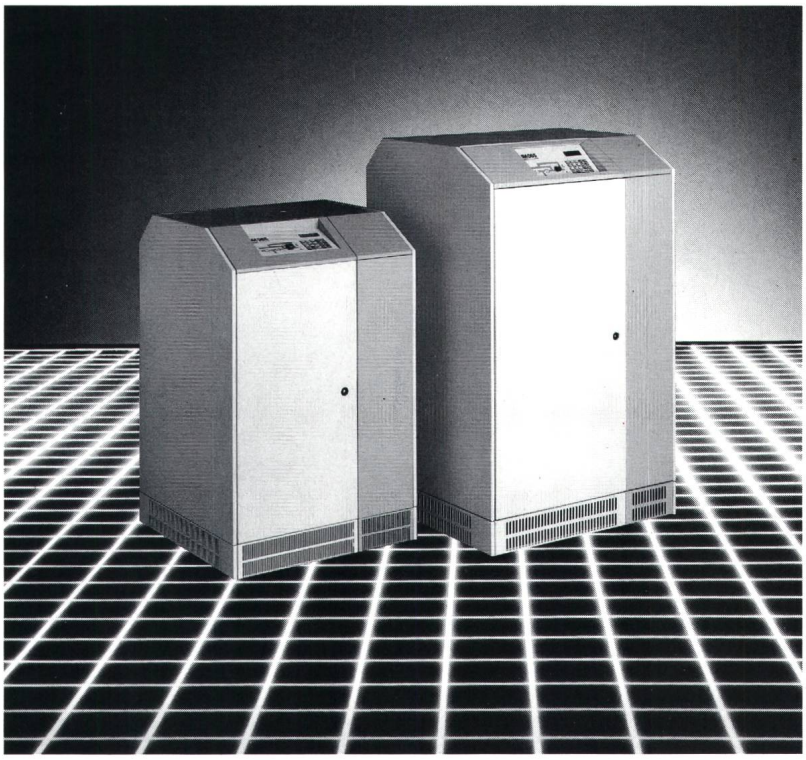

INVERTOMATIC

INVERTOMATIC
AG für Energieumwandlung
CH-6595 Riazzino (Locarno)
Telefon 092-64 25 25
Telefax 092-64 28 54

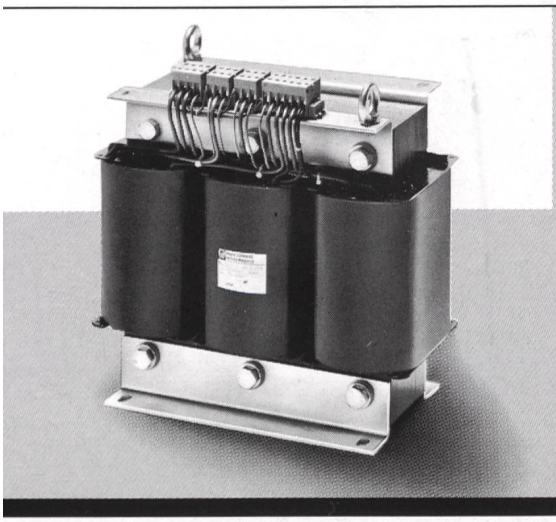

Wir finden immer Anschluss

Egal, welche Anschluss- und Befestigungs-Arten von Ihnen gewünscht werden

Aus unserem Programm:
Dreiphasentransformatoren

- Wir stellen auch Ihren besonderen Typ her
- Kurze Lieferfristen
- Hohe Qualität bei fairem Preis
- Leistungsbereich bis 14,3 kVA
- Bis 3 kVA mit SEV-Zeichen
- Einzelstücke und Serien

WAGNER + GRIMM AG
6102 Malters, Tel. 041 97 22 55
Fax 041 97 22 60, Videotex *4644 #

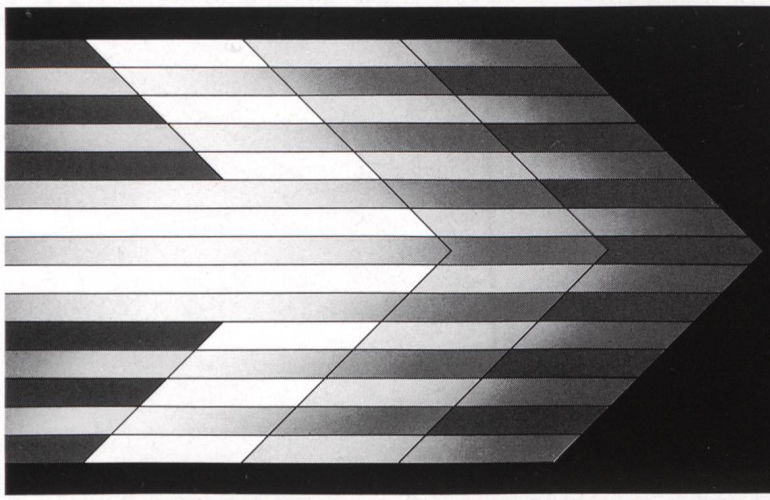

Variables Licht

Die erfolgreiche Kombination

zur hundertprozentigen Helligkeitssteuerung von Fluoreszenz-Lampen mit 26 mm Durchmesser (auch für Kompaktlampen).

VARINTENS INTENSIVE PULSER
VIP 90/®
VARINTENS INTENSIV-PULSGERÄT

varintens®

starkstrom-elektronik ag

se starkstrom-elektronik

NEU: Güterstr. 11
CH-8957 Spreitenbach
Telefon 056/70 13 75
Telex 826 333 sew ch
Telefax 056/71 49 86
Schweiz/Switzerland

PASSAVANT MAAG

ENTWÄSSERUNGS- UND ABSCHEIDE-TECHNIK

PASSAVANT MAAG AG
Postfach · 8032 Zürich · Zeltweg 44
Telefon 01/251 75 80
Telex 817 875 · Telefax 01/262 18 72

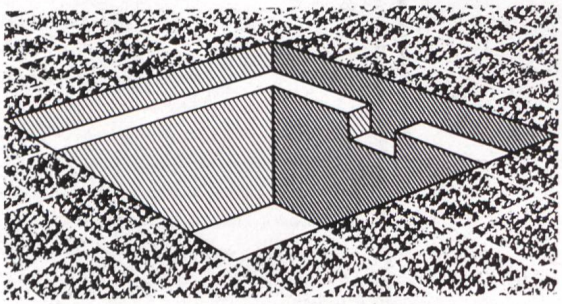

PASSAVANT

SECANT®
Flächenabdeckungen mit herausnehmbaren Traversen

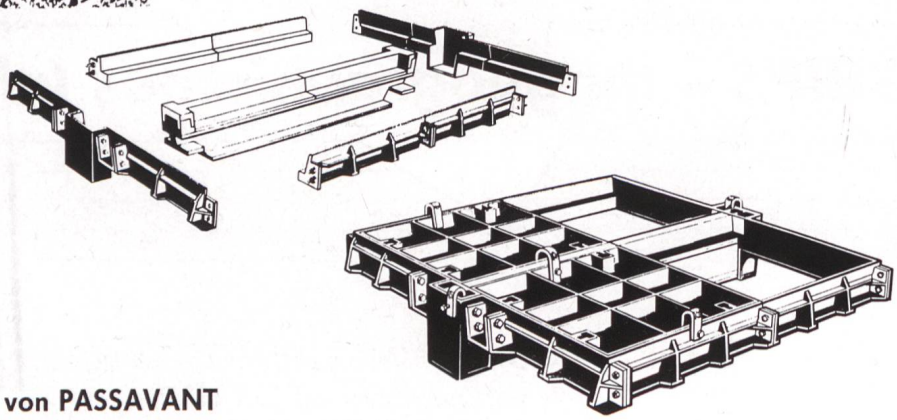

z.B. für Elektro-Zugschacht in befestigten Verkehrsflächen Klasse D 400 kN

SECANT® – das Rastersystem von PASSAVANT

GRIPS – Ihr geographisches Informationssystem

EIC – Ihr Partner

GRIPS
- UNIX-, VMS-, PRIMOS-Versionen
- Verknüpfung mit ORACLE
- Symbole RAV und SIA 405

EIC
- Beratung, Dienstleistung
- Lizenzen, Systeme
- Einführungsunterstützung

EIC – Etudes d'Ingénieurs Civils S.A., Feilengasse 5, 8008 Zürich, Tel. 01/383 66 07, Fax 01/383 67 35