Objekttyp: **TableOfContent**

Zeitschrift: **Bulletin des Schweizerischen Elektrotechnischen Vereins, des Verbandes Schweizerischer Elektrizitätsunternehmen = Bulletin de l'Association Suisse des Electriciens, de l'Association des Entreprises électriques suisses**

Band (Jahr): **82 (1991)**

Heft 3

PDF erstellt am: **29.05.2024**

Nutzungsbedingungen

Die ETH-Bibliothek ist Anbieterin der digitalisierten Zeitschriften. Sie besitzt keine Urheberrechte an den Inhalten der Zeitschriften. Die Rechte liegen in der Regel bei den Herausgebern.
Die auf der Plattform e-periodica veröffentlichten Dokumente stehen für nicht-kommerzielle Zwecke in Lehre und Forschung sowie für die private Nutzung frei zur Verfügung. Einzelne Dateien oder Ausdrucke aus diesem Angebot können zusammen mit diesen Nutzungsbedingungen und den korrekten Herkunftsbezeichnungen weitergegeben werden.
Das Veröffentlichen von Bildern in Print- und Online-Publikationen ist nur mit vorheriger Genehmigung der Rechteinhaber erlaubt. Die systematische Speicherung von Teilen des elektronischen Angebots auf anderen Servern bedarf ebenfalls des schriftlichen Einverständnisses der Rechteinhaber.

Haftungsausschluss

Alle Angaben erfolgen ohne Gewähr für Vollständigkeit oder Richtigkeit. Es wird keine Haftung übernommen für Schäden durch die Verwendung von Informationen aus diesem Online-Angebot oder durch das Fehlen von Informationen. Dies gilt auch für Inhalte Dritter, die über dieses Angebot zugänglich sind.

Ein Dienst der *ETH-Bibliothek*
ETH Zürich, Rämistrasse 101, 8092 Zürich, Schweiz, www.library.ethz.ch

http://www.e-periodica.ch

Zürich, 6. Februar 1991
82. Jahrgang, Seiten 1...72

Bulletin ASE/UCS 3/1991
Zurich, le 6 février 1991
82e année, pages 1...72

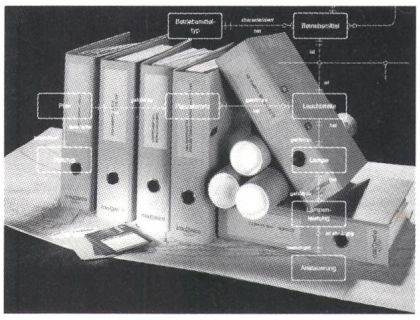

Die Colenco Power Consulting AG, Baden, berät und unterstützt Energieversorgungsunternehmen bei der Bewältigung der zunehmenden Datenflut. Zwei Beiträge dieses Heftes geben eine Einführung in die Thematik datenorientierter Informationssysteme.

La société Colenco Power Consulting SA à Baden conseille et assiste les compagnies de distribution d'énergie dans le but de maîtriser la marée continuellement croissant des données. Deux exposés de ce fascicule présentent une introduction sur le thème des systèmes d'information de traitement de données.

(Foto: Colenco Power Consulting AG, Baden)

Herausgeber: Schweizerischer Elektrotechnischer Verein, Seefeldstrasse 301, Postfach, 8034 Zürich, Tel. 01 384 91 11.
Redaktion SEV: Informationstechnik und Energietechnik
M. Baumann, Dipl. El.-Ing. ETH (Redaktionsleitung, Informationstechnik);
Dr. F. Heiniger, Dipl. Phys. ETH (Energietechnik);
Frau H. Uster, Administration.
Seefeldstrasse 301, Postfach, 8034 Zürich, Tel. 01 384 91 11, Telefax 384 94 30.
Redaktion VSE: Elektrizitätswirtschaft
W. Blum, Dipl. Ing. (Redaktionsleitung);
Frau P. Seppey.
Bahnhofplatz 3, 8023 Zürich, Tel. 01 211 51 91, Telefax 221 04 42.
Inserateverwaltung: Bulletin SEV/VSE, Edenstrasse 20, Postfach 229, 8021 Zürich, Tel. 01 207 86 34 oder 01 207 71 71, Telefax 207 89 38.
Abonnementsverwaltung: Bulletin SEV/VSE, Vogt-Schild AG, Zuchwilerstrasse 21, 4500 Solothurn, Tel. 065 247 247.
Erscheinungsweise: Zweimal monatlich. Im Frühjahr wird jeweils ein Jahresheft herausgegeben.
Bezugsbedingungen: Für jedes Mitglied des SEV und VSE 1 Expl. gratis. Abonnement im Inland: pro Jahr Fr. 165.–, im Ausland: pro Jahr Fr. 185.–. Einzelnummern im Inland: Fr. 12.–, im Ausland: Fr. 14.–.
Satz + Druck: Vogt-Schild AG, Solothurn.
Nachdruck: Nur mit Zustimmung der Redaktion.

Editeur: Association Suisse des Electriciens, Seefeldstrasse 301, case postale, 8034 Zurich, tél. 01 384 91 11.
Rédaction ASE: Techniques de l'information et techniques de l'énergie
M. Baumann, ing. dipl. EPF (chef de rédaction, techniques de l'information);
Dr. F. Heiniger, phys. dipl. EPF (techniques de l'énergie);
Mme H. Uster, administration.
Seefeldstrasse 301, case postale, 8034 Zurich, tél. 01 384 91 11, téléfax 384 94 30.
Rédaction UCS: Economie électrique
W. Blum, ing. dipl. (chef de rédaction);
Mme P. Seppey.
Bahnhofplatz 3, 8023 Zurich, tél. 01 211 51 91.
Administration des annonces: Bulletin ASE/UCS, Edenstrasse 20, case postale 229, 8021 Zurich, tél. 01 207 86 34 ou 01 207 71 71, téléfax 207 89 38.
Administration des abonnements: Bulletin ASE/UCS, Vogt-Schild AG, Zuchwilerstrasse 21, 4500 Soleure, tél. 065 247 247.
Parution: Deux fois par mois. Un «annuaire» paraît au printemps de chaque année.
Abonnement: Pour chaque membre de l'ASE et de l'UCS 1 expl. gratuit. Abonnement en Suisse: par an fr.s. 165.–, à l'étranger: fr.s. 185.–. Prix de numéros isolés: en Suisse fr.s. 12.–, à l'étranger fr.s. 14.–.
Impression: Vogt-Schild AG, Soleure.
Reproduction: D'entente avec la rédaction seulement.

ISSN 036–1321

Bulletin

des Schweizerischen Elektrotechnischen Vereins
de l'Association Suisse des Electriciens

des Verbandes Schweizerischer Elektrizitätswerke
de l'Union des Centrales Suisses d'Electricité

Energietechnik
Techniques de l'énergie

Komponenten und Systeme, Datenkonzepte
Composants et systèmes, modèles de données

5 **Editorial**

7 **Datenorientierte Informationskonzepte für elektrische Energieversorgungsunternehmen**
René Marolf und Jürg Fehlmann

13 **Technische Anlagendokumentationssysteme**
Jürg Fehlmann und Wolfgang Leikauf

19 **Dämpfung von Leistungspendelungen mittels Wirkleistungs- und Blindleistungssteuerung**
Dieter Nelles und Markus Wache

27 **Recherche et développement dans l'isolateur d'appareillage**
Bernard Soubeyrand

32 **Berechnung von Abständen bei Freileitungen**
Axel S. von Rotz und André Truty

35 **Aktives Leistungsfilter zur Kompensation von Strom-Oberschwingungen in Verteilnetzen**
Dimitrie Alexa

Aktuell – Actualités

39 **Firmen und Märkte**
40 **Technik und Wissenschaft**
42 **Aus- und Weiterbildung**
42 **Neue Produkte**
45 **Veranstaltungen**
46 **Veranstaltungs- und Kurskalender**

SEV-Nachrichten – Nouvelles de l'ASE

49 **Veranstaltungen des SEV und VSE – Manifestations de l'ASE et de l'UCS**
50 ● Journée d'information pour électriciens d'exploitation
51 Denzler-Preis 1992 – Prix Denzler 1992
55 **Energietechnische Gesellschaft des SEV**
Société pour les techniques de l'énergie de l'ASE
55 Umweltschutz bei elektrischen und industriellen Anlagen
Domotique et construction
57 **Normung – Normalisation**
62 **Internationale Organisationen – Organisations internationales**

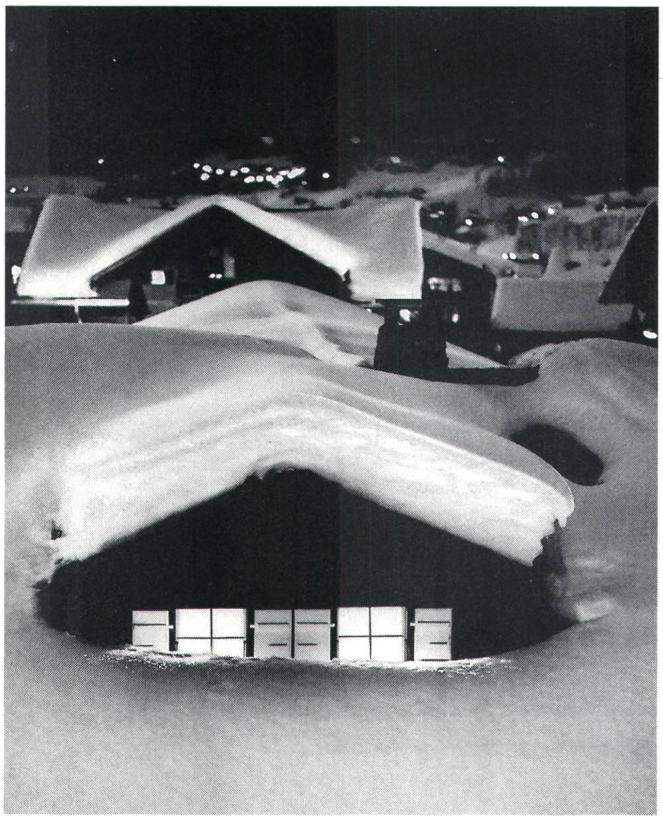

Wenn es gemütlich wird, ist meistens auch das AEG Heizungsschütz LH 21 mit dabei...

Wenn Sie aus klirrender Kälte in die gut geheizte Stube treten, dann breitet sich Gemütlichkeit aus. Dieses gute Gefühl macht die Kombination AEG Kleinschütz LH 21 mit dem Boilerschalter BS 84 oder BS 85 möglich. Denn mit ihr können Sie jede Heizungsanlage optimal nutzen.

Zu jeder Tages- und Nachtzeit kippen Sie einfach den Impulsschalter hoch und schon können Sie auch extreme Minustemperaturen vergessen!

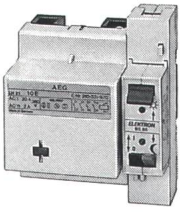

AEG Kleinschütz LH 21 mit Boilerschalter. Brummfrei. Boilerschalter BS 84 direkt einschaltbar. Boilerschalter BS 85 verzögert einschaltbar mit Ein-/Ausschalter.

AEG

ELEKTRON *Elektrotechnik Elektronik Nachrichtentechnik*

Elektron AG, Generalvertretung AEG Aktiengesellschaft
8804 Au ZH, Telefon 01 781 01 11

Suisse Romande: **Prodelec SA,** 1080 Les Cullayes, tél. 021 903 32 24

Kabelstromwandler

Unsere Kabelumbau- und Durchsteckwandler sind das Produkt aus 30jähriger Erfahrung und Entwicklung. Ihr Einsatz erfolgt in der Messung/Verrechnung und im Anlagenschutz.

Durchdachte Konstruktion und sorgfältige Verarbeitung garantieren einen wartungs- und störungsfreien Betrieb.

Individuelle Lösungen, die ein Mess- oder Schutzsystem optimal ergänzen, betrachten wir als Herausforderung.

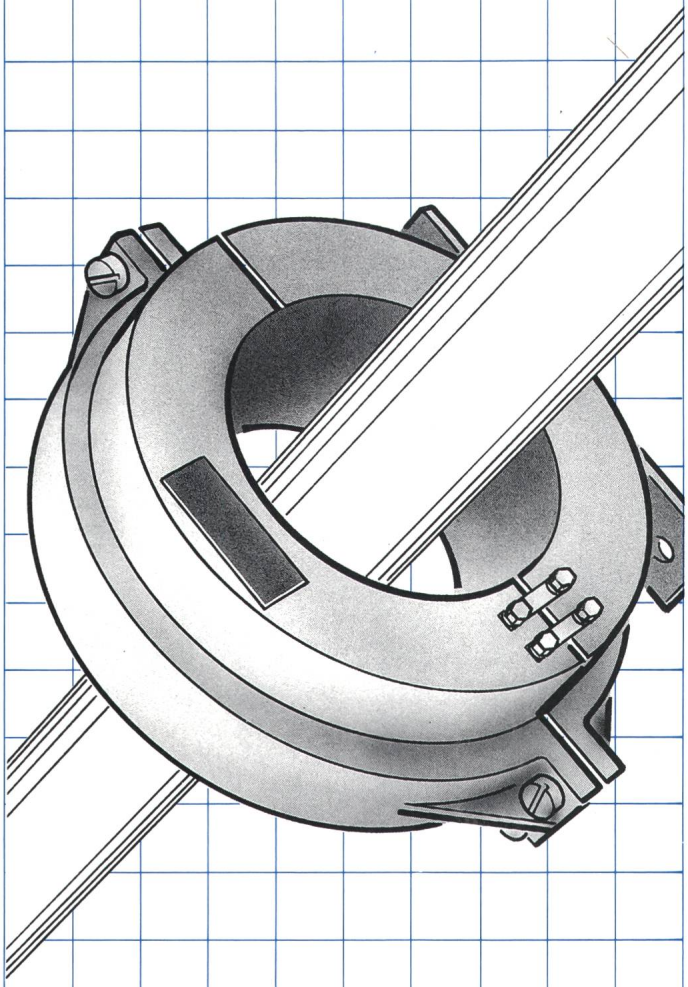

z. B. zweiteiliger Kabelumbauwandler
200–400/5 A, 10 VA, Kl. 0,2

PFIFFNER

Aktiengesellschaft Emil Pfiffner & Co.
5042 Hirschthal

Tel. 064 80 11 80 Fax 064 81 12 52