Objekttyp: **TableOfContent**

Zeitschrift: **Bulletin des Schweizerischen Elektrotechnischen Vereins, des Verbandes Schweizerischer Elektrizitätsunternehmen = Bulletin de l'Association Suisse des Electriciens, de l'Association des Entreprises électriques suisses**

Band (Jahr): **75 (1984)**

Heft 9

PDF erstellt am: **28.05.2024**

Nutzungsbedingungen

Die ETH-Bibliothek ist Anbieterin der digitalisierten Zeitschriften. Sie besitzt keine Urheberrechte an den Inhalten der Zeitschriften. Die Rechte liegen in der Regel bei den Herausgebern.
Die auf der Plattform e-periodica veröffentlichten Dokumente stehen für nicht-kommerzielle Zwecke in Lehre und Forschung sowie für die private Nutzung frei zur Verfügung. Einzelne Dateien oder Ausdrucke aus diesem Angebot können zusammen mit diesen Nutzungsbedingungen und den korrekten Herkunftsbezeichnungen weitergegeben werden.
Das Veröffentlichen von Bildern in Print- und Online-Publikationen ist nur mit vorheriger Genehmigung der Rechteinhaber erlaubt. Die systematische Speicherung von Teilen des elektronischen Angebots auf anderen Servern bedarf ebenfalls des schriftlichen Einverständnisses der Rechteinhaber.

Haftungsausschluss

Alle Angaben erfolgen ohne Gewähr für Vollständigkeit oder Richtigkeit. Es wird keine Haftung übernommen für Schäden durch die Verwendung von Informationen aus diesem Online-Angebot oder durch das Fehlen von Informationen. Dies gilt auch für Inhalte Dritter, die über dieses Angebot zugänglich sind.

Ein Dienst der *ETH-Bibliothek*
ETH Zürich, Rämistrasse 101, 8092 Zürich, Schweiz, www.library.ethz.ch

http://www.e-periodica.ch

Bulletin SEV/VSE 9/1984
Zürich, 5. Mai 1984
75. Jahrgang, Seiten 469...536

Bulletin ASE/UCS 9/1984
Zurich, le 5 mai 1984
75e année, pages 469...536

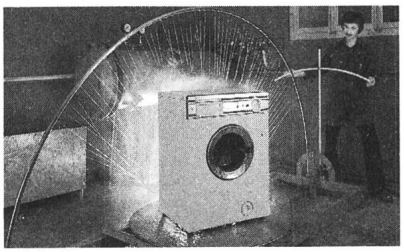

Prüfung einer Waschmaschine auf Feuchtigkeitsbeständigkeit
Die sicherheitstechnischen Prüfungen in der Materialprüfanstalt des SEV müssen auch harten Betriebsbedingungen Rechnung tragen.

Essai de résistance à l'humidité d'une machine à laver
Les essais de sécurité exécutés par la Station d'essais des matériaux de l'ASE tiennent également compte de conditions de service difficiles.

(Photo SEV-ASE)

Herausgeber: Schweizerischer Elektrotechnischer Verein, Seefeldstrasse 301, 8034 Zürich, Tel. 01/384 91 11.
Redaktionen: SEV, Seefeldstrasse 301, 8034 Zürich, Tel. 01/384 91 11. VSE, Bahnhofplatz 3, 8023 Zürich, Tel. 01/211 51 91
Redaktoren:
Elektrotechnik: Energietechnik, Informationstechnik
A. Diacon (Herausgabe und allgemeiner Teil), SEV;
Dr. H. P. Eggenberger; M. Baumann, dipl. Ing. ETH (technischer Teil), SEV.
Elektrizitätswirtschaft: W. Blum, dipl. Ing., VSE.
Inseratenverwaltung: Bulletin SEV/VSE, Edenstrasse 20, Postfach 229, 8021 Zürich, Tel. 01/207 71 71.
Abonnementsverwaltung: Bulletin SEV/VSE, Edenstrasse 20, Postfach 229, 8021 Zürich, Tel. 01/207 71 71.
Erscheinungsweise: Zweimal monatlich. Im Frühjahr wird jeweils ein Jahresheft herausgegeben.
Bezugsbedingungen: Für jedes Mitglied des SEV und VSE 1 Expl. gratis. Abonnemente im Inland: pro Jahr Fr. 140.–, im Ausland: pro Jahr Fr. 160.–. Einzelnummern im Inland: Fr. 10.–, im Ausland: Fr. 12.– (Sondernummern: auf Anfrage).
Druck: Druckerei Winterthur AG
Nachdruck: Nur mit Zustimmung der Redaktion.

Editeur: Association Suisse des Electriciens, Seefeldstrasse 301, 8034 Zurich, tél. 01/384 91 11.
Rédactions: ASE, Seefeldstrasse 301, 8034 Zurich, tél. 01/384 91 11. UCS, Bahnhofplatz 3, 8023 Zurich, tél. 01/211 51 91.
Rédacteurs:
Electrotechnique: Technique de l'énergie, technique de l'information
A. Diacon (édition et partie générale), ASE;
Dr. H. P. Eggenberger; M. Baumann, ing. dipl. EPF (partie technique), ASE.
Economie électrique: W. Blum, ing. dipl., UCS.
Administration des annonces: Bulletin ASE/UCS, Edenstrasse 20, case postale 229, 8021 Zurich, tél. 01/207 71 71.
Administration des abonnements: Bulletin ASE/UCS, Edenstrasse 20, case postale 229, 8021 Zurich, tél. 01/207 71 71.
Parution: Deux fois par mois. Un «annuaire» paraît au printemps de chaque année.
Abonnement: Pour chaque membre de l'ASE et de l'UCS 1 expl. gratuit. Abonnement en Suisse: par an fr.s. 140.–, à l'étranger: par an fr.s. 160.–. Prix de numéros isolés: en Suisse fr.s. 10.–, à l'étranger fr.s. 12.– (Numéros spéciaux: sur demande).
Impression: Druckerei Winterthur AG
Reproduction: D'entente avec la Rédaction seulement.

ISSN 036-1321

Bulletin

des Schweizerischen Elektrotechnischen Vereins
de l'Association Suisse des Electriciens

des Verbandes Schweizerischer Elektrizitätswerke
de l'Union des Centrales Suisses d'Electricité

Table des matières

Elektrotechnik: Energietechnik
Electrotechnique: Technique de l'énergie

469 **Normung, Prüfung und Zulassung von Niederspannungsmaterial**
469 **Normalisation, essais et admission du matériel basse tension**
470 *M. Jacot-Descombes:* **Internationale Harmonisierung der elektronischen Normen**
475 *A. Christen:* **Internationale Zusammenarbeit bei den sicherheitstechnischen Prüfungen**
480 *E. Homberger* und *H. Ineichen:* **Sicherheitstechnische Beurteilung von elektrotechnischen Erzeugnissen des Niederspannungsbereiches**
485 *M. Hubmann, W. Hofmann* und *E. Buchmann:* **Explosionsunglück vom 10. Juni 1983 auf der Sihlbrücke in Zürich**
488 *K. Feser:* **Eine Messfunkenstrecke für hohe Gleichspannungen**
492 *B. Gänger:* **Die Auswirkung von Spalten und Hohlräumen auf die elektrische Festigkeit hochausgenützter Epoxy-Giessharzisolationen**
500 *M. Aguet* et *B. Schaedeli:* **Damier didactique modulaire**
505 *D. Amstutz:* **Mikroelektronik in Haushalt-Grossgeräten**
509 *H. Fleischmann* und *A. Seelig:* **Induktives Kochen – von der Idee bis zum Produkt**
514 Subsynchrone Schwingungen und Resonanzen in elektrischen Maschinen

516 **Literatur** — **Bibliographie**
517 **Schweizer Mustermesse 1984** — **Foire Suisse d'Echantillons 1984**

Vereinsnachrichten des SEV — **Communications de l'ASE**
525 Personen und Firmen — Personnes et firmes
525 **Neues aus der Normung** — **Nouvelles de la normalisation**
530 **Veranstaltungen** — **Manifestations**

531 **Gründungstagung der Informationstechnischen Gesellschaft des SEV (ITG): Anwendungen der Informationstechnik und Elektronik – Chancen für die Schweiz** — **Journée inaugurale de la Société pour les techniques de l'information de l'ASE (ITG): Applications des techniques de l'information et de l'électronique – perspectives pour la Suisse**

533 **36. Schweizerische Tagung für elektrische Nachrichtentechnik: Neue Dienste und Techniken in der Teleinformatik** — **36e Journée Suisse de la technique des télécommunications: Nouvelles services et techniques en téléinformatique**

535 **Veranstaltungskalender** — **Calendrier des manifestations**

Der Lampendübel mit dem grossen

Innenleben

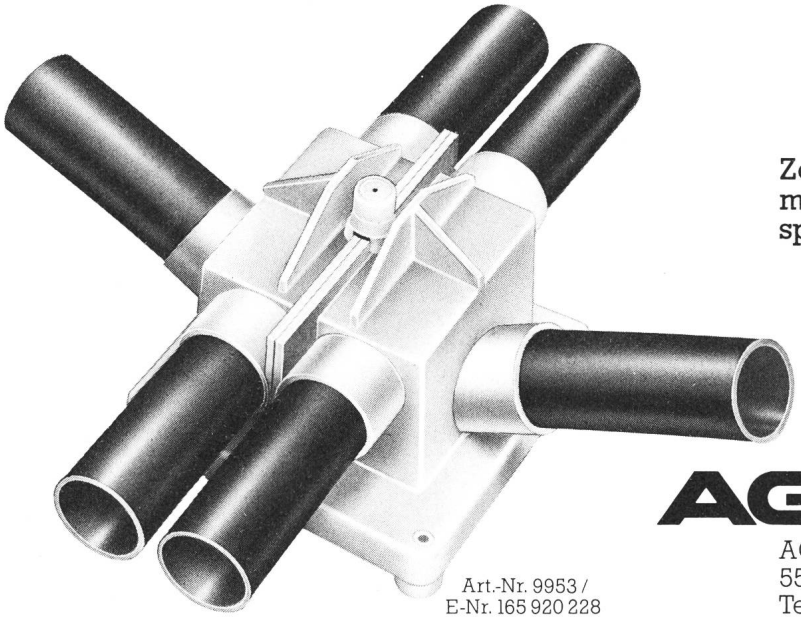

Seine bestechenden Vorzüge:
- sehr viel Platz für Klemmen und Drahtschlaufen
- praktisch für die Montage von Brandmeldern
- hoch gelegene und damit direkte Rohrführung ohne Behinderung durch die Armierung
- sechs Rohreinführungen der Nennweiten 11 oder 16
- geeignet zum Stecken oder Schlaufen der Rohre
- sowie ein halbes Dutzend weitere, zeitsparende Vorteile.

Gratismuster und Detailbeschrieb verlangen Sie bitte gleich bei AGRO – Ihrem Profi-Partner.

Art.-Nr. 9953 /
E-Nr. 165 920 228

Zeit ist Geld –
mit AGRO
sparen Sie beid

AGRO

AGRO AG
5502 Hunzenschw
Tel. 064/47 21 61

Empfehlung Nr. 1

Element-Lagergestell Typ 01

Das einzige Regal mit den praktisch unbegrenzten Möglichkeiten. Die Konstruktion wird durch das jeweilige Lagergut bestimmt. Viele wesentliche Vorteile: Tablare höhenverstellbar und seitlich unterteilbar. Beste Raumausnützung durch 4 Tablarbreiten. Sichtschubladen mit Anschlag.

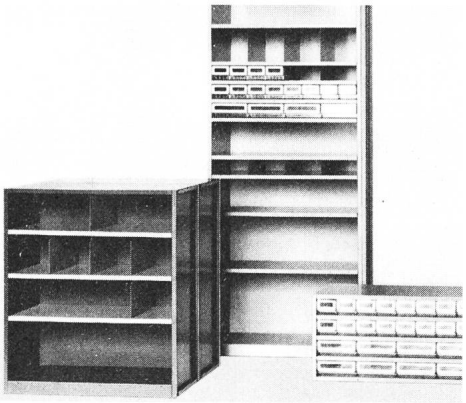

WEHRLE SYSTEM
Eine sichere Empfehlung.

Verlangen Sie unsere ausführliche Dokumentation zu unserer Empfehlung Nr. 1.
Firma:
Sachbearbeiter:
Adresse:
PLZ/Ort:

SEV

Wehrle System AG Lager- und Betriebseinrichtungen 9230 Flawil

Wir sorgen immer dann für Strom, wenn's keinen gibt.

Rufen Sie uns einfach an. 01/840 61 67.

Eins ist sicher.

BOSCH

Notstromanlagen. Stromerzeuger. Notleuchten.

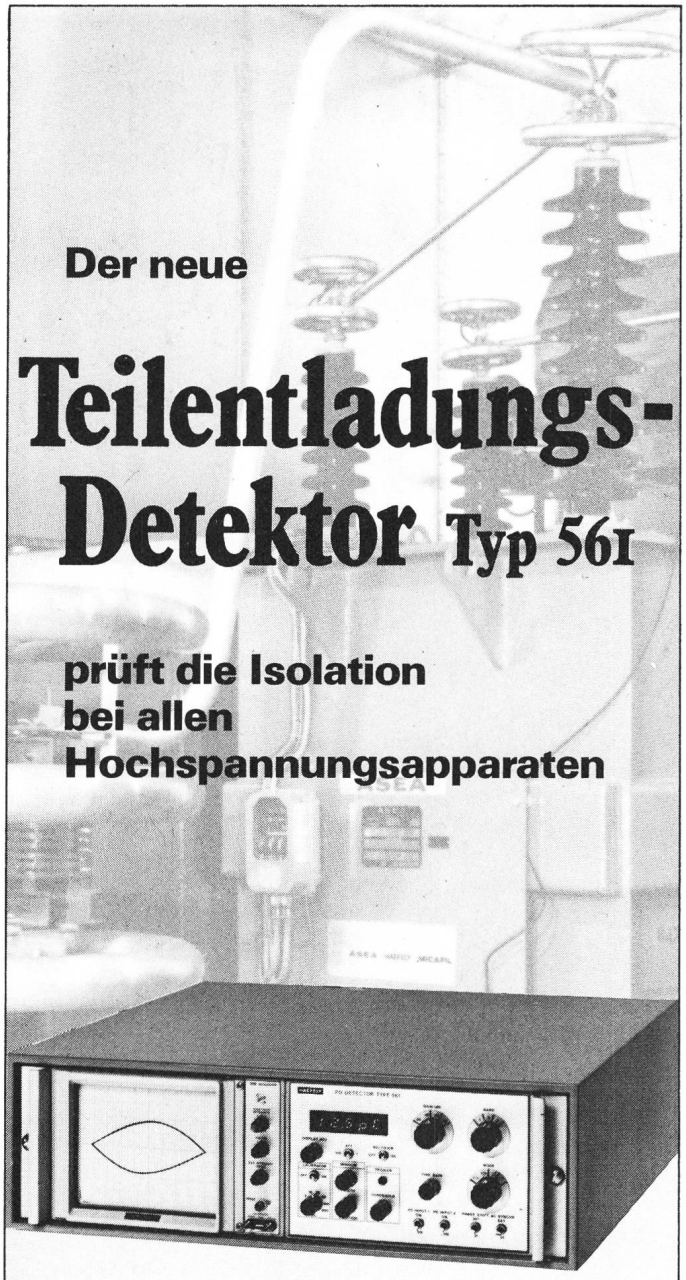

Der neue

Teilentladungs-Detektor Typ 561

prüft die Isolation bei allen Hochspannungsapparaten

- **einfache Fehlerdiagnose**
- **digitale Anzeige von 0.1 pC bis 100 000 pC**
- **robust, kompakt preiswert**

HAEFELY

HIGH VOLTAGE TEST SYSTEMS, Emil Haefely & Cie AG, Lehenmattstrasse 353, Postfach, CH-4028 Basel, ☎ (061) 41 18 17, Telex 62 469 ehb ch

MGC
MOSER-GLASER

GASCOIL®

Messwandler mit SF_6-Gas-Isolation, 123 ... 245 kV auch umschaltbar 50/110 kV o.a.

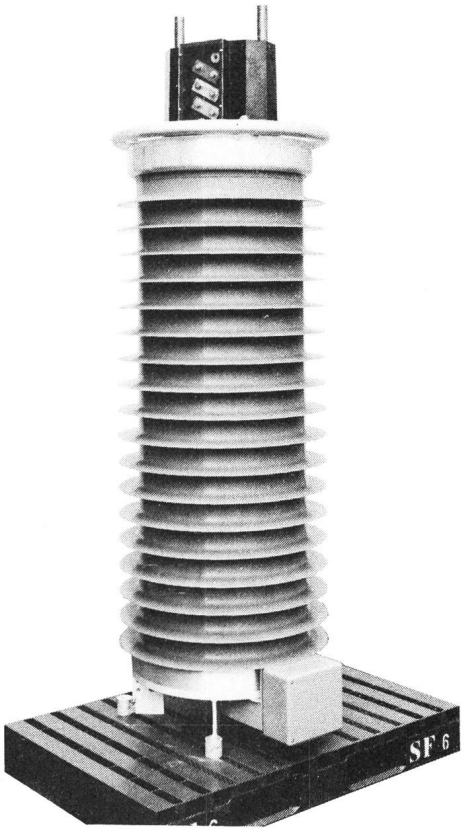

PERSONENSCHUTZ

Explosionssicher – keine Sekundärschäden.

UMWELTSCHUTZ

Ölfrei – keine Gewässer- oder Feuerschutzmassnahmen notwendig.

ANLAGENSCHUTZ

Betriebsspannungsfest auch bei Gasdruckabfall auf atmosphärischen Druck – wartungsfreies Isoliermedium – auch mit integrierter Schutzeinrichtung RESOSTOP® gegen Ferroresonanz erhältlich.

INVESTITIONSSCHUTZ

MGC – ein zuverlässiger Partner – 70 Jahre Erfahrung in der Hochspannungstechnik.

Moser-Glaser + Co AG
Hochspannungsgeräte für
Energieverteilungssysteme
Hofackerstrasse 24
CH-4132 Muttenz/Schweiz

Internationale Ausstellungen:

Hannover: 4.4.–11.4.84
Kansas City: IEEE 28.4.– 5.5.84

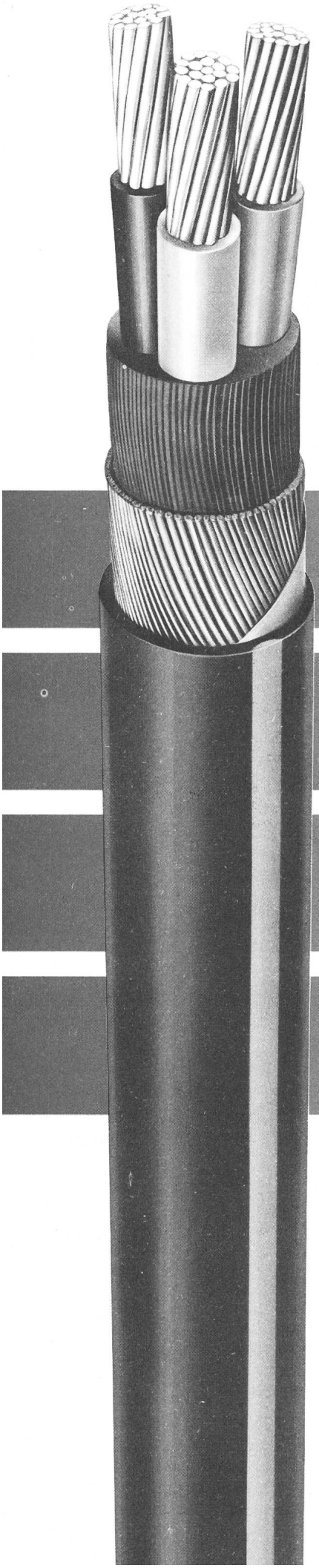

Tatsachen über GKT-Kabel aus Brugg

Brugger GKT-Kabel sind...

langlebig

betriebssicher

montagefreundlich

wirtschaftlich

Wollen Sie mehr über diesen interessanten Kabeltyp wissen? Reden Sie mit uns.

BRUGG

Brugg verbindet – sicher und zuverlässig.

Kabelwerke Brugg AG · 5200 Brugg · Telefon 056 41 11 51
Elektrische Kabel · Drahtseile · Fernwärme-Rohrleitungssysteme