Objekttyp: **TableOfContent**

Zeitschrift: **Bulletin des Schweizerischen Elektrotechnischen Vereins, des Verbandes Schweizerischer Elektrizitätsunternehmen = Bulletin de l'Association Suisse des Electriciens, de l'Association des Entreprises électriques suisses**

Band (Jahr): **68 (1977)**

Heft 2

PDF erstellt am: **28.05.2024**

Nutzungsbedingungen

Die ETH-Bibliothek ist Anbieterin der digitalisierten Zeitschriften. Sie besitzt keine Urheberrechte an den Inhalten der Zeitschriften. Die Rechte liegen in der Regel bei den Herausgebern.
Die auf der Plattform e-periodica veröffentlichten Dokumente stehen für nicht-kommerzielle Zwecke in Lehre und Forschung sowie für die private Nutzung frei zur Verfügung. Einzelne Dateien oder Ausdrucke aus diesem Angebot können zusammen mit diesen Nutzungsbedingungen und den korrekten Herkunftsbezeichnungen weitergegeben werden.
Das Veröffentlichen von Bildern in Print- und Online-Publikationen ist nur mit vorheriger Genehmigung der Rechteinhaber erlaubt. Die systematische Speicherung von Teilen des elektronischen Angebots auf anderen Servern bedarf ebenfalls des schriftlichen Einverständnisses der Rechteinhaber.

Haftungsausschluss

Alle Angaben erfolgen ohne Gewähr für Vollständigkeit oder Richtigkeit. Es wird keine Haftung übernommen für Schäden durch die Verwendung von Informationen aus diesem Online-Angebot oder durch das Fehlen von Informationen. Dies gilt auch für Inhalte Dritter, die über dieses Angebot zugänglich sind.

Ein Dienst der *ETH-Bibliothek*
ETH Zürich, Rämistrasse 101, 8092 Zürich, Schweiz, www.library.ethz.ch

http://www.e-periodica.ch

AEG baut den LH 21 brummfrei. Damit es ein kompaktes Kleinschütz gibt, das man nicht hört und das 20 A schaltet.

Was sich hören lässt.

AEG

Der LH 21 ist für 220 V 50 Hz Steuerspannung ausgelegt und hat für die Stromversorgung der Spule einen eingebauten Gleichrichter. Darum ist der LH 21 brummfrei.

Es gibt noch mehr Technik beim LH 21. Bei AC1-Betrieb schaltet er 20 A, oder anders gesagt, 13 kW bei 380 V∼. Käfigläufermotoren mit 2,2 kW bei 380 V∼ im AC3-Betrieb sind für den LH 21 kein Problem. AEG hat auch an die Montage gedacht und den LH 21 mit einer Schnapp- und Schraubbefestigung ausgerüstet.

Wir finden, das hört sich schon ganz gut an für ein Kleinschütz, das man nicht hört. Fordern Sie noch heute unsere Unterlagen an.

AEG-Kleinschütz LH 21 – viel Technik für wenig Geld.

Beim Grossisten erhältlich

Elektron AG
Generalvertretung
AEG-Telefunken
8804 Au ZH
Telefon 01/751722

Für die Westschweiz:

Prodélec SA
1099 Les Cullayes
Telefon 021/932086

Inhaltsverzeichnis
Table des matières

Elektrotechnik – Electrotechnique

Moderne Technologien in der Elektronik
Integrated Injection Logic. By J. Lohstroh 53
La Technologie SOS. Par P. Schwob 60
Josephson-Kontakte in der Digitaltechnik. Von P. Wolf 66
Magnetische Domänenspeicher. Von A. Böhnlein 71
Ladungsverschiebeelemente. Von W. Guggenbühl 77

Mesure automatique des cavités résonnantes en hyperfréquences. Par M. Ney et F. Gardiol 85
Sitzungen des SC 14D der CEI in Brüssel 89
Sitzungen des CE 46 und der SC 46A, B, C und 46D der CEI in Stockholm 89
Sitzung des TC 17D des CENELEC in Paris 91
Sitzung des TC 17X des CENELEC in Brüssel 91
Sitzungen des TC 20 des CENELEC in Paris 92
Thomas Davenport 84
Literatur – Bibliographie 65
Briefe an die Redaktion – Lettres à la rédaction 93
Technische Neuerungen – Nouveautés techniques 95
Mitteilungen – Communications
Persönliches und Firmen – Personnes et firmes 98
Kurzberichte – Nouvelles brèves 98
Vereinsnachrichten
Communications des organes de l'Association
EUREL, Generalversammlung und Sitzung des Exekutivkomitees in München 99
Eurocon '77 99
Preis des SEV/IEEE 100
Sitzungen – Séances 100
Session 1978 der CIGRE 101
Hausinstallationsvorschriften des SEV – Prescriptions de l'ASE sur les installations électriques intérieures 104
Farbkennzeichnung isolierter Leiter
Désignation des conducteurs isolés 104
Mitteilung der Vereinigung Schweizerischer Kabelfabriken (VKF) – Communiqué de l'Association de Câbleries Suisses 105
Mitteilungen des Eidg. Starkstrominspektorates
Communications de l'inspection fédérale des installations à courant fort 105
Veranstaltungen – Manifestations 106
Technische Hochschulen – Ecoles polytechniques 106

Veranstaltungskalender – Calendrier des manifestations 107

Bull. SEV/VSE 68. Jahrgang Nr. 2 Zürich, 22. 1. 1977 S. 53...108
Bull. ASE/UCS 68e année No 2 Zurich, 22. 1. 1977 p. 53...108

3 Stromschienen System Woertz

leicht und rasch zu montieren SEV-Qualitätszeichen

P+N+E
16 Amp
220 V

für Beleuchtungs-Erweiterungen in Schaufenstern und Verkaufsräumen. Überall dort, wo durch differenziertes Licht Akzente gesetzt werden müssen, um verkaufsfördernd zu wirken.

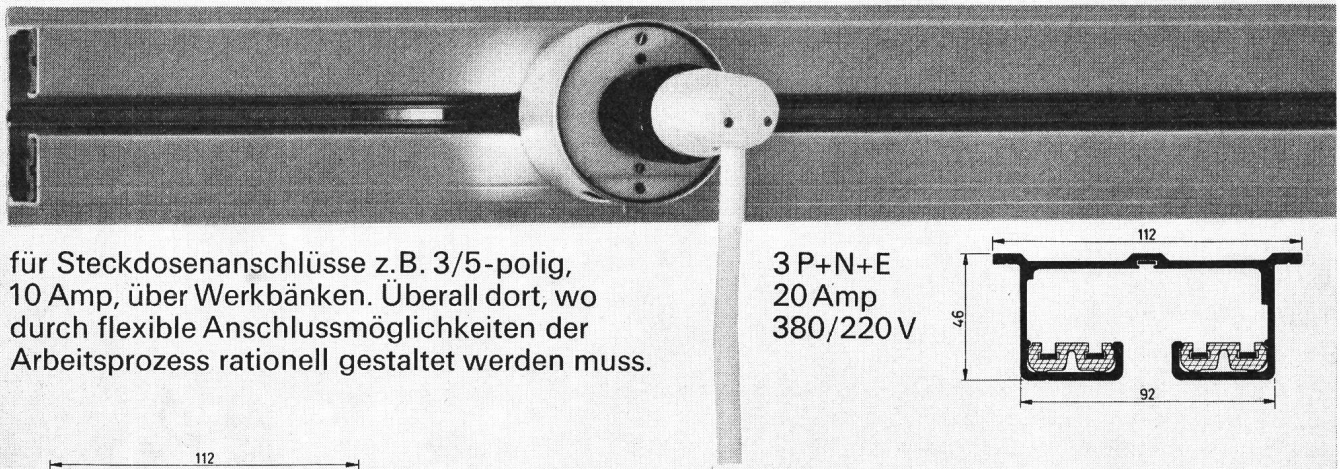

für Steckdosenanschlüsse z.B. 3/5-polig, 10 Amp, über Werkbänken. Überall dort, wo durch flexible Anschlussmöglichkeiten der Arbeitsprozess rationell gestaltet werden muss.

3 P+N+E
20 Amp
380/220 V

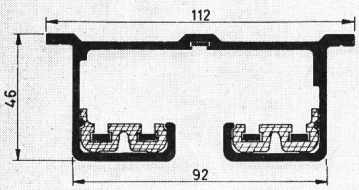

3 P+N+E
100 Amp
380 V

für den übersichtlichen und sicheren Anschluss von Maschinen in Fabrikationsstrassen. Überall dort, wo ohne betriebliche Unterbrüche innert kurzer Zeit Umstellungen oder Neuanschlüsse erfolgen müssen.

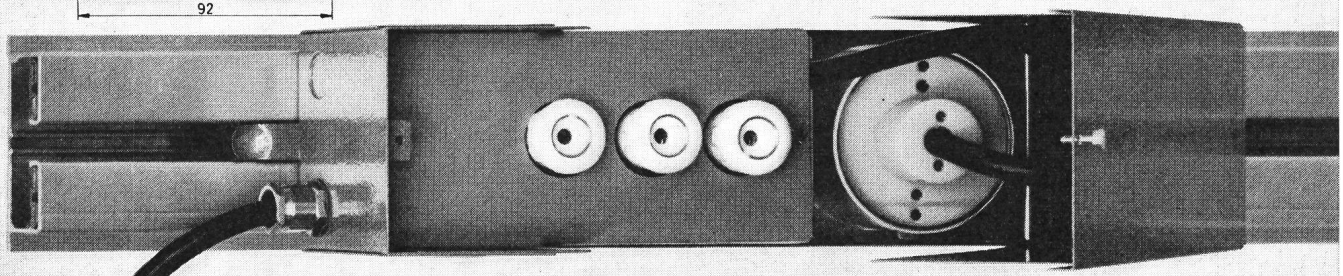

Unsere Spezialisten beraten Sie gerne

OSKAR WOERTZ BASEL

Fabrik elektrotechnischer Artikel CH-4002 Basel Eulerstr.55 Tel. 061 23 45 30 Telex 63179