Objekttyp: **FrontMatter**

Zeitschrift: **Bulletin des Schweizerischen Elektrotechnischen Vereins, des Verbandes Schweizerischer Elektrizitätsunternehmen = Bulletin de l'Association Suisse des Electriciens, de l'Association des Entreprises électriques suisses**

Band (Jahr): **67 (1976)**

Heft 21

PDF erstellt am: **29.05.2024**

Nutzungsbedingungen

Die ETH-Bibliothek ist Anbieterin der digitalisierten Zeitschriften. Sie besitzt keine Urheberrechte an den Inhalten der Zeitschriften. Die Rechte liegen in der Regel bei den Herausgebern.
Die auf der Plattform e-periodica veröffentlichten Dokumente stehen für nicht-kommerzielle Zwecke in Lehre und Forschung sowie für die private Nutzung frei zur Verfügung. Einzelne Dateien oder Ausdrucke aus diesem Angebot können zusammen mit diesen Nutzungsbedingungen und den korrekten Herkunftsbezeichnungen weitergegeben werden.
Das Veröffentlichen von Bildern in Print- und Online-Publikationen ist nur mit vorheriger Genehmigung der Rechteinhaber erlaubt. Die systematische Speicherung von Teilen des elektronischen Angebots auf anderen Servern bedarf ebenfalls des schriftlichen Einverständnisses der Rechteinhaber.

Haftungsausschluss

Alle Angaben erfolgen ohne Gewähr für Vollständigkeit oder Richtigkeit. Es wird keine Haftung übernommen für Schäden durch die Verwendung von Informationen aus diesem Online-Angebot oder durch das Fehlen von Informationen. Dies gilt auch für Inhalte Dritter, die über dieses Angebot zugänglich sind.

Ein Dienst der *ETH-Bibliothek*
ETH Zürich, Rämistrasse 101, 8092 Zürich, Schweiz, www.library.ethz.ch

http://www.e-periodica.ch

BULLETIN

des Schweizerischen Elektrotechnischen Vereins
de l'Association Suisse des Electriciens

des Verbandes Schweizerischer Elektrizitätswerke
de l'Union des Centrales Suisses d'Electricité

21/1976

rich, 30. Oktober 1976
. Jahrgang, Seiten 1113...1160
scheint zweimal monatlich

rich, le 30 octobre 1976
e année, pages 1113...1160
raît deux fois par mois

Elektrizitätswirtschaft – Economie électrique

Nachrichtenmittel im Elektrizitätswerk-Betrieb
Systèmes de communication dans les services d'électricité

Philips + Signetics Ihr kompetenter IC-Partner

Für Ihre Miniatur- und Hybrid-schaltungen:

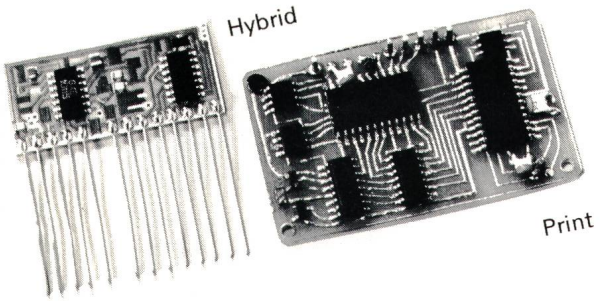

IC von Philips im SO-Gehäuse

Standardschaltungen

		100 - 499
General purpose op amp	TBA 221D	3.05
Voltage follower	TCA 410D	2.95
Low power op amp	TCA 520D	3.15
High performance op amp	TDA 0301D (LM 301A)	2.10
Dual comparator	TDA 0319D (LM 319)	6.50
Quad op amp	TDA 0324D (LM 324)	3.50
Low power dual op amp	TDA 0358D (LM 358)	2.90
Timer	TDA 0555D (NE 555)	2.20
Precision voltage regulator	TDA 0723D (uA 723)	2.90
General purpose op amp	TDA 0741D (uA 741)	1.90
High performance op amp	TDA 0748D (uA 748)	2.85
Dual op amp	TDA 1458D (MC 1458)	2.90
Audio op amp	TDA 1034D	4.30
Programmable op amp	TDA 4250D (LM 4250)	4.30
In Vorbereitung	LOCMOS HEF-4000-Serie	

Haben Sie Bedarf für andere Miniaturschaltungen (bis 28 Anschlüsse)? Wir liefern auch diese mit vernünftigen Terminen. Sowie über 50 verschiedene Transistoren und Dioden im SOT23/SOT89-Gehäuse und auch Miniaturtrimmer und -kondensatoren

Philips AG Elcoma Postfach 8027 Zürich Tel. 01/44 22 11

Bauelemente für die Elektronik

PHILIPS

Philips + Signetics Ihr kompetenter IC-Partner

Spannungsregler µA 7800-Serie

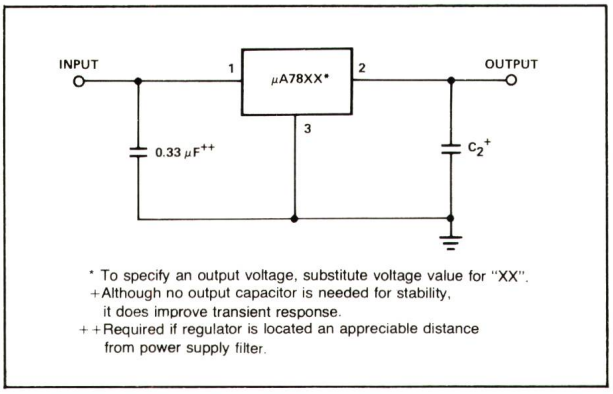

Spannungen	V	5, 6, 8, 12, 15, 18, 24
Strom	A	1 (78XX); 0,5 (78MXX); 0,1 (78LXX)
Gehäuse		TO-220, TO-3 (78XX) TO-220, TO-39 (78MXX) TO-39, TO-92 (78LXX)

Interne Kurzschlussstrombegrenzung.
Thermische Überlastsicherung.

Überzeugen Sie sich selber von der Qualität:
Testen Sie verschiedene Fabrikate mit Temperaturzyklen, oder messen Sie die Eingangsdurchbruchspannung, Sie werden überrascht sein.
Und was das TO-3-Gehäuse betrifft: Stahl hat bessere thermische Eigenschaften als Aluminium.

Preise (100–499 Stück)

µA 78XX CU	Fr. 3.50 (TO-220)
µA 78XX CDA	Fr. 5.40 (TO-3)
µA 78LXX CDB	Fr. 2.30 (TO-39)
µA 78LXX CS	Fr. 1.10 (TO-92)
µA 78MXX CU	Fr. 3.55 (TO-220)
µA 78MXX CDB	Fr. 4.40 (TO-39)

Weitere Typen: LM 309, µA 723, NE 550, LM 340-Series

In Vorbereitung: µA 7900-Series, Negative Spannungsregler.

Philips AG Elcoma Postfach 8027 Zürich Tel. 01/44 22 11

Bauelemente für die Elektronik

PHILIPS