Objekttyp: **TableOfContent**

Zeitschrift: **Bulletin des Schweizerischen Elektrotechnischen Vereins, des Verbandes Schweizerischer Elektrizitätsunternehmen = Bulletin de l'Association Suisse des Electriciens, de l'Association des Entreprises électriques suisses**

Band (Jahr): **67 (1976)**

Heft 12

PDF erstellt am: **31.05.2024**

Nutzungsbedingungen

Die ETH-Bibliothek ist Anbieterin der digitalisierten Zeitschriften. Sie besitzt keine Urheberrechte an den Inhalten der Zeitschriften. Die Rechte liegen in der Regel bei den Herausgebern.
Die auf der Plattform e-periodica veröffentlichten Dokumente stehen für nicht-kommerzielle Zwecke in Lehre und Forschung sowie für die private Nutzung frei zur Verfügung. Einzelne Dateien oder Ausdrucke aus diesem Angebot können zusammen mit diesen Nutzungsbedingungen und den korrekten Herkunftsbezeichnungen weitergegeben werden.
Das Veröffentlichen von Bildern in Print- und Online-Publikationen ist nur mit vorheriger Genehmigung der Rechteinhaber erlaubt. Die systematische Speicherung von Teilen des elektronischen Angebots auf anderen Servern bedarf ebenfalls des schriftlichen Einverständnisses der Rechteinhaber.

Haftungsausschluss

Alle Angaben erfolgen ohne Gewähr für Vollständigkeit oder Richtigkeit. Es wird keine Haftung übernommen für Schäden durch die Verwendung von Informationen aus diesem Online-Angebot oder durch das Fehlen von Informationen. Dies gilt auch für Inhalte Dritter, die über dieses Angebot zugänglich sind.

Ein Dienst der *ETH-Bibliothek*
ETH Zürich, Rämistrasse 101, 8092 Zürich, Schweiz, www.library.ethz.ch

http://www.e-periodica.ch

Leistungs-Transformatoren

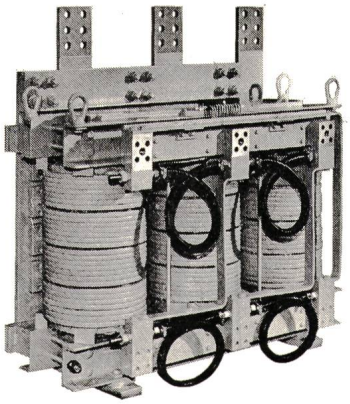

Wir berechnen und fabrizieren Transformatoren:

- bis 800 kVA
- ein- und dreiphasig
- ölgekühlt
- wassergekühlt
- verschalt und unverschalt

Wir unterbreiten Ihnen gerne eine unverbindliche Offerte!

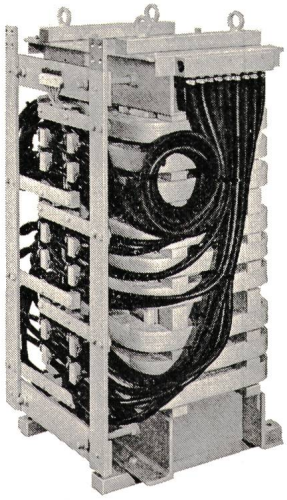

Drosselspulen

Wir haben langjährige Erfahrung in der Berechnung und Herstellung von luft- oder **wassergekühlten** Drosseln für jeglichen Verwendungszweck:

- Luftdrosselspulen ohne Eisenkern,
- Drosselspulen mit Eisenkern,
- Glättungs- oder Siebdrosseln,
- Belastungsdrosseln,
- Saugdrosseln,
- Sperrdrosseln.

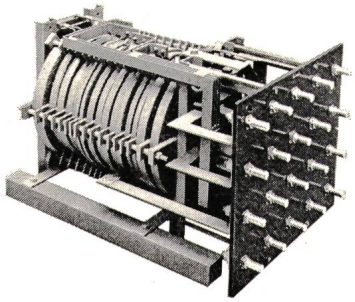

Transformatoren und Drosseln für die Leistungselektronik sind unsere Spezialität!
Verlangen Sie unser Angebot!

GUTOR

GUTOR AG
5430 Wettingen
Telefon 056 26 25 25

☐ Senden Sie uns Ihren Transformatorenkatalog

☐ Wir benötigen eine Offerte und bitten um Ihren Anruf

Firma:..... Tel.:.....

Zuständig:..... Str./Nr.:.....

PLZ/Ort:.....

Inhaltsverzeichnis
Table des matières

Elektrotechnik – Electrotechnique

Moteur Asynchrone à Rotor d'Acier Massif. Par M. Jufer et C. Brandt 593

Elektrische Ausgleichsvorgänge in Asynchronmaschinen beim Ausfall und Wiedereinschalten einer Netzzuleitung. Von A. Meyer 599

Über die Ermittlung von Ersatzschaltbildern von Drehstrom-Asynchronmotoren. Von H. Jordan und S. Štefanko 605

Vereinfachte Betrachtung des Synchronbetriebes von Einphasenmotoren mit Reluktanzläufer. Von V. Hans 609

Selbsterregung bei Einphasenkondensatormotoren. Von H. von Markus und J. Sergl 614

Zusatzverluste in Klauenpolmaschinen. Von U. Teichgräber 618

Tagung des TC20 des CENELEC in Zürich 623

Oliver Heaviside 608

Literatur – Bibliographie 613

Technische Mitteilungen – Communications de nature technique 624

Technische Neuerungen – Nouveautés techniques 629

Mitteilungen – Communications
Persönliches und Firmen – Personnes et firmes 631
Kurzberichte – Nouvelles brèves 631
Verschiedenes – Divers 631

Vereinsnachrichten
Communications des organes de l'Association
Sitzungen – Séances 632

CECC-Gütebestätigungssystem für Bauelemente der Elektronik 632

Inkraftsetzung von Normen des SEV
Mise en vigueur de Normes de l'ASE 632

Mitteilung aus den Technischen Prüfanstalten des SEV
Communiqué des Institutions de contrôle de l'ASE 634

Prüfzeichen und Prüfberichte des SEV
Estampilles d'essai et procès-verbaux d'essai de l'ASE 635

Veranstaltungen – Manifestations 638
Technische Hochschulen – Ecoles polytechniques 638

Veranstaltungskalender – Calendrier des manifestations 639

Schweiz. Lichttechnische Gesellschaft SLG
Union Suisse pour la Lumière USL

Bericht über die Tätigkeit im Jahre 1975 625

Bull. SEV/VSE 67. Jahrgang Nr. 12 Zürich, 19. 6. 1976 S. 593...640
Bull. ASE/UCS 67e année No 12 Zurich, 19. 6. 1976 p. 593...640

FLEXWELL®

Fernleitungen

Das wirtschaftliche System für Heizungs-, Kalt- und Warmwasser-Ferntransport: vorfabriziert, flexibel, korrosionssicher, selbstkompensierend und überwachbar. Wir geben Ihnen gerne Auskunft. Wir liefern Ihnen Detailzeichnungen und Angebote. Wir planen Ihre Anlagen selbständig oder gemeinsam mit Ihnen.

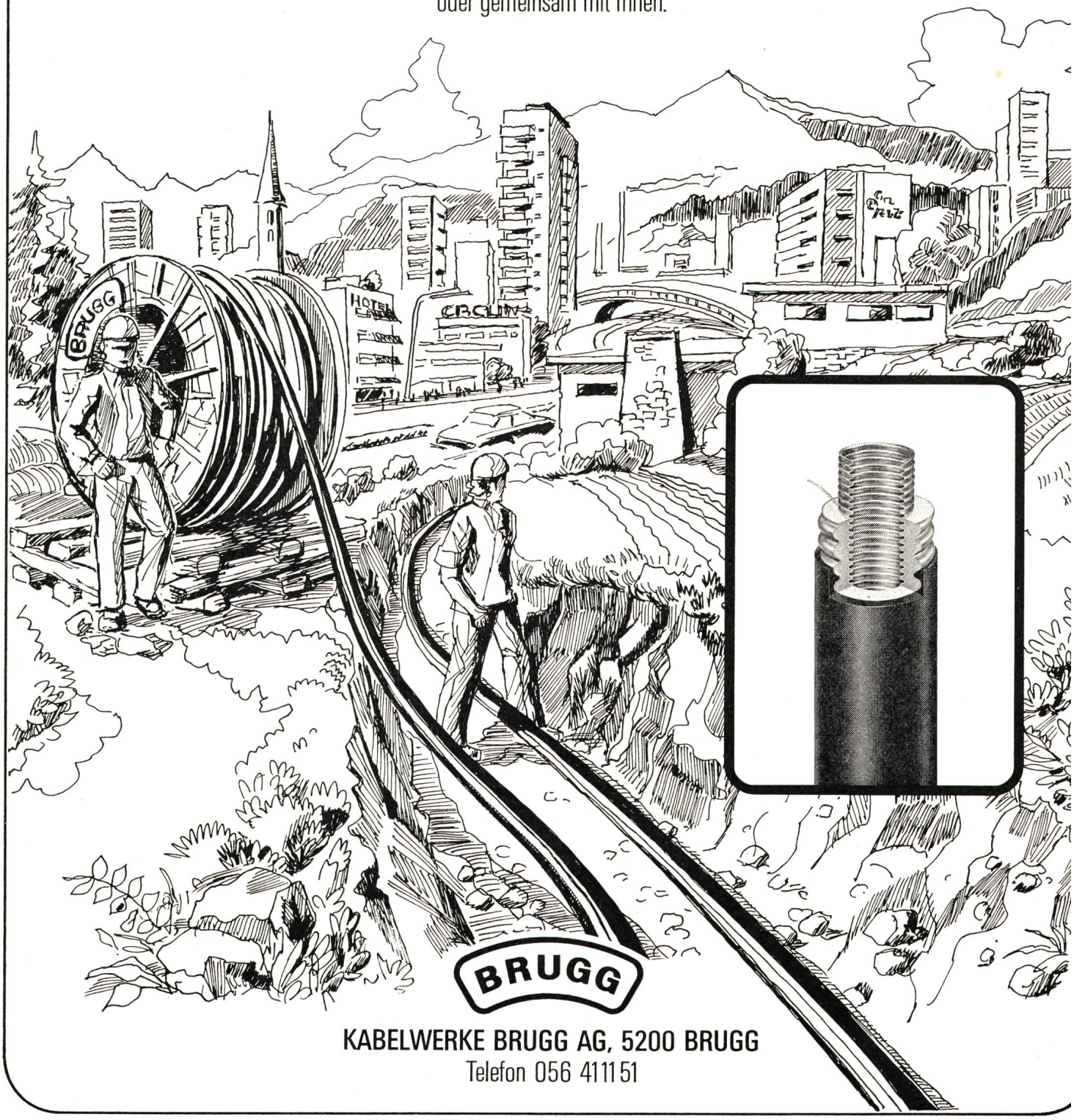

KABELWERKE BRUGG AG, 5200 BRUGG
Telefon 056 411151