Objekttyp: **FrontMatter**

Zeitschrift: **Bulletin des Schweizerischen Elektrotechnischen Vereins : gemeinsames Publikationsorgan des Schweizerischen Elektrotechnischen Vereins (SEV) und des Verbandes Schweizerischer Elektrizitätswerke (VSE)**

Band (Jahr): **61 (1970)**

Heft 12

PDF erstellt am: **29.05.2024**

Nutzungsbedingungen

Die ETH-Bibliothek ist Anbieterin der digitalisierten Zeitschriften. Sie besitzt keine Urheberrechte an den Inhalten der Zeitschriften. Die Rechte liegen in der Regel bei den Herausgebern.
Die auf der Plattform e-periodica veröffentlichten Dokumente stehen für nicht-kommerzielle Zwecke in Lehre und Forschung sowie für die private Nutzung frei zur Verfügung. Einzelne Dateien oder Ausdrucke aus diesem Angebot können zusammen mit diesen Nutzungsbedingungen und den korrekten Herkunftsbezeichnungen weitergegeben werden.
Das Veröffentlichen von Bildern in Print- und Online-Publikationen ist nur mit vorheriger Genehmigung der Rechteinhaber erlaubt. Die systematische Speicherung von Teilen des elektronischen Angebots auf anderen Servern bedarf ebenfalls des schriftlichen Einverständnisses der Rechteinhaber.

Haftungsausschluss

Alle Angaben erfolgen ohne Gewähr für Vollständigkeit oder Richtigkeit. Es wird keine Haftung übernommen für Schäden durch die Verwendung von Informationen aus diesem Online-Angebot oder durch das Fehlen von Informationen. Dies gilt auch für Inhalte Dritter, die über dieses Angebot zugänglich sind.

Ein Dienst der *ETH-Bibliothek*
ETH Zürich, Rämistrasse 101, 8092 Zürich, Schweiz, www.library.ethz.ch

http://www.e-periodica.ch

BULLETIN

DES SCHWEIZERISCHEN ELEKTROTECHNISCHEN VEREINS

Gemeinsames Publikationsorgan des Schweizerischen Elektrotechnischen Vereins (SEV) und des Verbandes Schweizerischer Elektrizitätswerke (VSE)

Inhaltsverzeichnis

Zum Problem der Ableitung elektrostatischer Aufladungen fester, staubförmiger und flüssiger Isolierstoffe. Von *H. Haase* . . . 501

Transistor-Endverstärker mit Komplementär-Transistoren. Von *W. Henne* . . . 504

Mathematische Programmierung und Spieltheorie. Von *H. P. Künzi* . . . 513

Sitzung des Steering Committees des CENEL in Lissabon . . . 517

Sitzung der CEE in Lissabon . . . 517

Technische Mitteilungen

Betriebsverhalten von Drehstrom-Halbwellenübertragungen . . . 519

Radargesteuertes Bremssystem für Autos . . . 519

Interaktive graphische Datenverarbeitung . . . 519

Eigenschaften und Anwendungen von Unijunction-Transistoren . . . 520

Ultrarot-Thermometrie . . . 520

Technische Neuerungen . . . 529

Mitteilungen

Persönliches und Firmen . . . 529

Kurzberichte . . . 530, 533

Verschiedenes . . . 531

Vereinsnachrichten

Sitzungen

FK 32C, FK 50, FK 55, FK 56 des CES . . . 534

FK für das CISPR des CES, EK-TF . . . 535

Weitere Vereinsnachrichten

Subskriptions-Ausschreibung der Publ. 50(45) der CEI . 535

Prüfzeichen und Prüfberichte . . . 536

Regeln und Leitsätze des SEV aus dem Arbeitsgebiet «Graphische Symbole» . . . 539

29. Schweizerische Tagung für elektrische Nachrichtentechnik . . . 540

Energie-Erzeugung und -Verteilung, Seiten des VSE

Kleine energiewirtschaftliche Rundschau, Von *F. Wanner* . . . 521

Methode zur approximativen Einpassung eines Erzeugungsaggregates in die Lastganglinie. Von *H. G. Schild* . . . 522

Aus dem Kraftwerkbau . . . 525

Verbandsmitteilungen . . . 525

Wirtschaftliche Mitteilungen

Erzeugung und Abgabe elektrischer Energie durch die schweizerischen Elektrizitätswerke der Allgemeinversorgung . . . 526

Gesamte Erzeugung und Verwendung elektrischer Energie in der Schweiz . . . 527

Bull. SEV 61. Jg. Nr. 12 S. 501...540 Zürich, 13. 6. 1970

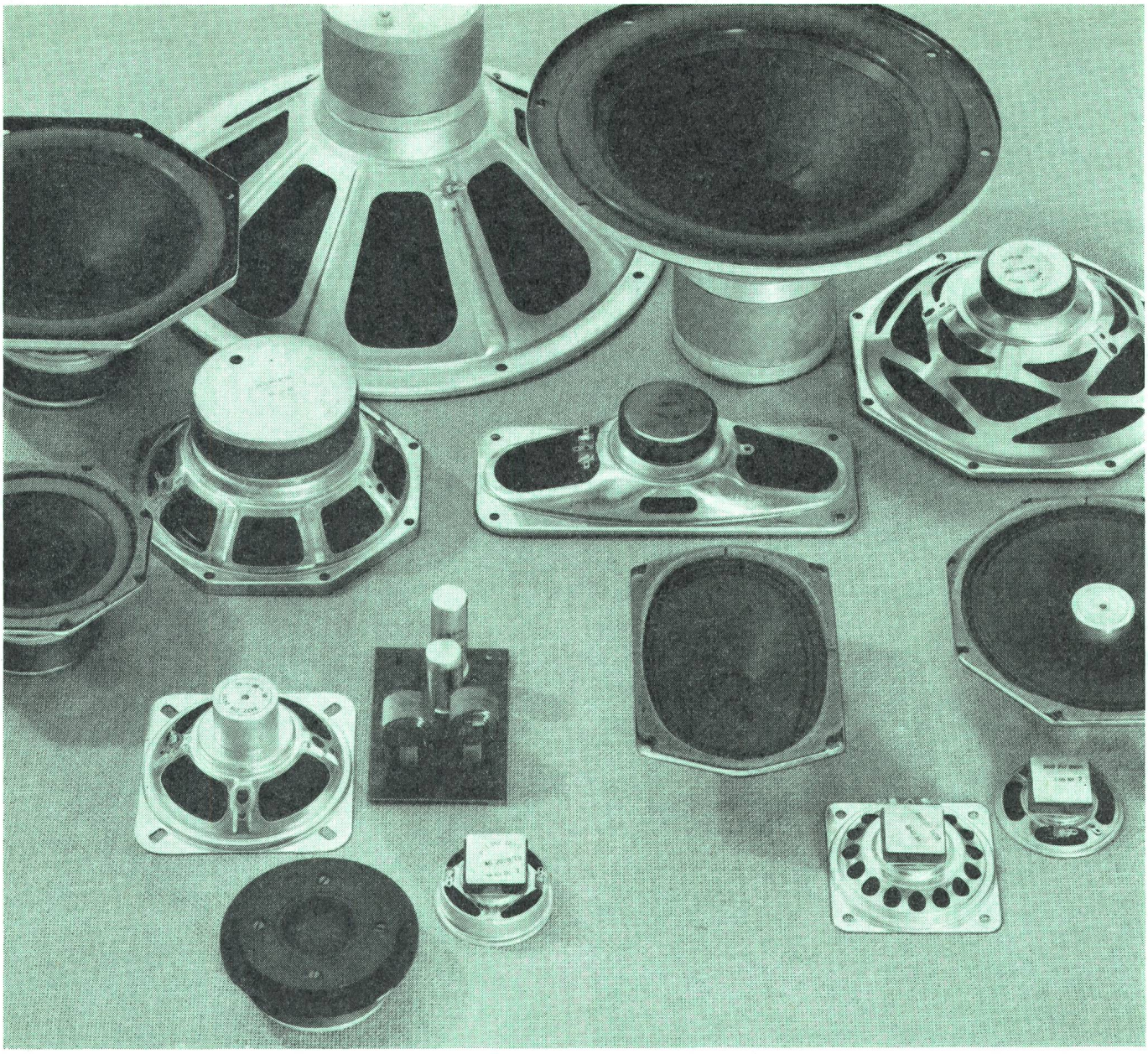

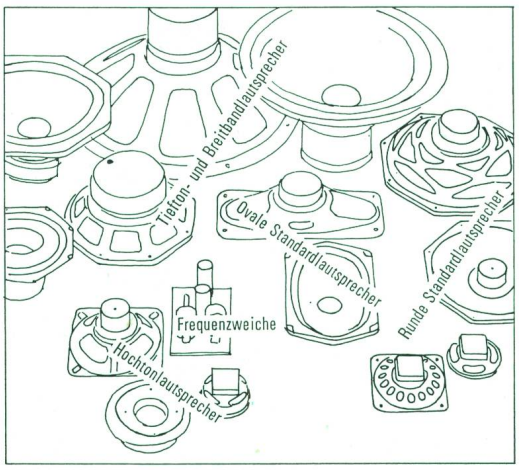

Es spielt keine Rolle...

ob Sie beim Aussuchen Ihres Philips-Lautsprechers mehr auf Form oder Grösse oder Leistung oder Wiedergabeeigenschaften Ausschau halten. Denn für jede Anwendung, ob Sprachübertragung oder Hi-Fi-Musikwiedergabe, gibt es den optimalen Philips-Einbaulautsprecher.
Auf Anfrage senden wir Ihnen gerne unseren Katalog M 70.

Philips-Lautsprecher, ein weiteres Beispiel aus dem reichhaltigen Philips-Bauteile-Programm.

Philips AG
Abteilung Elektronenröhren
und Einzelteile
8027 Zürich Postfach
Tel. 051 44 22 11

PHILIPS Bauelemente für die Elektronik

PHILIPS