Objekttyp: **Advertising**

Zeitschrift: **Bulletin des Schweizerischen Elektrotechnischen Vereins : gemeinsames Publikationsorgan des Schweizerischen Elektrotechnischen Vereins (SEV) und des Verbandes Schweizerischer Elektrizitätswerke (VSE)**

Band (Jahr): **56 (1965)**

Heft 15

PDF erstellt am: **29.05.2024**

Nutzungsbedingungen

Die ETH-Bibliothek ist Anbieterin der digitalisierten Zeitschriften. Sie besitzt keine Urheberrechte an den Inhalten der Zeitschriften. Die Rechte liegen in der Regel bei den Herausgebern.
Die auf der Plattform e-periodica veröffentlichten Dokumente stehen für nicht-kommerzielle Zwecke in Lehre und Forschung sowie für die private Nutzung frei zur Verfügung. Einzelne Dateien oder Ausdrucke aus diesem Angebot können zusammen mit diesen Nutzungsbedingungen und den korrekten Herkunftsbezeichnungen weitergegeben werden.
Das Veröffentlichen von Bildern in Print- und Online-Publikationen ist nur mit vorheriger Genehmigung der Rechteinhaber erlaubt. Die systematische Speicherung von Teilen des elektronischen Angebots auf anderen Servern bedarf ebenfalls des schriftlichen Einverständnisses der Rechteinhaber.

Haftungsausschluss

Alle Angaben erfolgen ohne Gewähr für Vollständigkeit oder Richtigkeit. Es wird keine Haftung übernommen für Schäden durch die Verwendung von Informationen aus diesem Online-Angebot oder durch das Fehlen von Informationen. Dies gilt auch für Inhalte Dritter, die über dieses Angebot zugänglich sind.

Ein Dienst der *ETH-Bibliothek*
ETH Zürich, Rämistrasse 101, 8092 Zürich, Schweiz, www.library.ethz.ch

http://www.e-periodica.ch

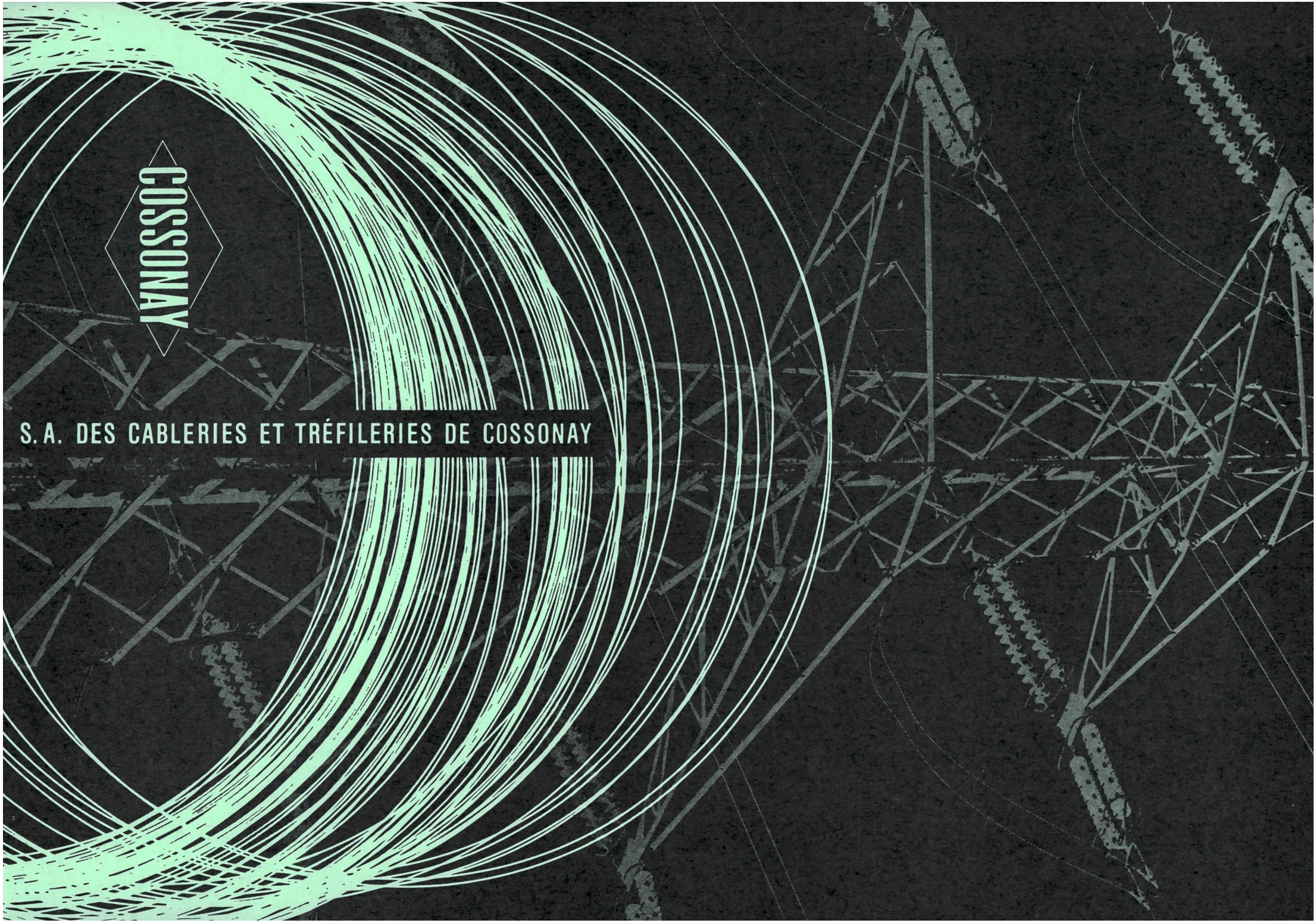
COSSONAY
S. A. DES CABLERIES ET TRÉFILERIES DE COSSONAY

camille bauer

Elektro-
Installationsmaterial
Glühlampen
und
Fluoreszenzröhren

Bern

Zürich

Basel

Lugano

Neuenburg

Genf

s Zwergrelais RM 1 ist als Klappanker-
ais konstruiert und zeichnet sich durch
ine minimalen Abmessungen aus. Der
ntaktsatz besteht aus zwei oder meh-
ren Umschaltern mit vergoldeten Silber-
stkontakten mit einer Schaltleistung von
0 VA. Eine durchsichtige Plastikhaube
ent als Staubschutz.

RM 1 ist ein ausgesprochenes Industri
Schaltrelais für Gleichstromerregung ur
dient speziell als Schalt- und Steuerorga
in Steuerungen aller Art, sowie im App
rate- und Schaltgerätebau. Dank der b
sonderen Schalteigenschaften eignet e
sich vor allem auch in Kombination m
elektronischen Bauelementen.

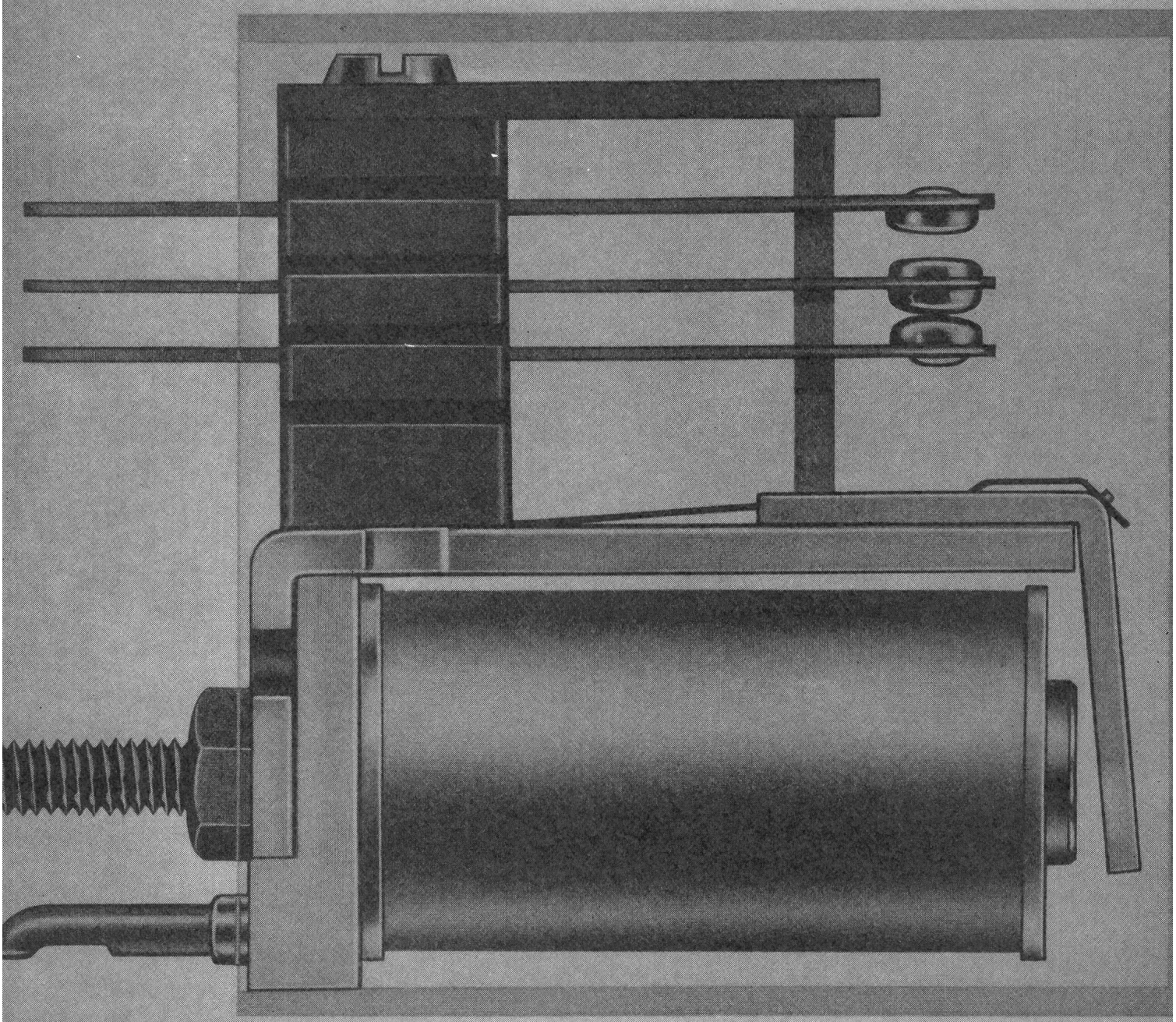

ZwergrelaisRM1

obuste Bauart bietet Gewähr
r grosse Betriebssicherheit
nd lange Lebensdauer.
ering in der Leistungsauf-
ahme, doch gross in der
chaltleistung

Ghielmetti Aktiengesellscha
Fabrik elektr. Schaltappara
Solothurn - Schweiz
Telefon 065/2 43 41

NEU

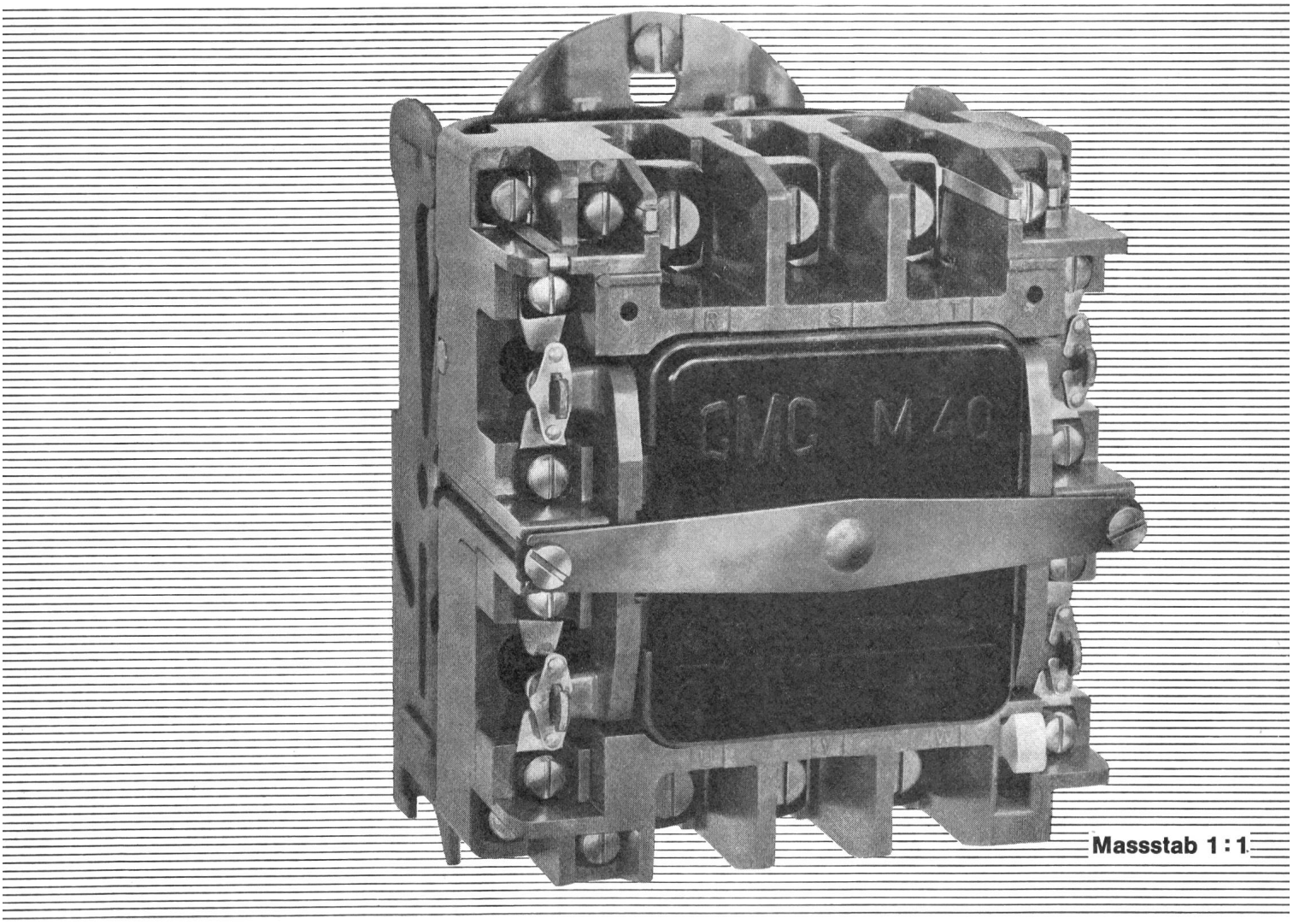

Massstab 1 : 1

Schütze Typ M 40
40 A 500 V

Kleine Abmessungen

Kompakte Bauweise

4 Hilfskontakte

CMC

Carl Maier & Cie, Schaffhausen

Fabrik elektr. Apparate und Schaltanlagen Tel. 053/5 61 31

Giessharz-Spannungswandler

für Innenraumaufstellung
zweipolig — vollisoliert
Betriebsspannungen: 12, 24 und 36 kV

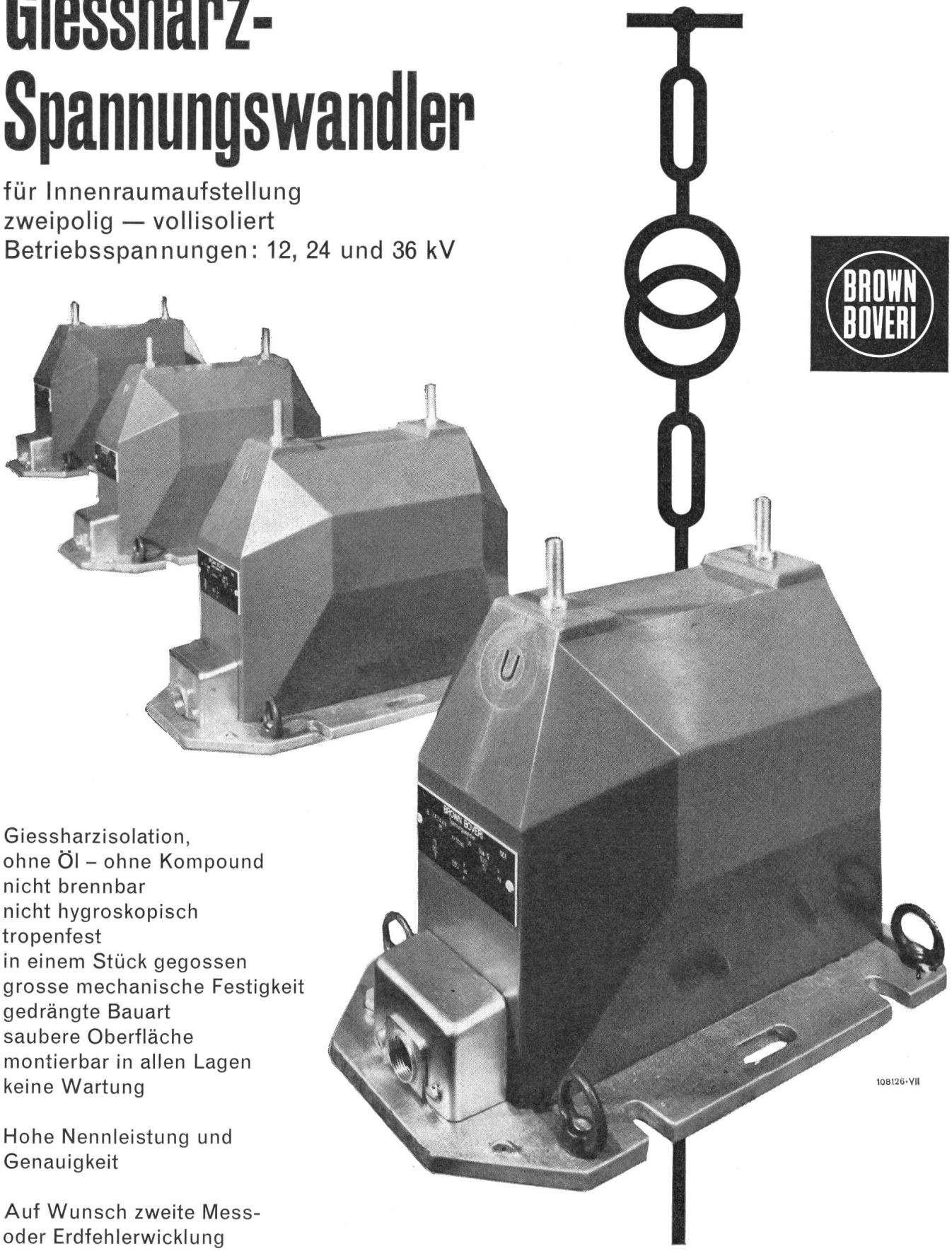

Giessharzisolation,
ohne Öl – ohne Kompound
nicht brennbar
nicht hygroskopisch
tropenfest
in einem Stück gegossen
grosse mechanische Festigkeit
gedrängte Bauart
saubere Oberfläche
montierbar in allen Lagen
keine Wartung

Hohe Nennleistung und
Genauigkeit

Auf Wunsch zweite Mess-
oder Erdfehlerwicklung

AG. BROWN, BOVERI & CIE., BADEN