Objekttyp: **Advertising**

Zeitschrift: **Bulletin des Schweizerischen Elektrotechnischen Vereins : gemeinsames Publikationsorgan des Schweizerischen Elektrotechnischen Vereins (SEV) und des Verbandes Schweizerischer Elektrizitätswerke (VSE)**

Band (Jahr): **56 (1965)**

Heft 6

PDF erstellt am: **29.05.2024**

Nutzungsbedingungen

Die ETH-Bibliothek ist Anbieterin der digitalisierten Zeitschriften. Sie besitzt keine Urheberrechte an den Inhalten der Zeitschriften. Die Rechte liegen in der Regel bei den Herausgebern.
Die auf der Plattform e-periodica veröffentlichten Dokumente stehen für nicht-kommerzielle Zwecke in Lehre und Forschung sowie für die private Nutzung frei zur Verfügung. Einzelne Dateien oder Ausdrucke aus diesem Angebot können zusammen mit diesen Nutzungsbedingungen und den korrekten Herkunftsbezeichnungen weitergegeben werden.
Das Veröffentlichen von Bildern in Print- und Online-Publikationen ist nur mit vorheriger Genehmigung der Rechteinhaber erlaubt. Die systematische Speicherung von Teilen des elektronischen Angebots auf anderen Servern bedarf ebenfalls des schriftlichen Einverständnisses der Rechteinhaber.

Haftungsausschluss

Alle Angaben erfolgen ohne Gewähr für Vollständigkeit oder Richtigkeit. Es wird keine Haftung übernommen für Schäden durch die Verwendung von Informationen aus diesem Online-Angebot oder durch das Fehlen von Informationen. Dies gilt auch für Inhalte Dritter, die über dieses Angebot zugänglich sind.

Ein Dienst der *ETH-Bibliothek*
ETH Zürich, Rämistrasse 101, 8092 Zürich, Schweiz, www.library.ethz.ch

http://www.e-periodica.ch

WEBER

NH - Untersätze und Nulleiter Type U/N

Keine Typenvielfalt.

Universell verwendbar.

Kunstharz-Sockel (1)

Anspeisung für alle Grössen durchgehend, ohne Bohrung in Sammelschiene (2)

Beschriftungs-Schilder (3) auf dem Sockel.

Trennstellung durch Drehen des Deckels (4) um 180°.

Durch Anbringen der Deckelführungen (5) als Einbau-Modell zu verwenden (8)

Feste (6) oder abnehmbare (7) Griffe.

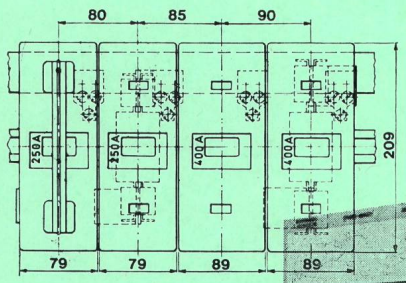

Anreihung 250A auf 400A

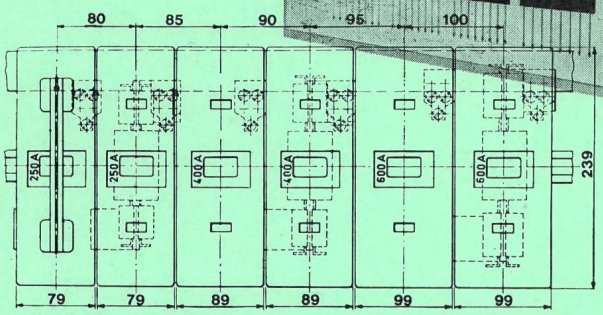

Anreihung 250A und 400A auf 600A

WEBER AG EMMENBRÜCKE (SCHWEIZ) TEL. (041) 52244

Fabrik elektrotechnischer Artikel und Apparate 6020 Emmenbrücke

Bureau de Lausanne: 2, Av. Victor Ruffy, 1012 Lausanne Tél. (021) 22 89 47

camille bauer

Basel
Bern
Zürich
Lugano
Neuenburg
Genf

Elektro-
Installationsmaterial
Glühlampen
und
Fluoreszenzröhren

Camille Bauer Aktiengesellschaft

Das Zwergrelais RM 1 ist als Klappankerrelais konstruiert und zeichnet sich durch seine minimalen Abmessungen aus. Der Kontaktsatz besteht aus zwei oder mehreren Umschaltern mit vergoldeten Silbertastkontakten mit einer Schaltleistung von 100 VA. Eine durchsichtige Plastikhaube dient als Staubschutz.

RM 1 ist ein ausgesprochenes Industr Schaltrelais für Gleichstromerregung u dient speziell als Schalt- und Steuerorg in Steuerungen aller Art, sowie im App rate- und Schaltgerätebau. Dank der b sonderen Schalteigenschaften eignet sich vor allem auch in Kombination r elektronischen Bauelementen.

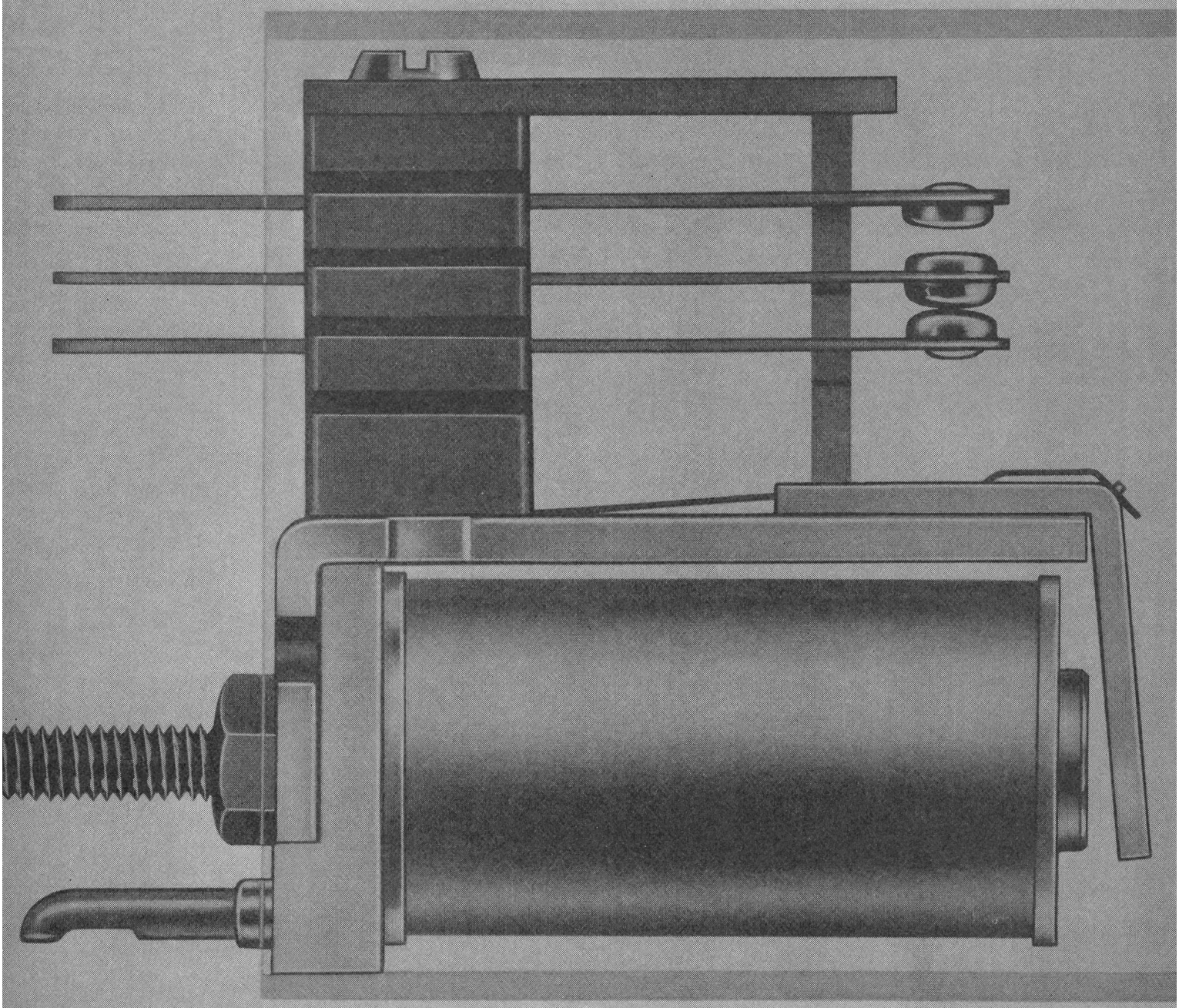

ZwergrelaisRM1

Robuste Bauart bietet Gewähr für grosse Betriebssicherheit und lange Lebensdauer. Gering in der Leistungsaufnahme, doch gross in der Schaltleistung.

Ghielmetti Aktiengesellsch
Fabrik elektr. Schaltappara
Solothurn - Schweiz
Telefon 065/2 43 41

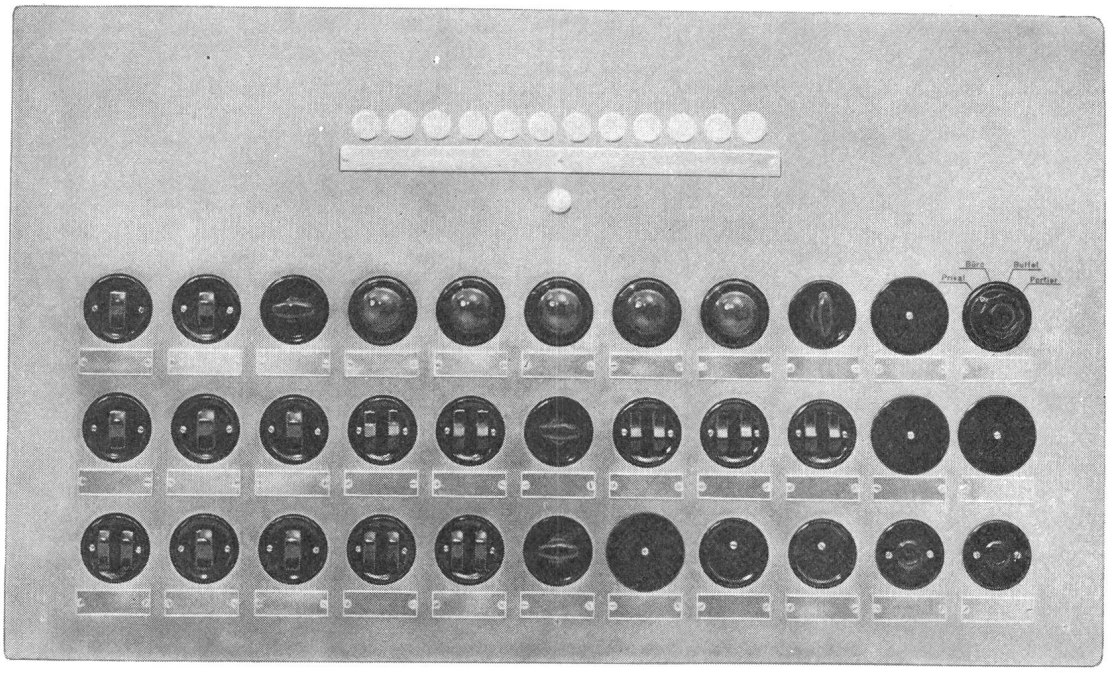

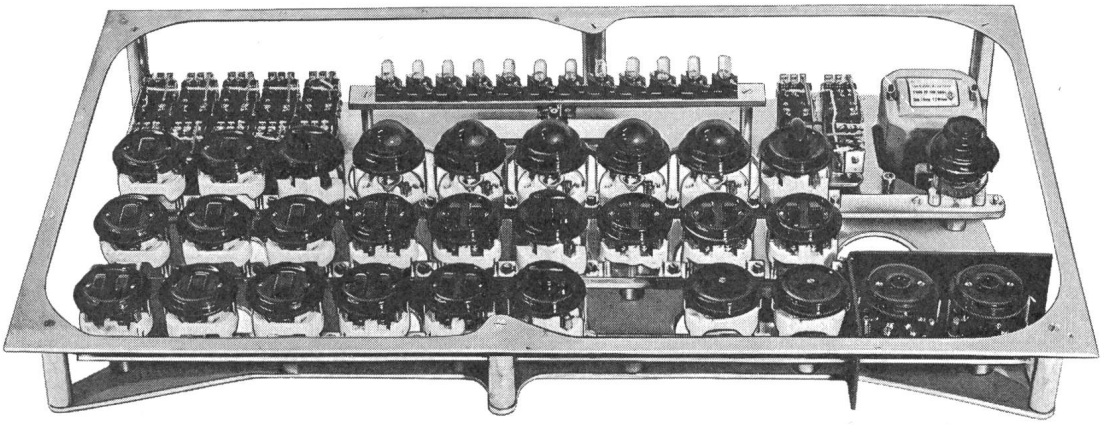

Unsere Spezialität:
UP-Kombinationen nach Mass
für Hotels, Restaurants, Kinos usw.

Notre spécialité:
Combinaisons encastrées sur mesure
pour hôtels, restaurants, cinémas etc.

OTTO FISCHER AG

Elektrotechnische Bedarfsartikel en gros

Sihlquai 125, Postfach Zürich 23 **Telephon 051 / 42 33 11**

Typ Tdca-F

Soflex

SOFLEX-KABEL

bieten als Niederspannungsleiter bis 1 kV sowie als Steuerkabel für Befehlsgabe und Überwachung in Kraftwerkanlagen wesentliche Vorteile:

Endverschlusslose Kabelmontage in den meisten Installationen; daher bedeutende Raum- und Kosteneinsparungen beim Übergang der Kabel auf Apparate oder Sammelschienen.

Überwindung relativ grosser Höhendifferenzen ohne spezielle Sperrmuffen, da der ganze Kabelaufbau aus festen Konstruktionsstoffen besteht.

Armierungen mit zusätzlichem Soflex-Aussenmantel ergeben einen ausgezeichneten mechanischen und korrosionsfesten Schutz.

SOFLEX (PVC-Isolation) hat als Qualitätserzeugnis weltweiten Ruf erworben.

Lassen Sie sich durch uns beraten!

Telefon (061) 80 14 21 Telex 62 479

ISOLA

Schweizerische Isola-Werke Breitenbach

Fabrik für Isolierlacke, Isoliermaterial, isolierte Drähte und Kabel für die Elektrotechnik

Der neue Magnetschnellschalter

DIARC D6

SACE BERGAMO

Elektrische Daten:

Nennspannung	6 kV
max. Betriebsspannung	7,2 kV
Nennstrom	1250 und 2000 A
Prüfspannung	33 kV
Stossprüfspannung	60 kV
Abschaltvermögen bei cos $\varphi \geqq 0{,}15$	250 MVA

Konstruktive Merkmale:

vollständig ohne Öl
für festen und ausfahrbaren Einbau
Federkraftspeicher mit Motorantrieb
leichte Kontrolle der Kontakte
einfacher Einbau in jedes Schaltfeld
gebaut für schwere Betriebsbedingungen

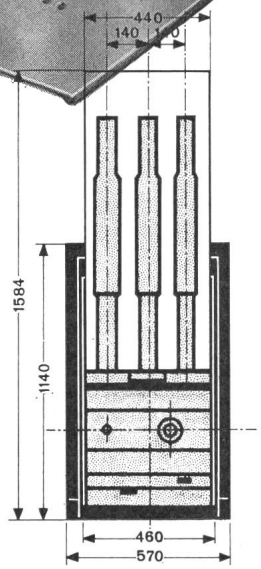

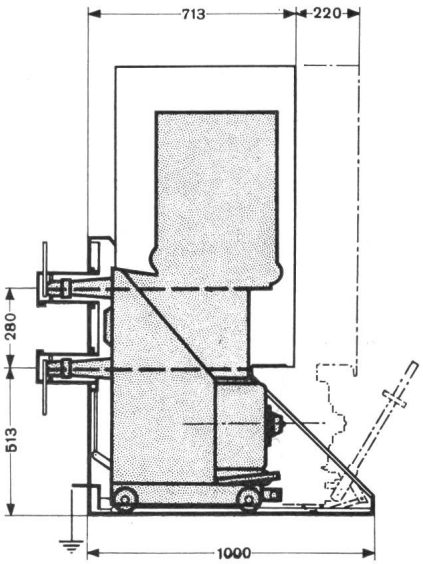

DIARC D6, der bestgeeignete Schalter für:
Walzwerke
Stahlwerke
Zementwerke
thermische Zentralen
Atomkraftwerke
und als Ofenschalter

Generalvertretung

TRACO TRADING COMPANY LIMITED ZURICH

Jenatschstrasse 1 **Tel. (051) 27 12 91**

TEXAS INSTRUMENTS

Neue Silizium-Dioden

UNI/G

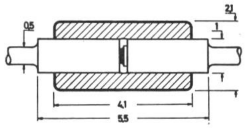

nat. Grösse

Typ. Verlustleistung: 250 mW
Betriebstemp.-Bereich:
—65°C bis +175°C

MICRO/G

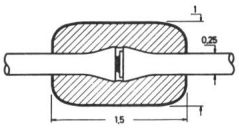

nat. Grösse

Typ. Verlustleistung: 100 mW
Betriebstemp.-Bereich:
—65°C bis +150°C

Uni/G- und Micro/G-Dioden

Typ. Kapazitäten in F. der Sperrspannung

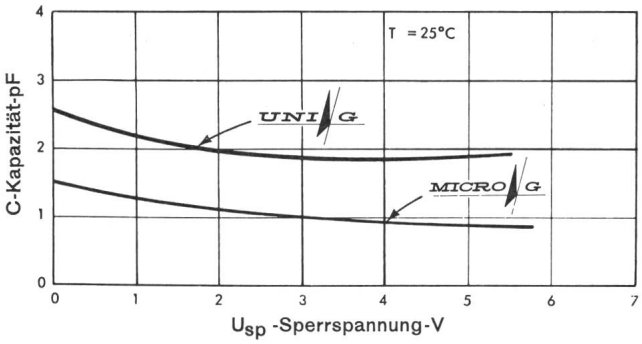

Typ. Sperrströme in F. der Sperrspannung

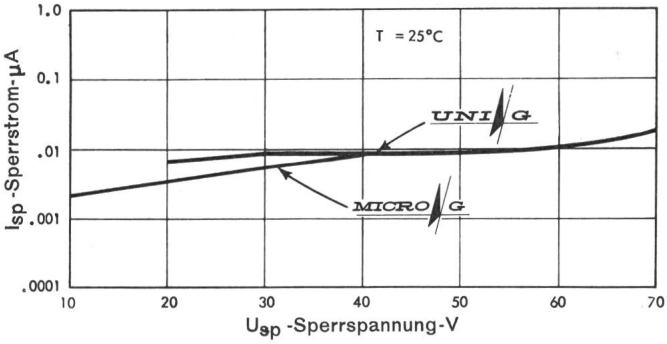

UNI/G Dioden	1 N 251 1 N 625 1 N 626 1 N 627	1 N 659 1 N 660 1 N 662 1 N 663	1 N 914 1 N 914 A 1 N 914 B 1 N 915	1 N 916 1 N 916 A 1 N 916 B 1 N 917 1 N 3064
MICRO/G Dioden	TI-2 TI-6	TI-251 TI-252 TI-253	TI-254 TI-255	TI-256 TI-257

Uni/G- und Micro/G-Dioden, zwei Neuentwicklungen in Kompaktkonstruktion, sind Erzeugnisse, die den höchsten Anforderungen gerecht werden.

Uni/G- und Micro/G-Dioden mit diffundiertem Silizium-Kristall und glaspassivierter Oberfläche sind mechanisch robust und ergeben ausserordentlich kleine Restströme.

Uni/G- und Micro/G-Dioden gepaart mit den Erfahrungen der Präzisions-Grossmengenfertigung ergeben Bauteile von ausserordentlicher Betriebszuverlässigkeit.

Uni/G- und Micro/G-Dioden sind sehr preisgünstig und ab Lager Zürich lieferbar.

TI-Zuverlässigkeit

FABRIMEX

Fabrimex AG. Zürich 8
Kirchenweg 5
Telephon 051 / 47 06 70

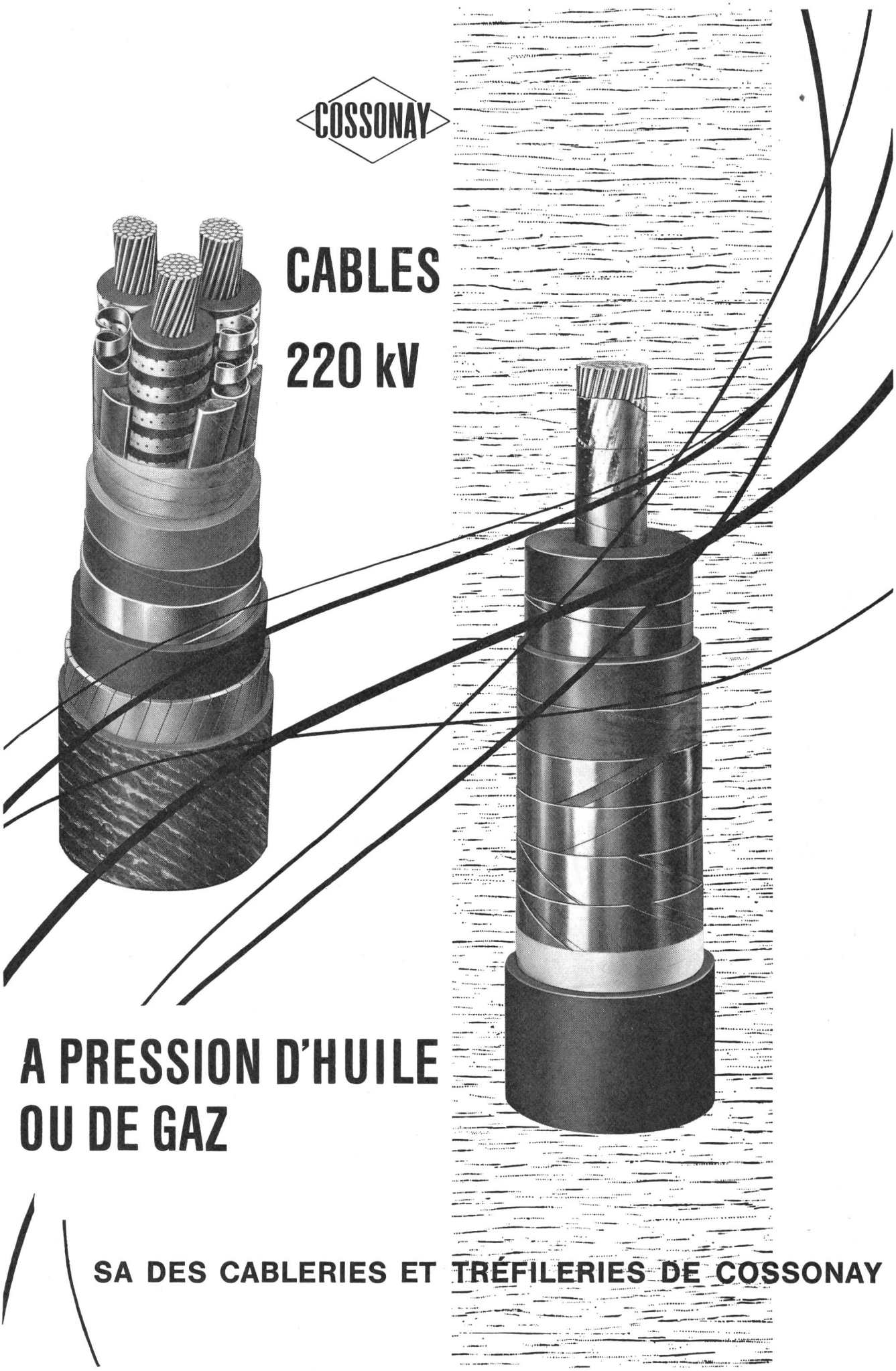
COSSONAY
CABLES
220 kV
A PRESSION D'HUILE
OU DE GAZ
SA DES CABLERIES ET TRÉFILERIES DE COSSONAY

Oerlikon

Differentialstrom-Relais Typ ED

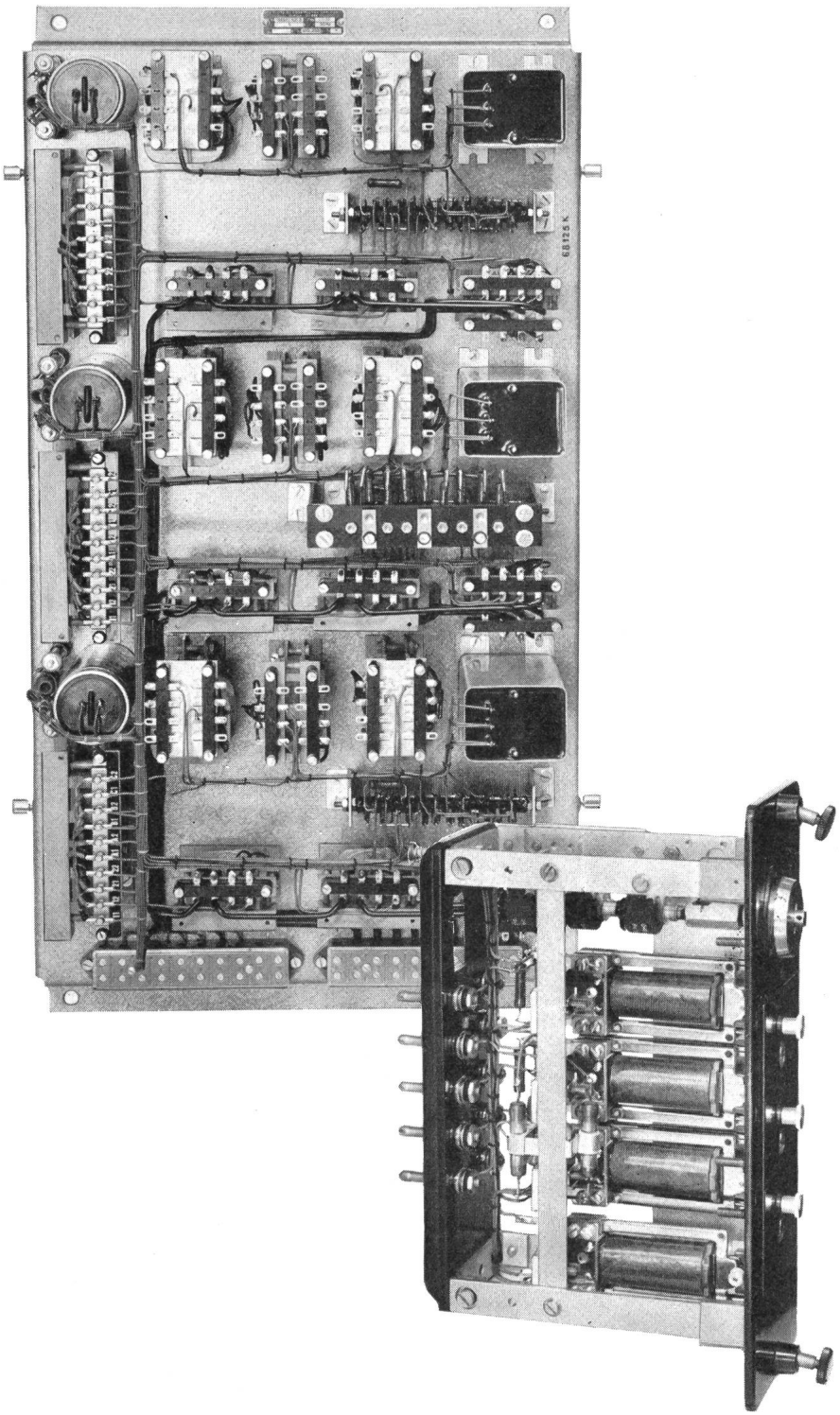

Einschaltsicher, mit stromabhängiger Ansprech-Charakteristik und **Transduktor-Meßsystem.** Erfasst unverzögert und absolut selektiv Phasen- und Windungsschlüsse innerhalb der Schutzzone

Statisches Meßsystem mit kleinem Eigenverbrauch und grosser Überlastbarkeit.

Einstellbarkeit in weiten Grenzen.

Unempfindlichkeit gegen äussere Einflüsse, da keinerlei bewegliche Teile im Meßsystem.

Dreipoliges Relais, bestehend aus statischem Teil, Typ ED 32, mit Transduktoren, Gleichrichtern und Anpasswandlern, sowie elektromechanischem Teil Typ ED 31, mit Hilfsrelais und Fallklappen für jede Phase.

Lieferbar für Stromwandleranschluss 5 oder 2 oder 1 A. 50 und 60 Hz, Hilfsspannung 24...220 V.

Maschinenfabrik Oerlikon · 8050 Zürich