Objekttyp: **Advertising**

Zeitschrift: **Bulletin des Schweizerischen Elektrotechnischen Vereins : gemeinsames Publikationsorgan des Schweizerischen Elektrotechnischen Vereins (SEV) und des Verbandes Schweizerischer Elektrizitätswerke (VSE)**

Band (Jahr): **55 (1964)**

Heft 8

PDF erstellt am: **31.05.2024**

Nutzungsbedingungen

Die ETH-Bibliothek ist Anbieterin der digitalisierten Zeitschriften. Sie besitzt keine Urheberrechte an den Inhalten der Zeitschriften. Die Rechte liegen in der Regel bei den Herausgebern.
Die auf der Plattform e-periodica veröffentlichten Dokumente stehen für nicht-kommerzielle Zwecke in Lehre und Forschung sowie für die private Nutzung frei zur Verfügung. Einzelne Dateien oder Ausdrucke aus diesem Angebot können zusammen mit diesen Nutzungsbedingungen und den korrekten Herkunftsbezeichnungen weitergegeben werden.
Das Veröffentlichen von Bildern in Print- und Online-Publikationen ist nur mit vorheriger Genehmigung der Rechteinhaber erlaubt. Die systematische Speicherung von Teilen des elektronischen Angebots auf anderen Servern bedarf ebenfalls des schriftlichen Einverständnisses der Rechteinhaber.

Haftungsausschluss

Alle Angaben erfolgen ohne Gewähr für Vollständigkeit oder Richtigkeit. Es wird keine Haftung übernommen für Schäden durch die Verwendung von Informationen aus diesem Online-Angebot oder durch das Fehlen von Informationen. Dies gilt auch für Inhalte Dritter, die über dieses Angebot zugänglich sind.

Ein Dienst der *ETH-Bibliothek*
ETH Zürich, Rämistrasse 101, 8092 Zürich, Schweiz, www.library.ethz.ch

http://www.e-periodica.ch

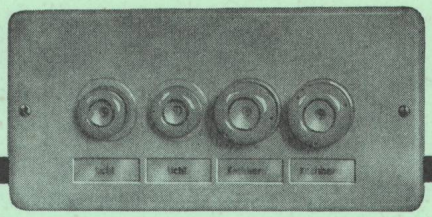

Kleinstverteiler Type UPE
3 Grössen. 3-, 4- und 7-polig. 15 A, 250 V oder 25 A, 500 V

Anschlussbereite Kleinverteilungen sparen Montagestunden.

Sie sind formschön und preisgünstig.

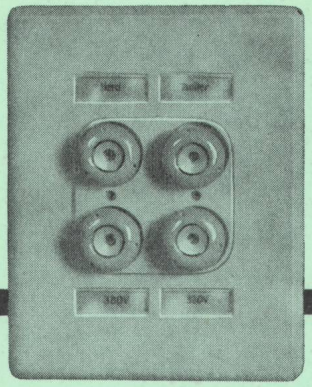

Gruppen-Sicherungselemente Type UG 3 Grössen, 2-, 4- und 6 x 25 A, 500 V

Verlangen Sie unsere Sonderlisten. Sie enthalten alle gewünschten Angaben.

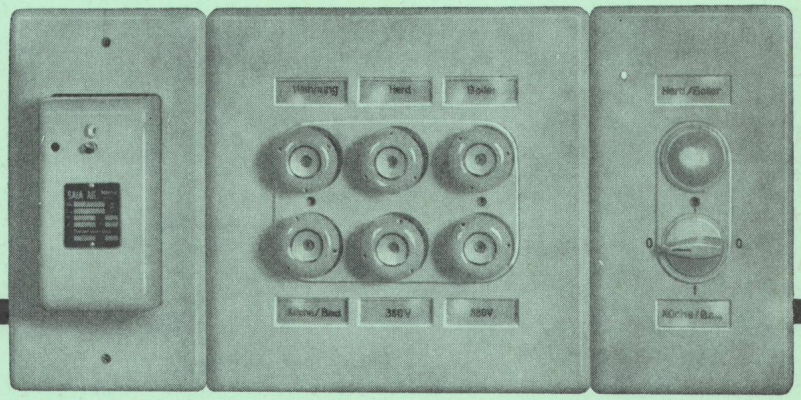

Type UG Kombination 6 x 25 A. 500 V, mit Schütz, Schalter und Signallampe

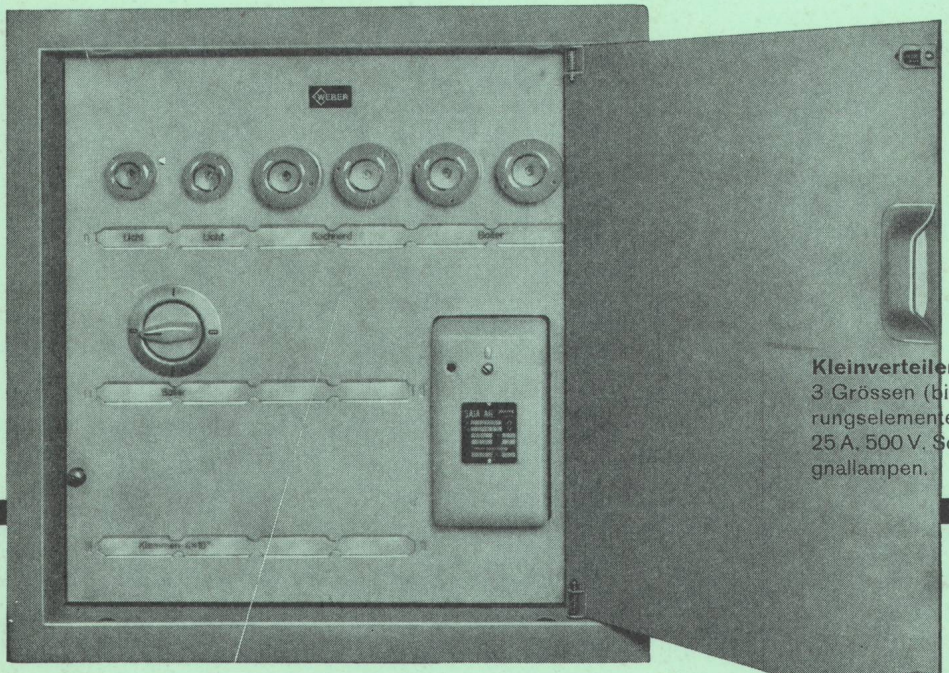

Kleinverteiler Type VG
3 Grössen (bis 18 Pole) für Sicherungselemente 15 A, 250 V oder 25 A, 500 V. Schützen, Schalter, Signallampen.

Q. F. THALMANN, ZÜRICH

WEBER AG · EMMENBRÜCKE (SCHWEIZ) · Tel. (041) 5 22 44
Fabrik elektrotechnischer Artikel und Apparate

Verbindungs- und Abspannmuffen

Abzweigklemmen

Mastenbezeichnungen

Verankerungsmaterial

R. VONTOBEL & CO

Fabrik elektrischer Spezialartikel

Oberrieden-Dorf ZH

Freileitungs-Material

Verkauf durch:

CAMILLE BAUER
AKTIENGESELLSCHAFT
BASEL

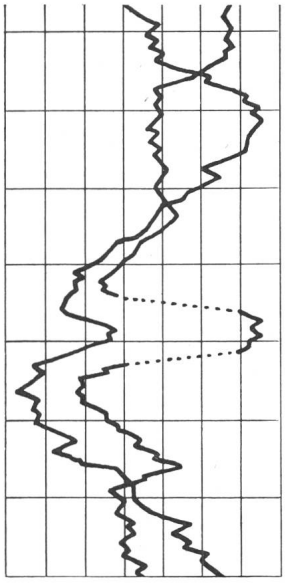

ELMES

ELMES 7-96

Quadrant mit Regler
volltransistorisiert
wartungsfrei
beliebige Messwerke
Frontrahmen 96 x 96 mm

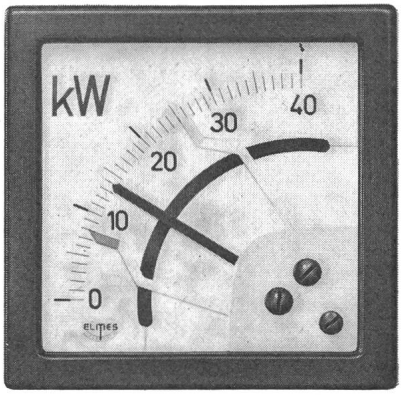

STAUB & CO. RICHTERSWIL
Fabrik elektrischer Messinstrumente / Tel. (051) 95 92 22

SCHMERSAL- ENDSCHALTER

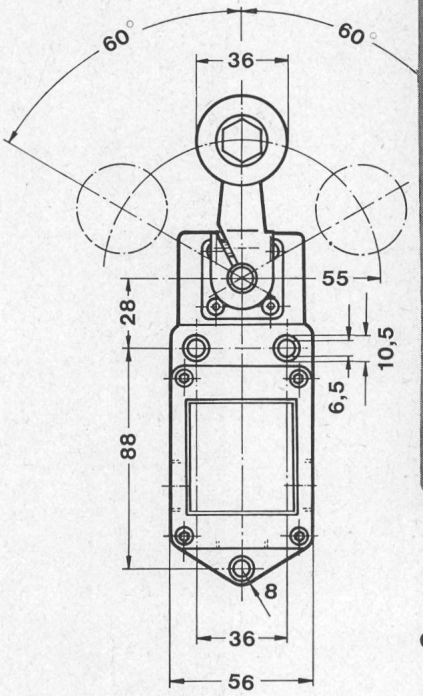

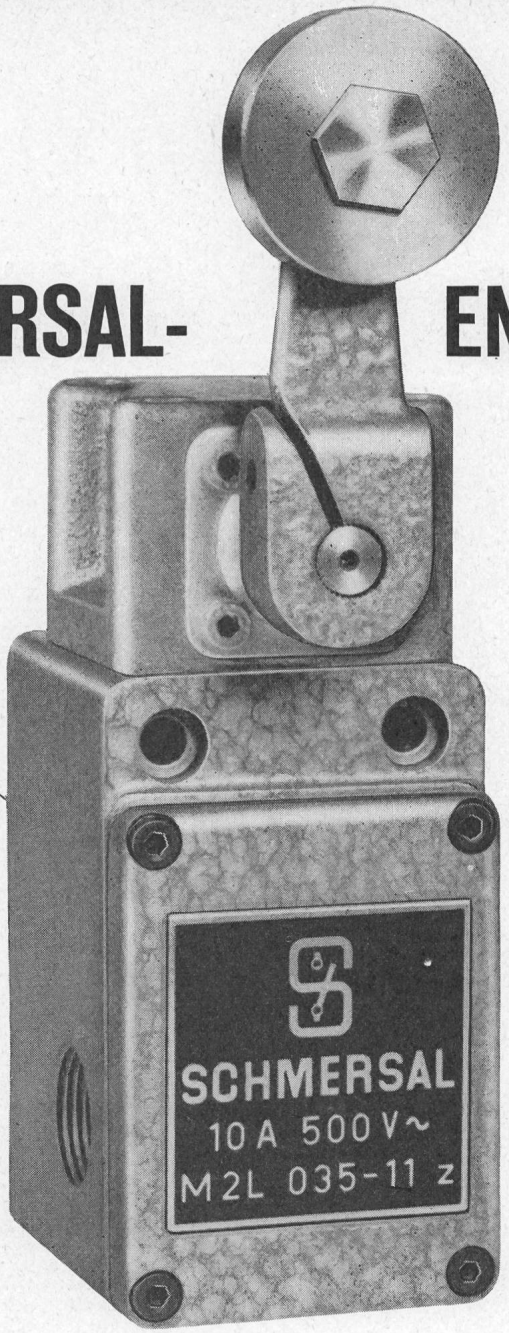

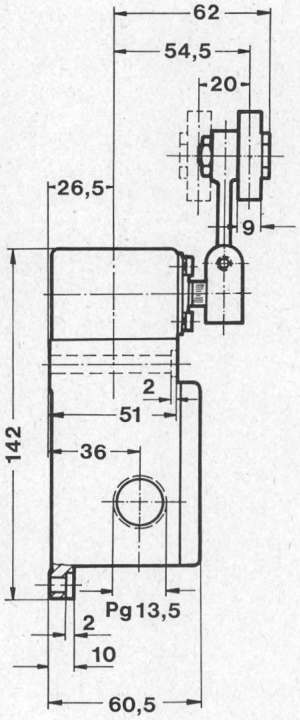

- Über 1000 Normaltypen, vom Subminiatur-Mikroschalter für gedruckte Schaltungen bis zum schweren, gussgekapselten Endschalter für 60 A
- 1- bis 6polige Ausführungen
- Sprung- und Tastschaltung
- Alle Schutzarten, von der offenen Bauart bis zur druckwasserdichten Kapselung und Ex-Ausführung
- Grosszügig bemessener Anschlussraum
- Eine Vielzahl auswechselbarer Betätigungsorgane
- Kurze Lieferfristen

Generalvertretung und Lager

TRACO TRADING COMPANY LIMITED ZURICH

Jenatschstrasse 1 **Tel. (051) 27 12 91**

Ihr bewährter Lieferant von Telefon-Material nach T+T-Vorschriften

Otto Fischer AG

Zürich 5 Sihlquai 125 Postfach Zürich 23 ✆ (051) 42 33 11

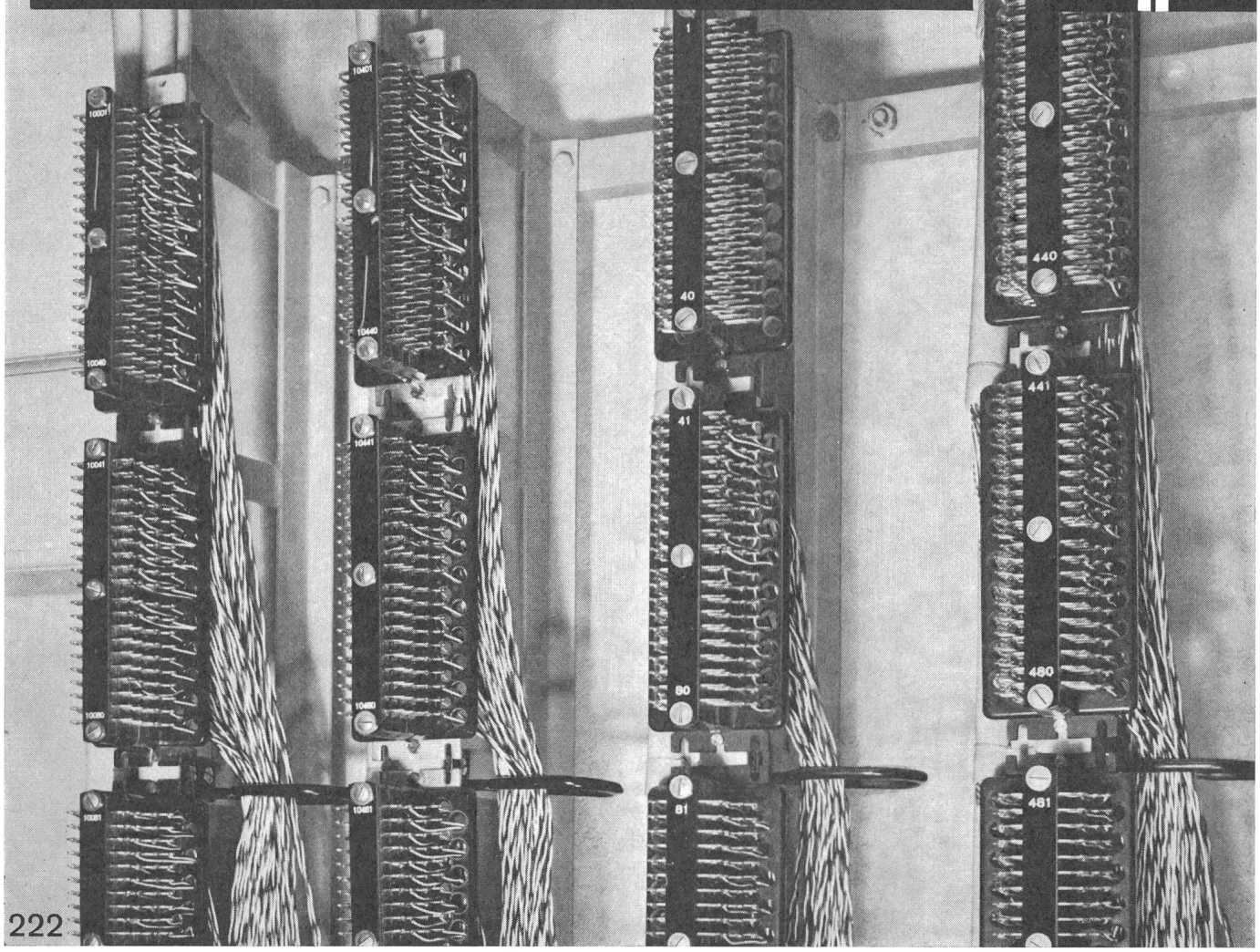

222

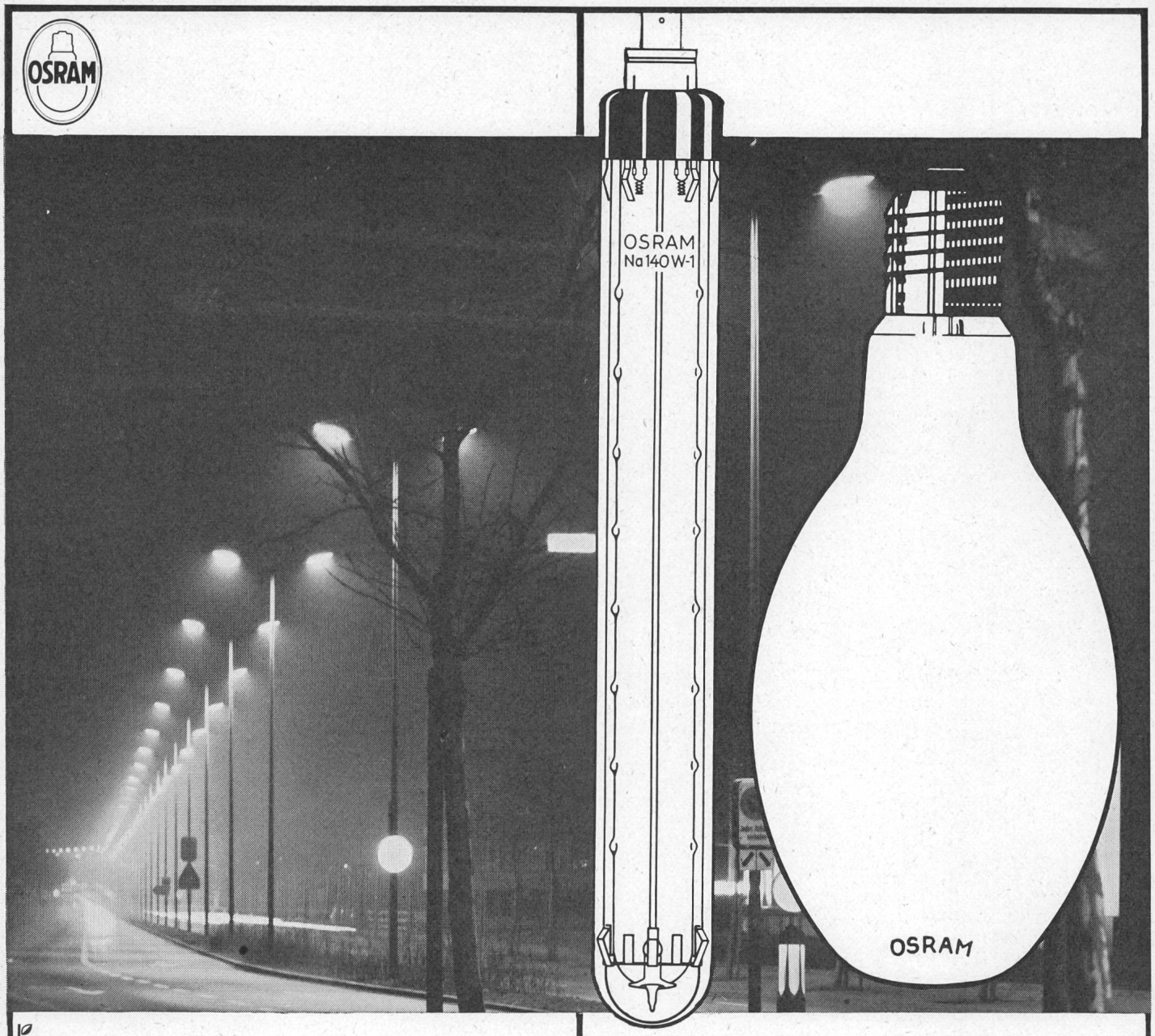

10

klarer sehen auf OSRAM bestehen

OSRAM AG. Zürich 22, Telephon 051/32 72 80

Für gute und wirtschaftliche Verkehrsbeleuchtung:

OSRAM-HQL-LAMPEN
OSRAM-Na-Lampen

1 Grosse Wirtschaftlichkeit dank hoher Lichtausbeute und langer Lebensdauer
2 minimale Betriebs- und Auswechslungskosten
3 ermöglichen hohe Beleuchtungsstärken von wenigen Lichtpunkten aus
4 funktionssicher auch bei Kälte
5 umfassendes Typenprogramm für jeden Anspruch

EPITAXIAL MICROLOGIC

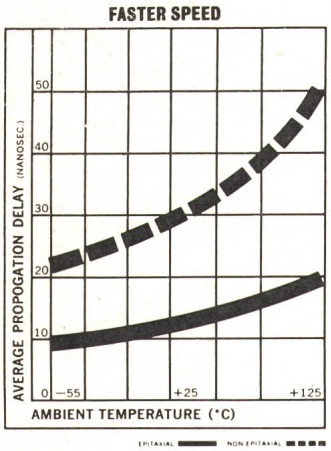

Höhere Geschwindigkeit:

Die Verzögerungszeiten sind niedriger und weniger temperaturabhängig als bei der ursprünglichen Micrologic-Reihe. Es ergeben sich somit grössere Geschwindigkeiten in digitalen Systemen.

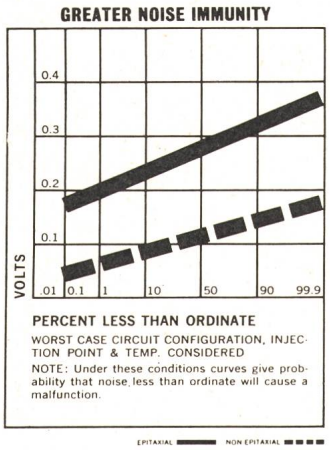

Grössere Störsicherheit:

Die Epitaxialstruktur bewirkt einen besseren Schutz gegen äussere Beeinflussung durch Störspannungen.

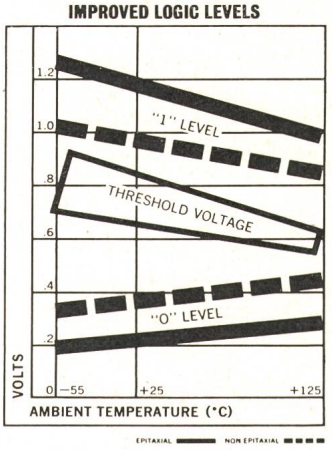

Verbesserte Pegel:

Der Pegelabstand wurde bei allen Elementen um über 30% vergrössert.

Die verbesserte und erweiterte Reihe der SGS-Fairchild-Epitaxial-Micrologic-Erzeugnisse ist jetzt sofort ab Verteiler-Lager bzw. in grösseren Stückzahlen ab Werk lieferbar. Epitaxial-Micrologic stellt eine komplette Gruppe von Silizium-Planar-NOR-Logik-Bausteinen dar. Alle erforderlichen Transistoren und Widerstände eines Bausteins werden durch das Planarverfahren in einen einzigen Siliziumkristall diffundiert und durch Metallisierung über der Oxydschicht miteinander verbunden. Die neue Epitaxialstruktur verleiht diesen Elementen überragende Eigenschaften hinsichtlich Geschwindigkeit, Störsicherheit und Pegelabstand. Die typische Verzögerungszeit für die Standard-NOR-Schaltung beträgt 12 Nanosekunden.

Lieferbar in TO-5 Gehäuse.
Für ausführliche Informationen wenden Sie sich bitte an das nächste SGS-Fairchild Büro.

SGS

KURT HIRT,
Scheuchzerstrasse 8, (Postfach Zürich 1)
Zürich 6. Tel: 26 78 08

SOCIETÀ GENERALE SEMICONDUTTORI / AN ASSOCIATE AND LICENSEE OF FAIRCHILD SEMICONDUCTOR / U.S.A.

ATELIERS DES CHARMILLES S.A., GENÈVE

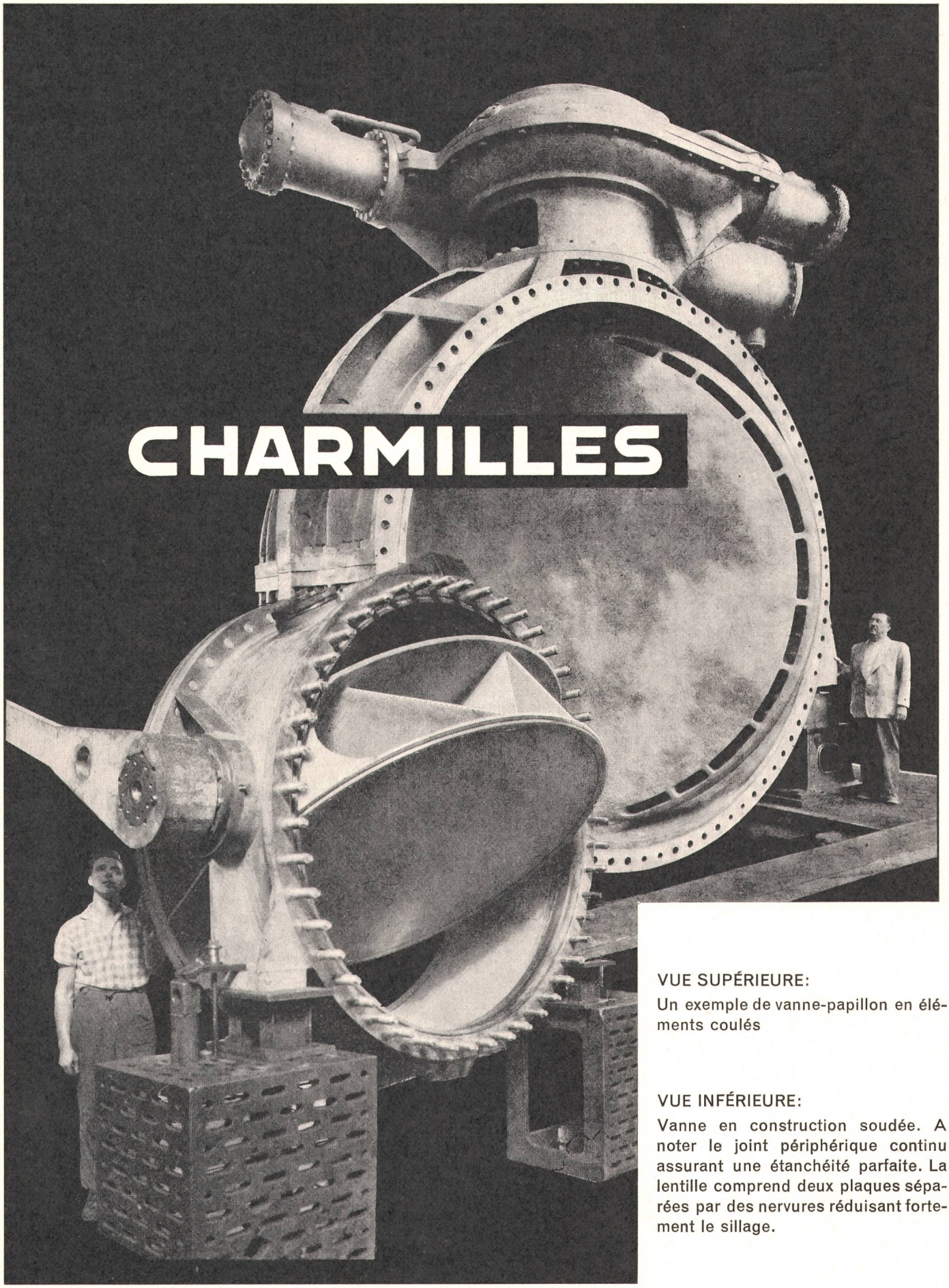

VUE SUPÉRIEURE:
Un exemple de vanne-papillon en éléments coulés

VUE INFÉRIEURE:
Vanne en construction soudée. A noter le joint périphérique continu assurant une étanchéité parfaite. La lentille comprend deux plaques séparées par des nervures réduisant fortement le sillage.

TURBINES ● TURBINES-POMPES ● RÉGULATEURS ÉLECTRONIQUES ● VANNES de TOUS TYPES

Stützen für Rollen-Isolatoren

für Leitungsmasten aus Holz,
Beton und Eisen
zum Abspannen, Winkeln und
Tragen von Leitungen

System Hügli

neu

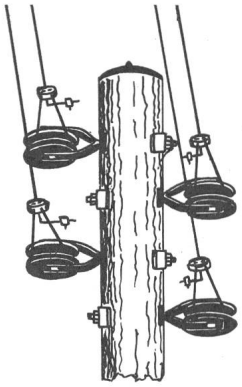

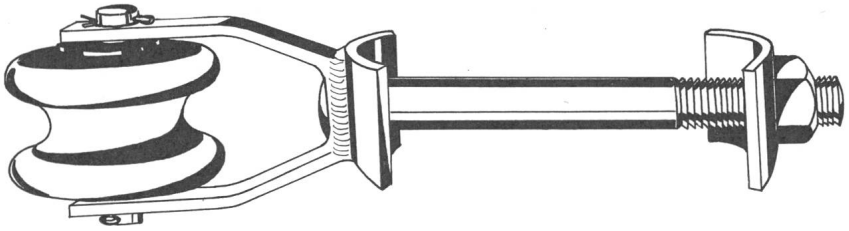

Verschiedene Ausführungen
auf Anfrage

F. Hartmann AG

Elektrotechnische
Bedarfsartikel en gros
Wallisellen ZH
Oberwiesenstrasse 4
Tel. 051 931011

PLP REPARATUR - SPIRALEN für Freileitungen aus Kupfer, Aldrey u. Stahl-Aluminium

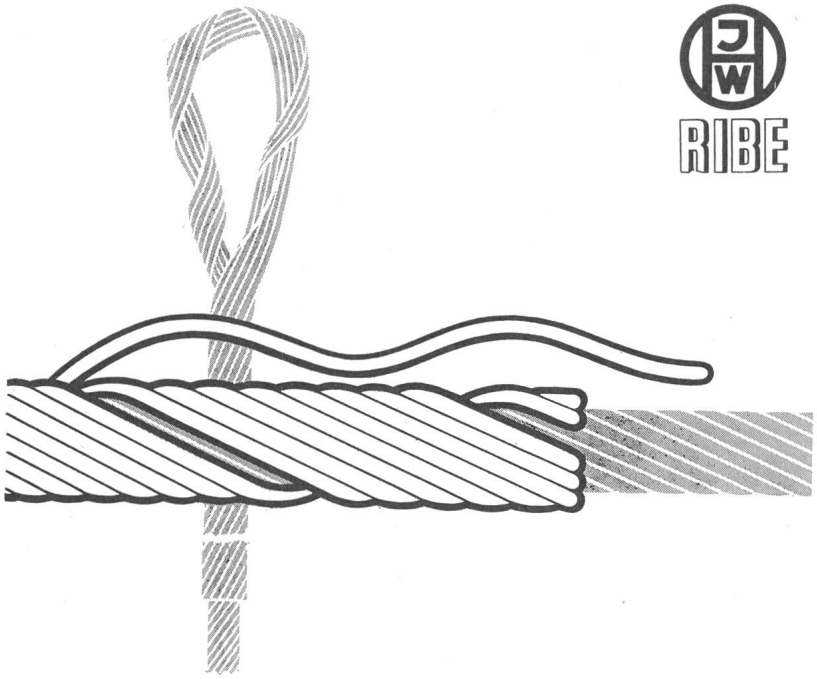

RIBE

W·MOOR AG

ELEKTRO-INDUSTRIEBEDARF

Bahnstr. 58, Regensdorf/ZH Tel. 051 94 66 44 Telex 52 042

Ölarme Leistungsschalter Typ MS

in offenen Mittelspannungs-Schaltfeldern

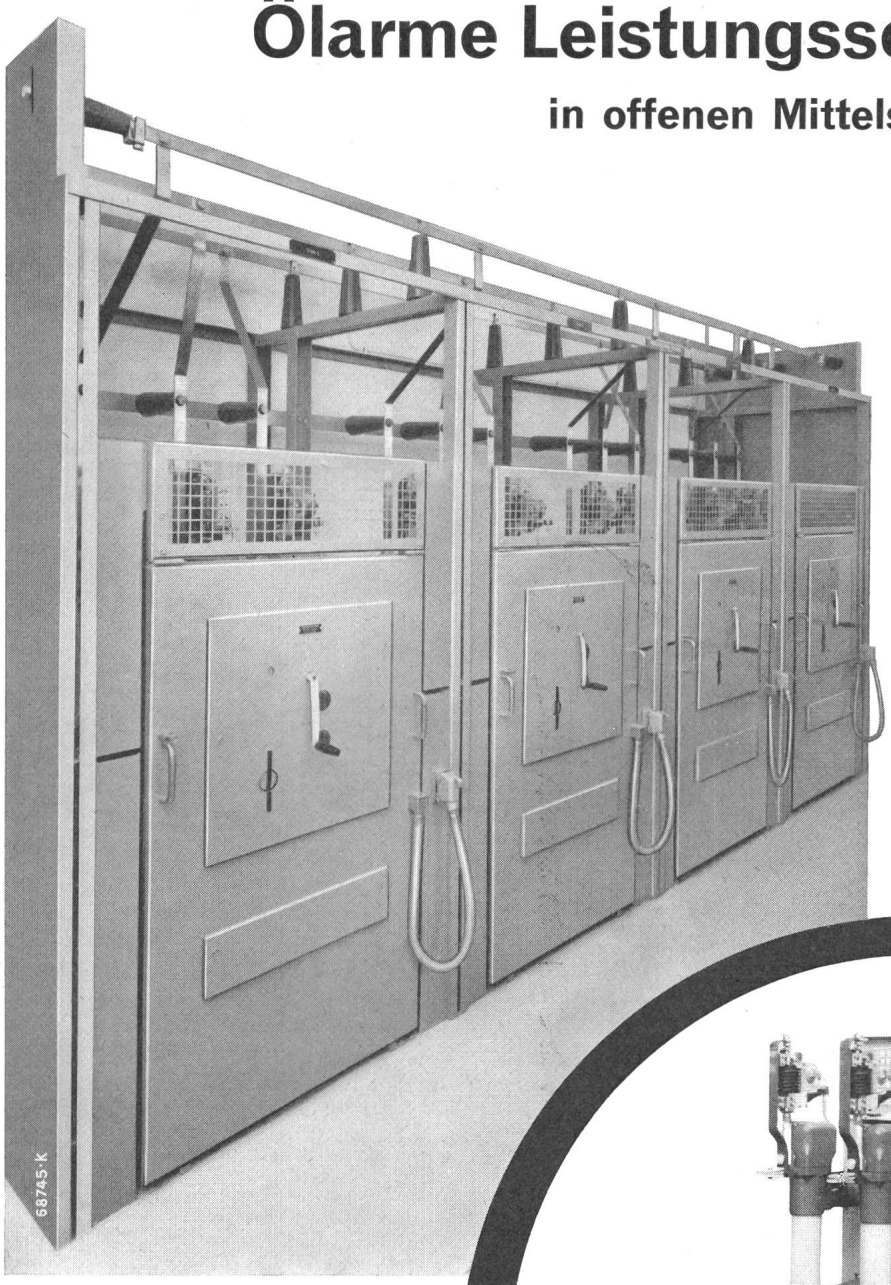

Besonders vorteilhaft
zum Schalten von
Kondensatorbatterien
und leerlaufenden Kabeln

Flacher Antrieb, daher
übersichtliche, glatte
Vorderfront,
geringer Raumbedarf

Preisgünstig
Kurzfristig lieferbar

Verlangen Sie
Prospekt Nr. 1963 oder
Ingenieurbesuch

MS 12.6
12 kV, 630 A, 250 MVA

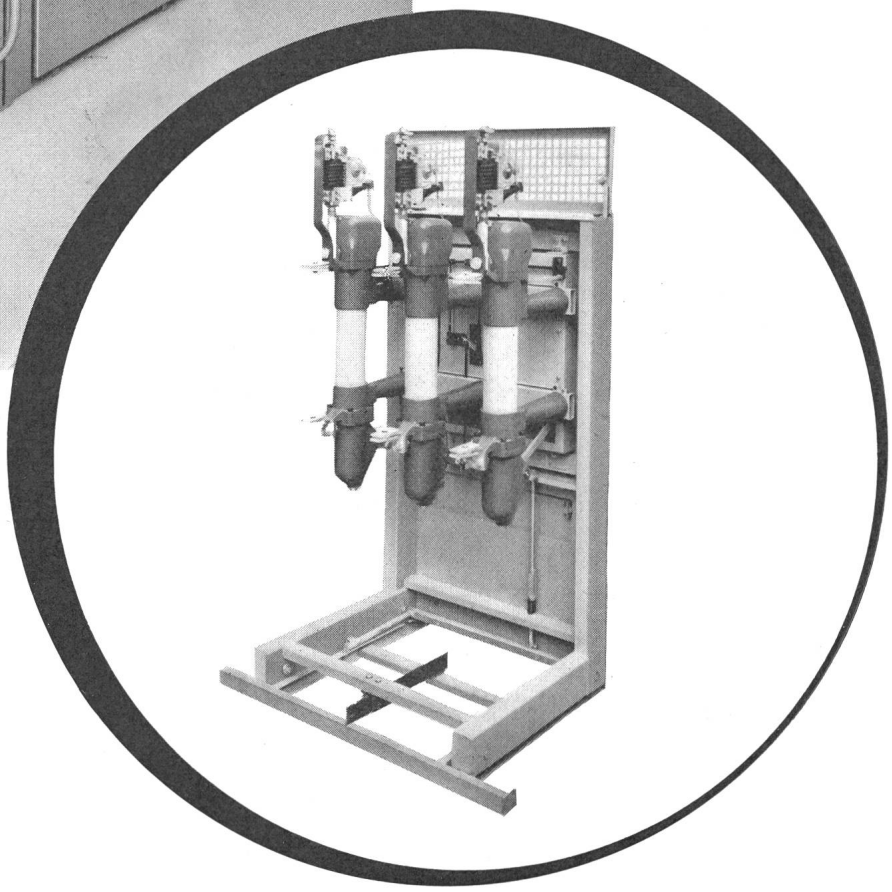

MS 24.6
24 kV, 630 A, 400 MVA

Spécialement adéquat
pour la coupure de
condensateurs et de
câbles à vide

Commande extra-plate
d'où panneau frontal
lisse sans saillie dans le couloir

Prix alléchant, livraison rapide

Demandez la notice no. 1963
ou la visite d'un ingénieur

Disjoncteur à faible volume d'huile, type MS

en cellules ouvertes

Maschinenfabrik Oerlikon · Zürich
Ateliers de Construction Oerlikon