Objekttyp: **Advertising**

Zeitschrift: **Bulletin des Schweizerischen Elektrotechnischen Vereins : gemeinsames Publikationsorgan des Schweizerischen Elektrotechnischen Vereins (SEV) und des Verbandes Schweizerischer Elektrizitätswerke (VSE)**

Band (Jahr): **55 (1964)**

Heft 5

PDF erstellt am: **31.05.2024**

Nutzungsbedingungen

Die ETH-Bibliothek ist Anbieterin der digitalisierten Zeitschriften. Sie besitzt keine Urheberrechte an den Inhalten der Zeitschriften. Die Rechte liegen in der Regel bei den Herausgebern.
Die auf der Plattform e-periodica veröffentlichten Dokumente stehen für nicht-kommerzielle Zwecke in Lehre und Forschung sowie für die private Nutzung frei zur Verfügung. Einzelne Dateien oder Ausdrucke aus diesem Angebot können zusammen mit diesen Nutzungsbedingungen und den korrekten Herkunftsbezeichnungen weitergegeben werden.
Das Veröffentlichen von Bildern in Print- und Online-Publikationen ist nur mit vorheriger Genehmigung der Rechteinhaber erlaubt. Die systematische Speicherung von Teilen des elektronischen Angebots auf anderen Servern bedarf ebenfalls des schriftlichen Einverständnisses der Rechteinhaber.

Haftungsausschluss

Alle Angaben erfolgen ohne Gewähr für Vollständigkeit oder Richtigkeit. Es wird keine Haftung übernommen für Schäden durch die Verwendung von Informationen aus diesem Online-Angebot oder durch das Fehlen von Informationen. Dies gilt auch für Inhalte Dritter, die über dieses Angebot zugänglich sind.

Ein Dienst der *ETH-Bibliothek*
ETH Zürich, Rämistrasse 101, 8092 Zürich, Schweiz, www.library.ethz.ch

http://www.e-periodica.ch

CHROM-NICKEL WIDERSTANDSMATERIAL

NIKROTHAL	8, 80%	Ni	20%	Cr
"	6, 60%	"	15%	"
"	4, 35%	"	20%	"
"	2, 20%	"	25%	"

Ein schwedisches Qualitätsprodukt

KANTHAL

AKTIEBOLAGET KANTHAL
HALLSTAHAMMAR · SCHWEDEN

Alleinvertretung für die Schweiz:
METALLUM PRATTELN A.G. PRATTELN
Telefon (061) 81 54 55

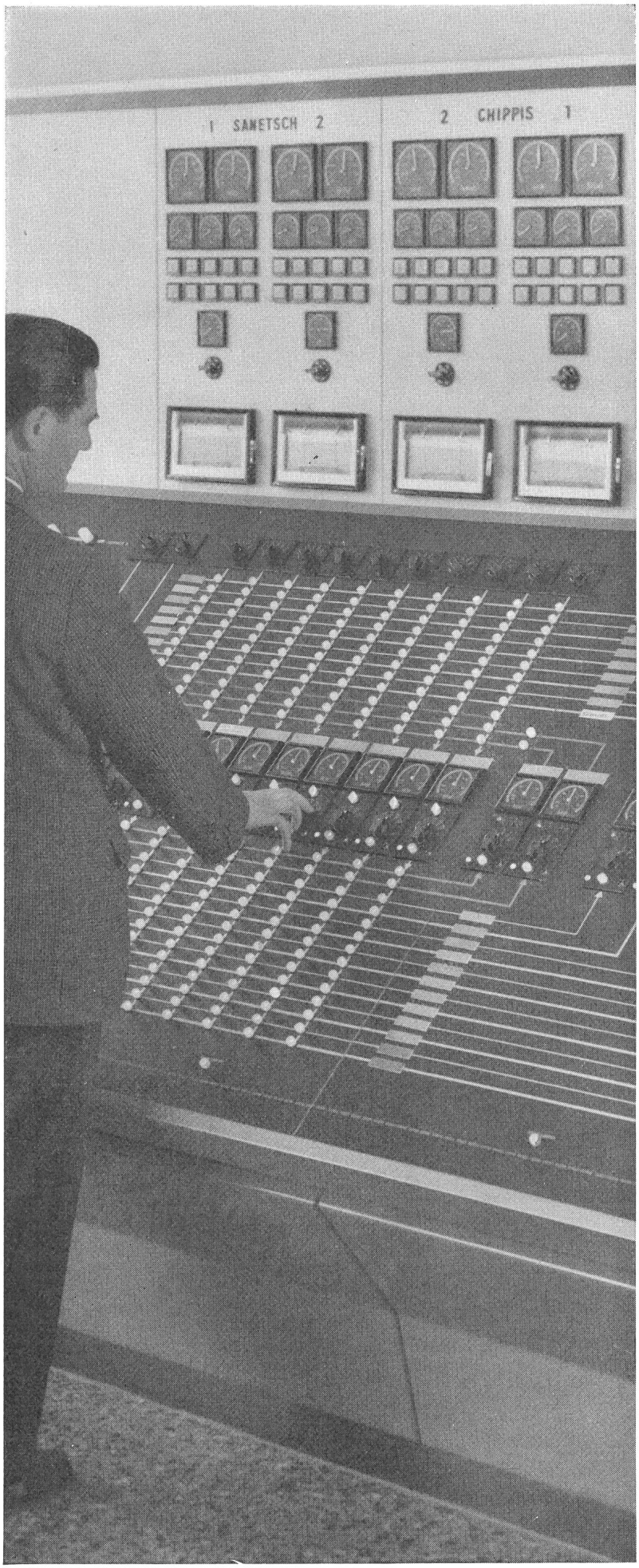

Wir planen und liefern
Mess- und
Summierungseinrichtungen
für Kraftwerke und
Unterstationen nach
modernsten Prinzipien
unter Verwendung
bewährter, wartungsfreier
Geräte und Bauteile

EOS Poste de couplage de Chamoson

Camille Bauer AG, Basel, Dornacherstrasse 18, Telephon (061) 34 24 40, Telex 62 159

camille bauer

1 MIKR 5

Mikrodensitometer MD 3

Automatische Auswertung von photometrischen Messungen

Messung der Schwärtzung von 0 bis 5

Genauigkeit : 0,5 % des Meßbereiches (Kompensationsverfahren)

Meßspalt von 0,25 μ x 10 μ bis 0,4 mm x 2 mm, einstellbar

Abmessungen der Fotoplatte : 360 x 240 mm max

Skalenverhältnis zwischen der analysierten Zone und dem Registrierpapier von 0,7 bis 400 (einstellbar)

Hohe Registriergeschwindigkeit

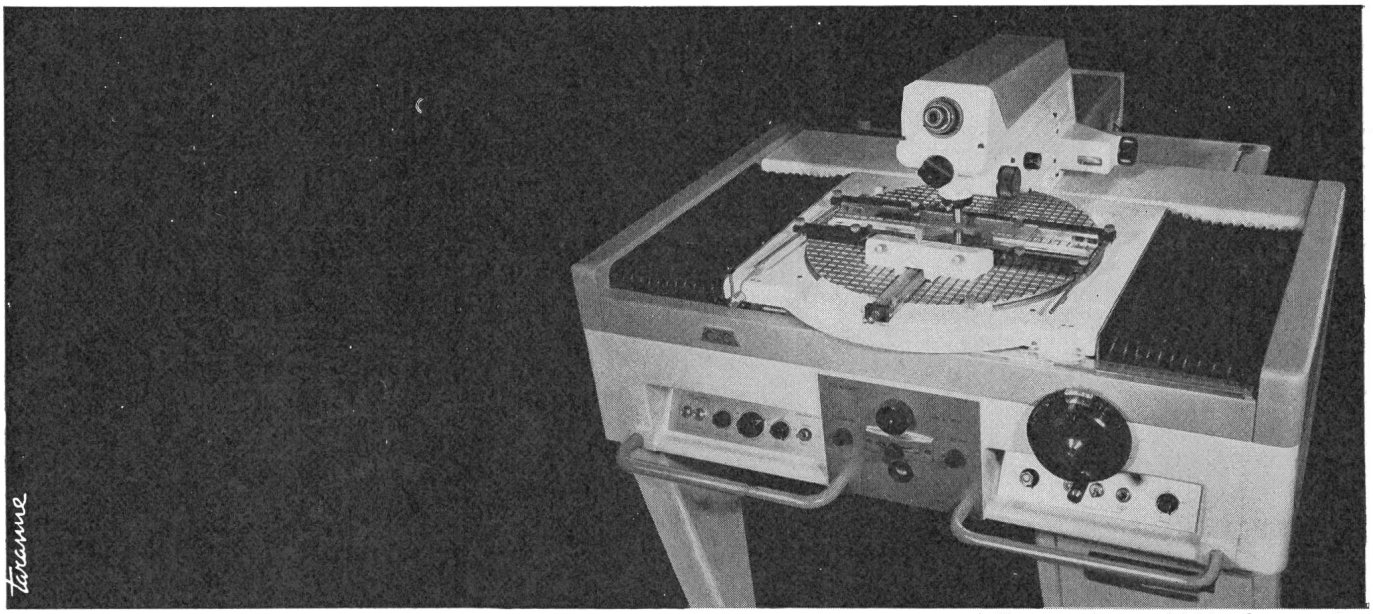

Fotographie und Mikrofotographie

Spektrale Lichtmessung, Photometrie

Sensitometrie und Mikrosensitometrie

Fotographische Messung von X, γ, α und β - Strahlen

Beugung der X - Strahlen und Elektronen

compagnie des compteurs s.a. genève - case aïre 10 - tél. : 022/33.54.40 - Telex : N° 0184504

C.D.C. COMPAGNIE DES COMPTEURS

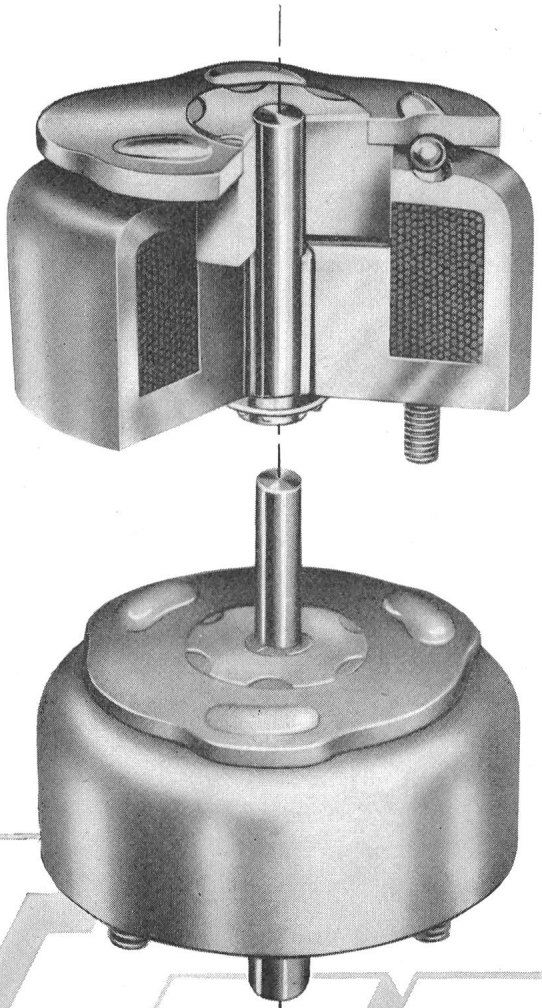

Drehmagnete

zuverlässig
hohe Schalthäufigkeit
beliebige Drehrichtungen
für Chassis- oder Tafelmontage
Drehwinkel 25°...95°
Drehmomente bis 48 cmkg bei 100% E.D
vielseitige Kombinationen
Einschaltdauer bis 100%

Schrittschalter

Die Kombination LEDEX - Drehmagnet mit dem NSF/OAK Stufenschalter löst alle Schaltprobleme.

LEDEX

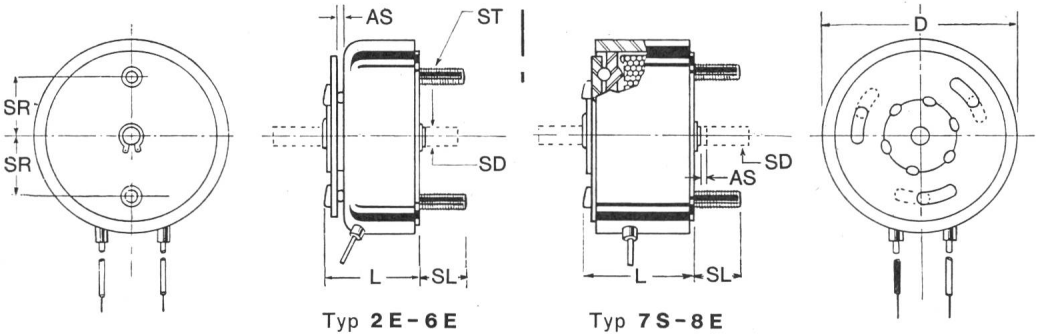

Typ **2E-6E** Typ **7S-8E**

Typ	D	L	AS	SD	SL	SR	ST
2 E	28.6	15.9	0.8	4.0	6.4	9.1	6 BA
3 E	33.4	20.3	0.8	4.8	11.0	11.0	1/8" BSW
4 E	39.8	23.8	0.9	5.5	12.7	13.5	4 BA
5 S	47.7	25.4	1.4	6.4	12.7	15.9	4 BA
5 E	47.7	29.4	1.4	6.4	12.7	15.9	4 BA
6 S	57.3	33.0	1.9	8.0	16.0	18.3	2 BA
6 E	57.3	38.2	1.9	8.0	16.0	18.3	2 BA
7 S	70.0	42.5	2.3	9.5	19.0	22.3	1/4" BSF
7 E	70.0	49.3	2.3	9.5	19.0	22.3	1/4" BSF
8 S	86.0	52.5	2.5	11.2	19.0	27.0	1/4" BSF
8 E	86.0	60.8	2.5	11.2	19.0	27.0	1/4" BSF

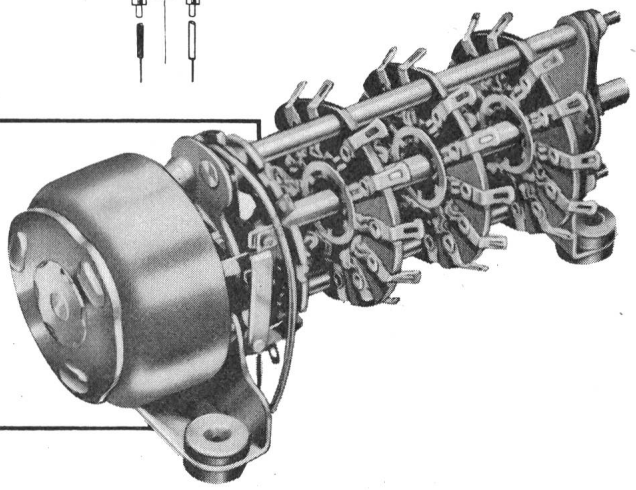

Generalvertretung für die Schweiz

TRACO TRADING COMPANY LIMITED ZURICH

Jenatschstrasse 1 Tel. (051) 27 12 91

20%
LÄNGERE LEBENSDAUER
9000
STUNDEN

SYLVANIA
LIFELINE

MADE IN
USA

TRACO TRADING COMPANY LIMITED **ZURICH**

Jenatschstrasse 1 Tel. (051) 27 12 91

PLANAR DIODEN

FD1-REIHE

ULTRASCHNELLE DIODEN

V_R =50 V
V_F =IV bei 20mA
C_O =2pF
t_{rr} =4nsec

FD2-REIHE

SCHNELLE DIODEN MIT HOHER LEITFÄHIGKEIT

V_R =150 V
V_F =IV bei 100mA
C_O =5pF
t_{rr} =50nsec

FD3-REIHE

DIODEN MIT GERINGEM SPERRSTROM

V_R =125 V
V_F =IV bei 200mA
C_O =6pF
I_R =InA bei 125V

FD6-REIHE

ULTRASCHNELLE EPITAXIAL-DIODEN

V_R =50 V
V_F =IV bei 200mA
C_O =2.5pF
t_{rr} =4nsec

FD7-REIHE

PICOSEKUNDEN DIODEN

V_R =10 V
V_F =IV bei 20mA
C_O =0.8pF
t_{rr} =0.75nsec

Mit dem Erscheinen von Picosekunden-Dioden steht jetzt dem Entwickler eine vollständige Reihe von Dioden für die ultraschnelle Rechenlogik bis zu Typen mit geringem Sperrstrom für Ringmodulatoren und Dioden-Chopper zur Verfügung.

Der ausgezeichnete Oberflächenschutz und die stabile Isolation, die durch den schützenden Oxydfilm und die Planarstruktur erzielt werden, führt zu Dioden, deren Kennwerte auch bei extremen elektrischen und klimatischmechanischen Beanspruchungen stabil bleiben.

AB LAGER ERHÄLTLICH

SGS

KURT HIRT,
Scheuchzerstrasse 8, (Postfach Zürich 1)
Zürich 6. Tel: 26 78 08

SOCIETÀ GENERALE SEMICONDUTTORI / AN ASSOCIATE AND LICENSEE OF FAIRCHILD SEMICONDUCTOR / U.S.A.

PEYER

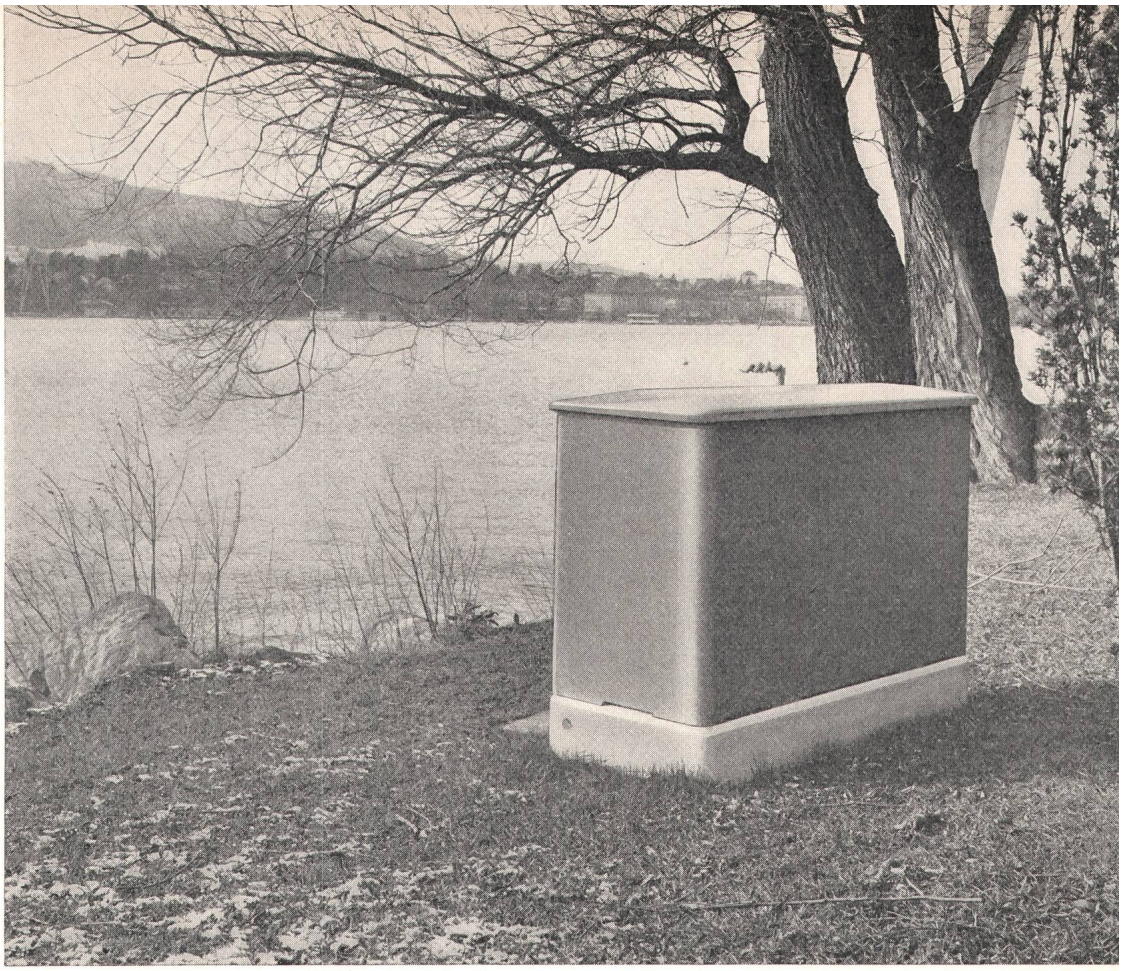

Ansprechende Beispiele, wie schön und gediegen sich

PEYER-KUNSTSTOFF-VERTEILSCHRÄNKE

in Seeufer- und Parkanlagen einordnen.

Sie wirken leicht, sind gut proportioniert und keinesfalls störend.

Die Zukunft gehört dem Kunststoff . . . . auch auf dem Sektor der Niederspannungs-Kabelverteilkabinen

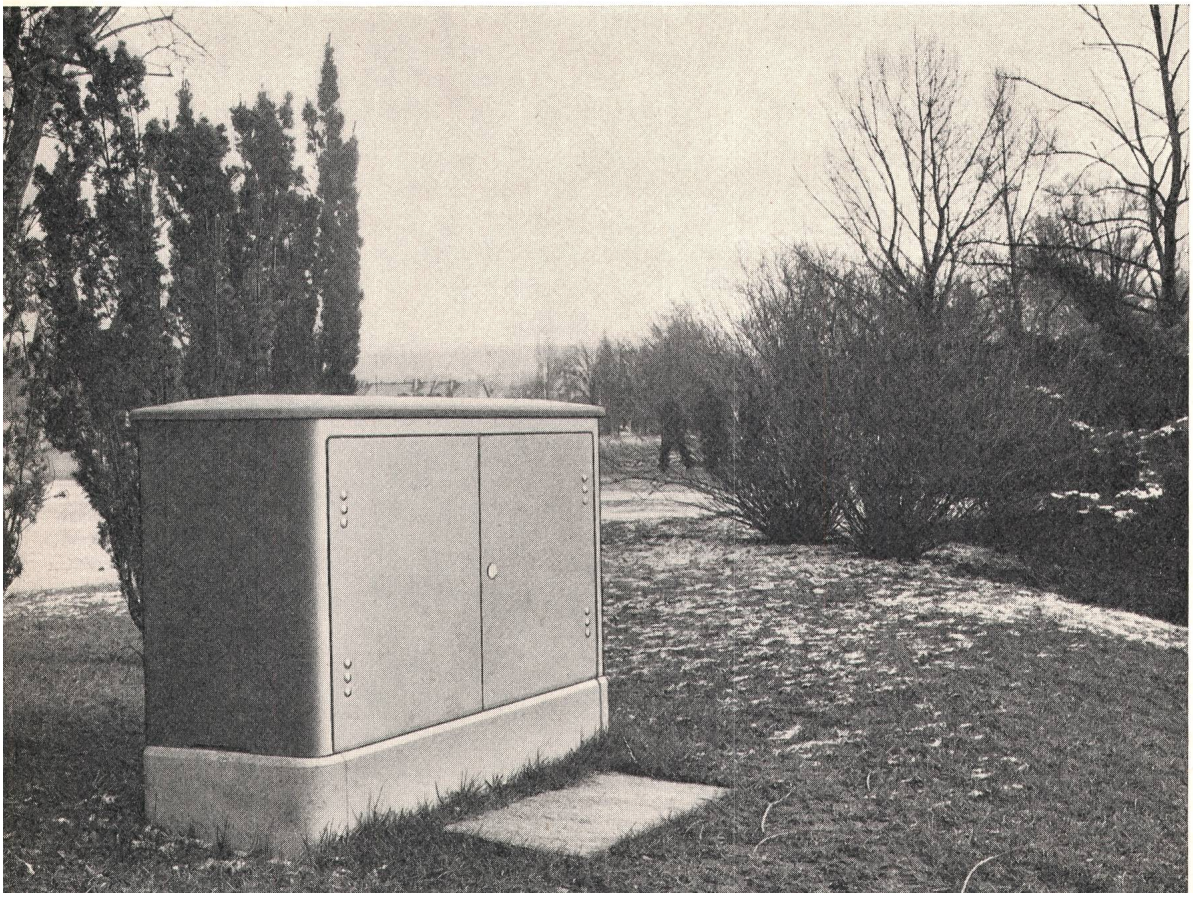

Markante Vorteile des Kunststoffs:

- Materialfestigkeit an Stahl grenzend
- Farbe im Kunststoff eingefärbt
- Hohe Isolationsfähigk
- Auswechselbarkeit d Haube
- Wenig Gewicht, dadurch geringere Fracht- und Versetzungskosten

SIEGFRIED PEYER

Siegfried Peyer Ing. + Co. Adliswil - Zürich

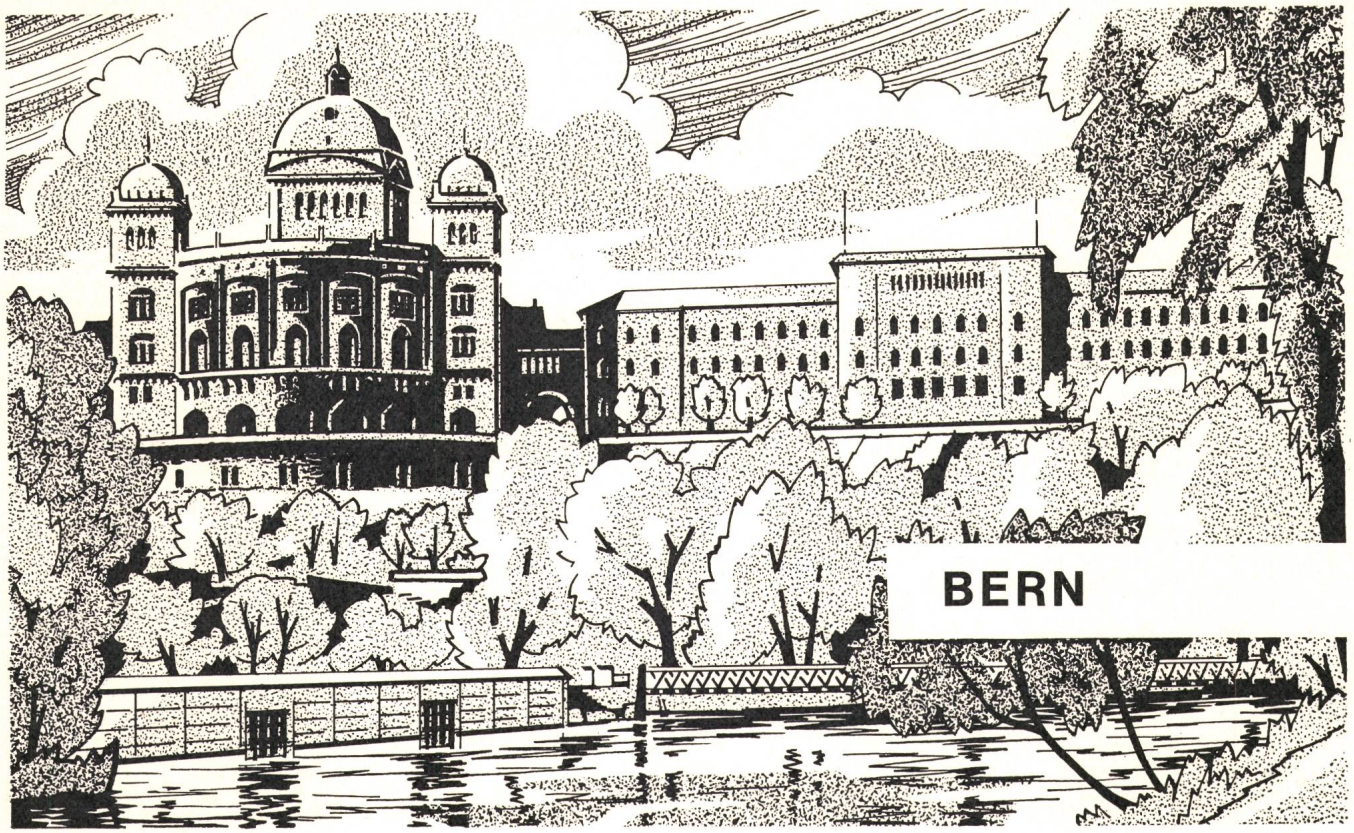

Die Stadt BERN ist nicht nur die Hauptstadt der Schweiz, sondern auch das Zentrum der Organe, die unser politisches und wirtschaftliches Leben steuern. Die verschiedenen Verwaltungen verschaffen der Industrie für den Ausbau der von ihnen projektierten Anlagen und Gebäuden bedeutende Aufträge. So konnte unsere Firma schon mit Erfolg zahlreichen Anfragen über hochentwickelte elektrische Apparate entsprechen, unter anderem durch die Lieferung von GARDY - VOIGT + HÆFFNER Leistungsschaltern, die den in unserem Lande üblichen Anforderungen an Präzision, Qualität und Betriebssicherheit entsprechen.

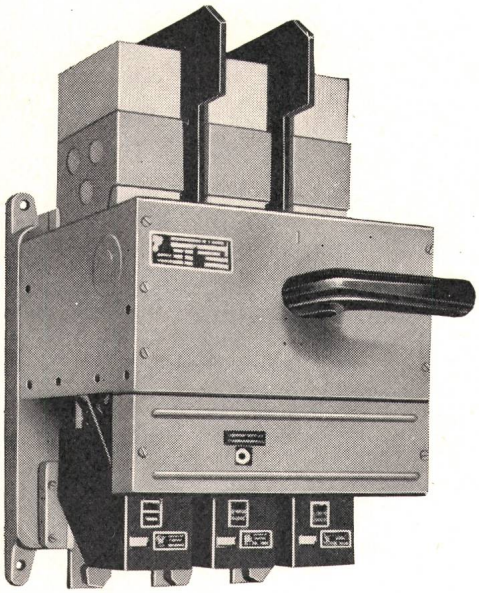

GARDY

GARDY SA

TELEPHON 022/25 02 26 GENF

GARDY SA GENF FABRIK ELEKTRISCHER APPARATE HOCH- UND NIEDERSPANNUNG

Neue 10 kA Überspannungsableiter 4,5...750 kV

Die neuen, mit magnetisch beblasenen Funkenstrecken ausgerüsteten Ableiter Typ HKF bieten vollkommenen Schutz gegen alle Überspannungen. Ihre wichtigsten Eigenschaften sind:

Tiefer Schutzpegel — Gute Schutzwirkung
Hohe Langwellenfestigkeit — Grosses Energieaufnahmevermögen
Grosse Löschsicherheit — Häufiges Ansprechen zulässig
Kräftige Potentialsteuerung — Konstante Ansprechwerte
Geringe Bauhöhe — Freistehende Ausführung bis 400 kV
Zuverlässiger Explosionsschutz — Sicherheit im Betrieb

Die magnetisch beblasenen HKF-Funkenstrecken verlängern den Lichtbogen, kühlen die Ansprechstelle und löschen sicher.

BROWN BOVERI

AG BROWN, BOVERI & CIE, BADEN