Objekttyp: **Advertising**

Zeitschrift: **Bulletin des Schweizerischen Elektrotechnischen Vereins : gemeinsames Publikationsorgan des Schweizerischen Elektrotechnischen Vereins (SEV) und des Verbandes Schweizerischer Elektrizitätswerke (VSE)**

Band (Jahr): **55 (1964)**

Heft 1

PDF erstellt am: **29.05.2024**

Nutzungsbedingungen

Die ETH-Bibliothek ist Anbieterin der digitalisierten Zeitschriften. Sie besitzt keine Urheberrechte an den Inhalten der Zeitschriften. Die Rechte liegen in der Regel bei den Herausgebern.
Die auf der Plattform e-periodica veröffentlichten Dokumente stehen für nicht-kommerzielle Zwecke in Lehre und Forschung sowie für die private Nutzung frei zur Verfügung. Einzelne Dateien oder Ausdrucke aus diesem Angebot können zusammen mit diesen Nutzungsbedingungen und den korrekten Herkunftsbezeichnungen weitergegeben werden.
Das Veröffentlichen von Bildern in Print- und Online-Publikationen ist nur mit vorheriger Genehmigung der Rechteinhaber erlaubt. Die systematische Speicherung von Teilen des elektronischen Angebots auf anderen Servern bedarf ebenfalls des schriftlichen Einverständnisses der Rechteinhaber.

Haftungsausschluss

Alle Angaben erfolgen ohne Gewähr für Vollständigkeit oder Richtigkeit. Es wird keine Haftung übernommen für Schäden durch die Verwendung von Informationen aus diesem Online-Angebot oder durch das Fehlen von Informationen. Dies gilt auch für Inhalte Dritter, die über dieses Angebot zugänglich sind.

Ein Dienst der *ETH-Bibliothek*
ETH Zürich, Rämistrasse 101, 8092 Zürich, Schweiz, www.library.ethz.ch

http://www.e-periodica.ch

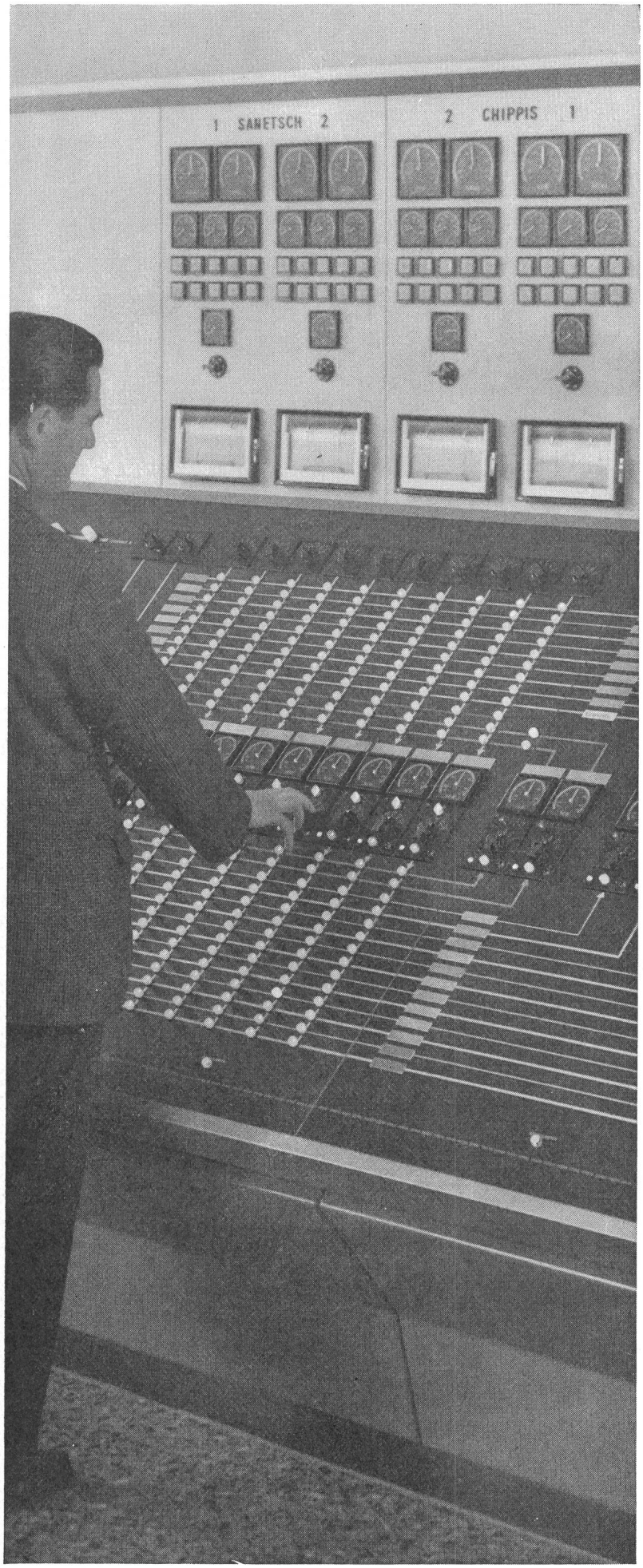

Wir planen und liefern
Mess- und
Summierungseinrichtungen
für Kraftwerke und
Unterstationen nach
modernsten Prinzipien
unter Verwendung
bewährter, wartungsfreier
Geräte und Bauteile

Camille Bauer AG, Basel, Dornacherstrasse 18, Telephon (061) 34 24 40, Telex 62 159

camille bauer

EOS Poste de couplage de Chamoson

COSSONAY

COSSONAY

GAS-INNENDRUCKKABEL MIT VORIMPRÄGNIERTER PAPIERISOLATION

PigPb

Bis jetzt wurden in der Welt über 2000000 m dieser Kabeltype 25-275 kV verlegt

A. DES CABLERIES ET TRÉFILERIES DE COSSONAY

COSSONAY

COSSONAY

COSSONAY

SCHMERSAL- ENDSCHALTER

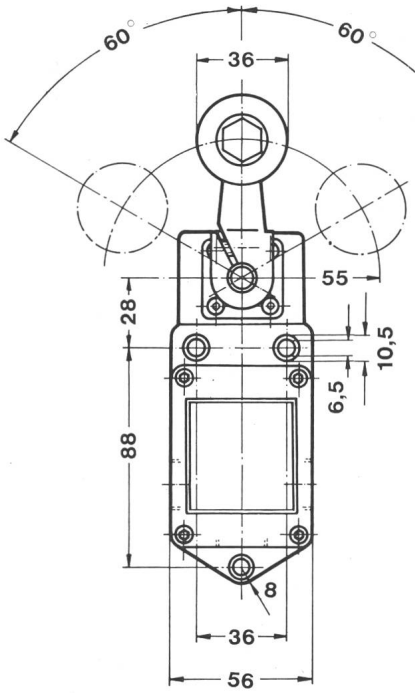

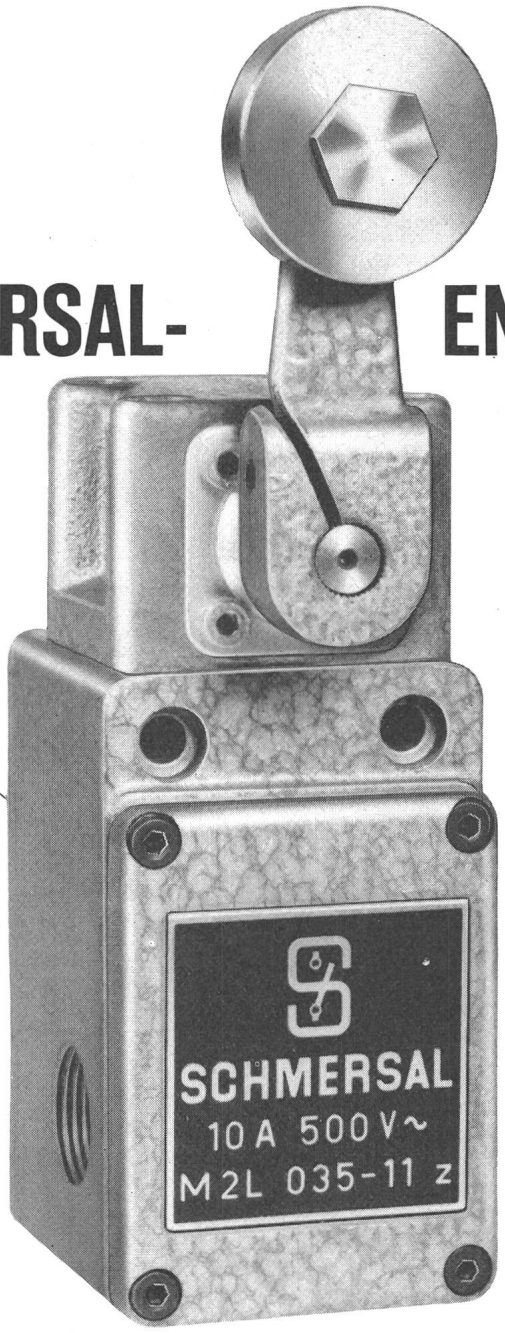

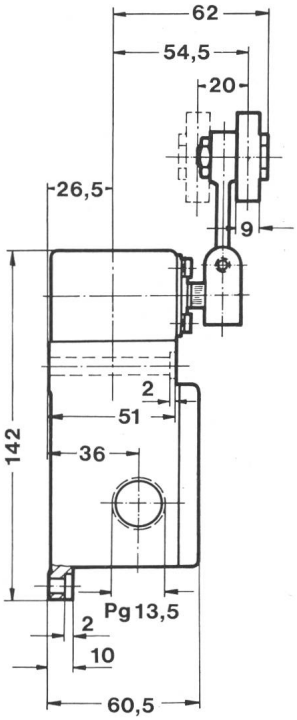

- Über 1000 Normaltypen, vom Subminiatur-Mikroschalter für gedruckte Schaltungen bis zum schweren, gussgekapselten Endschalter für 60 A
- 1- bis 6polige Ausführungen
- Sprung- und Tastschaltung
- Alle Schutzarten, von der offenen Bauart bis zur druckwasserdichten Kapselung und Ex-Ausführung
- Grosszügig bemessener Anschlussraum
- Eine Vielzahl auswechselbarer Betätigungsorgane
- Kurze Lieferfristen

Generalvertretung und Lager

TRACO TRADING COMPANY LIMITED ZURICH

Jenatschstrasse 1 Tel. (051) 27 12 91

SAMICATHERM

Das neue thermohärtende Glasseide-Samica-Band, das hervorragende Eigenschaften und eine sehr einfache Anwendung vereinigt.

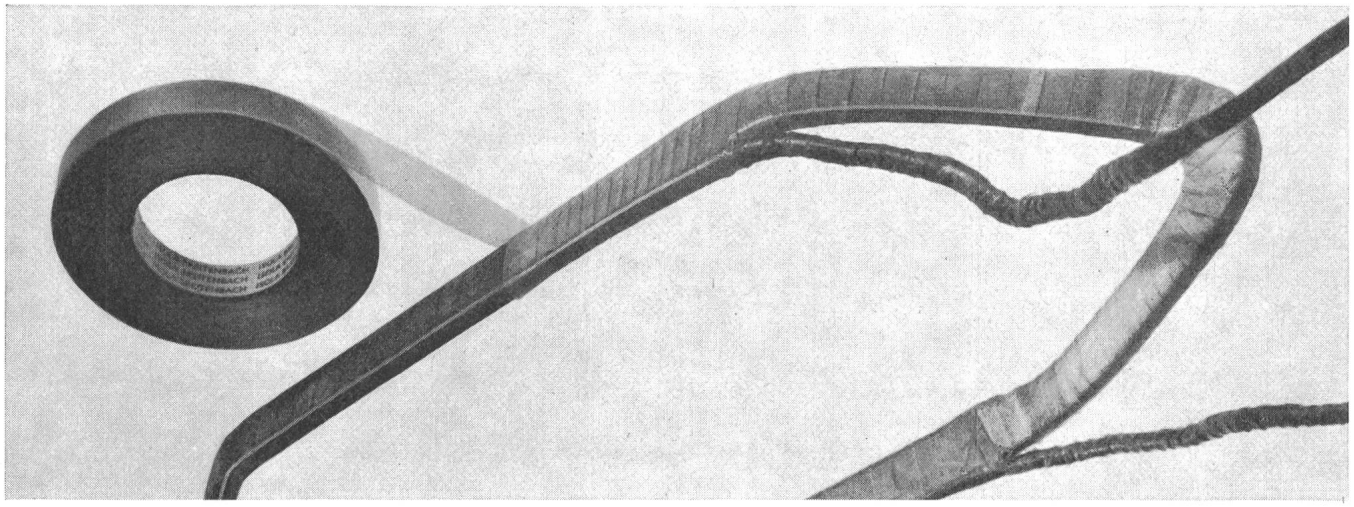

Anwendungsgebiet:

Für Wicklungen elektrischer Maschinen jeder Spannung und Leistung; als Isolation von Pol- und Wendepolspulen von Gleichstrom-Bahnmotoren.

Samicatherm-Isolationen zeichnen sich besonders aus durch

- Stoss- und Abriebfestigkeit;
- Formbeständigkeit bei höheren Temperaturen;
- Gute Alterungsbeständigkeit;
- Geringe dielektrische Verluste und sehr hohe Durchschlagsfestigkeit;
- Unempfindlichkeit gegen Feuchtigkeit und Verschmutzung;
- Hohe Wärmeleitfähigkeit.

Samicatherm-Isolationen werden hergestellt durch Wickeln — von Hand oder maschinell — und Anpressen des Bandes. Ein Imprägnieren mit Kunstharz ist nicht nötig. Dies bedeutet einen wesentlichen Gewinn an Zeit und Geld.

Dielektrischer Verlustfaktor tg δ in Funktion der Spannung und der Temperatur

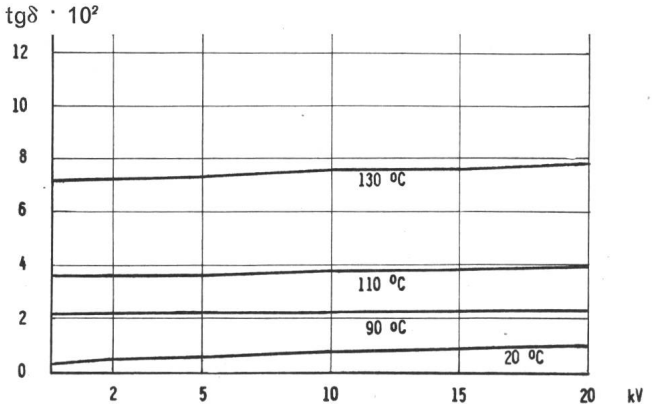

Verlangen Sie unsere Offerten und Dokumentationen!

ISOLA

Schweizerische Isola-Werke Breitenbach

Telephon (061) 80 14 21 **Telex 62479**

PLANAR
EPITAXIAL
LEISTUNGSTRANSISTOREN

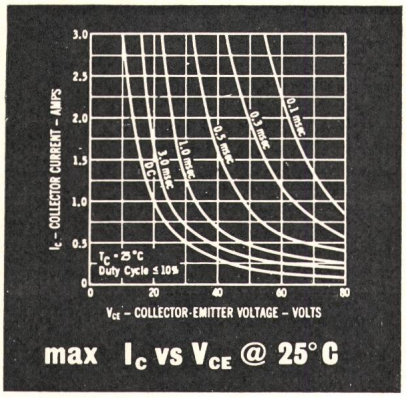

max I_C vs V_{CE} @ 25° C

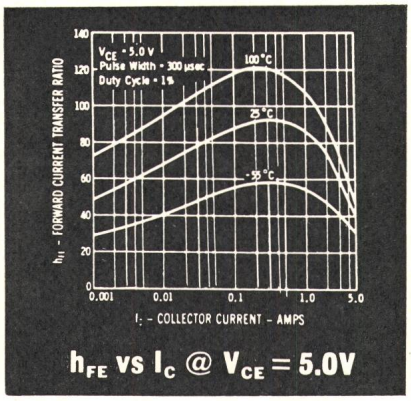

h_{FE} vs I_C @ V_{CE} = 5.0V

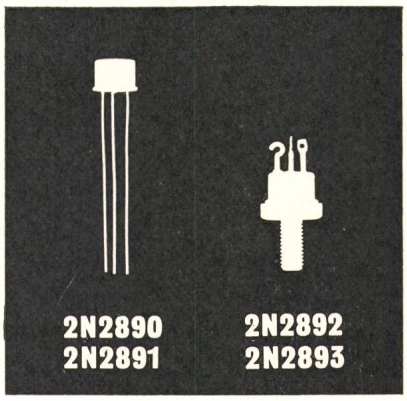

2N2890 2N2891 **2N2892 2N2893**

30 W Verlustleistung bei **25°C**
V_{CE}(sat) = 0.75 V max bei **I_C = 2A**
I_{CBO} = 0.1 μA max bei **V_{CB} = 60V**
LV_{CEO} = 80V min bei **I_C = 100mA**
h_{FE} = 50 - 150 bei **I_C = 1.0 A, V_{CE} = 2V**

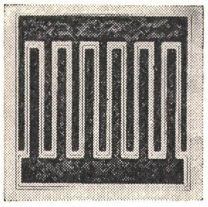

Sie haben jetzt die Möglichkeit, Planar-Transistoren auch für Schaltungen mit hohem Leistungspegel vorzusehen. Nutzen Sie die Fortschritte in Zuverlässigkeit, Stabilität und elektrischen Eigenschaften, die Ihnen diese von SGS gefertigten Transistoren bieten. SGS - Planar - Epitaxial - Leistungstransistoren weisen eine Kammstruktur auf wie sie im Bild links gezeigt ist. Sie sind lieferbar mit mittleren und hohen Stromverstärkungen und in den Gehäusen.

JEDEC TO-5 KOVAR
2N 2890 h_{FE} : 30 - 90
2N 2891 h_{FE} : 50 - 150

UND 7/16" SECHSKANT
2N 2892 h_{FE} : 30 - 90
2N 2893 h_{FE} : 50 - 150

SGS
SOCIETA' GENERALE SEMICONDUTTORI
associate and licensee of
FAIRCHILD SEMICONDUCTOR

Kurt HIRT
Scheuchzerstrasse 8 (Postfach Zurich 1)
Zurich 6 Tel : 267808

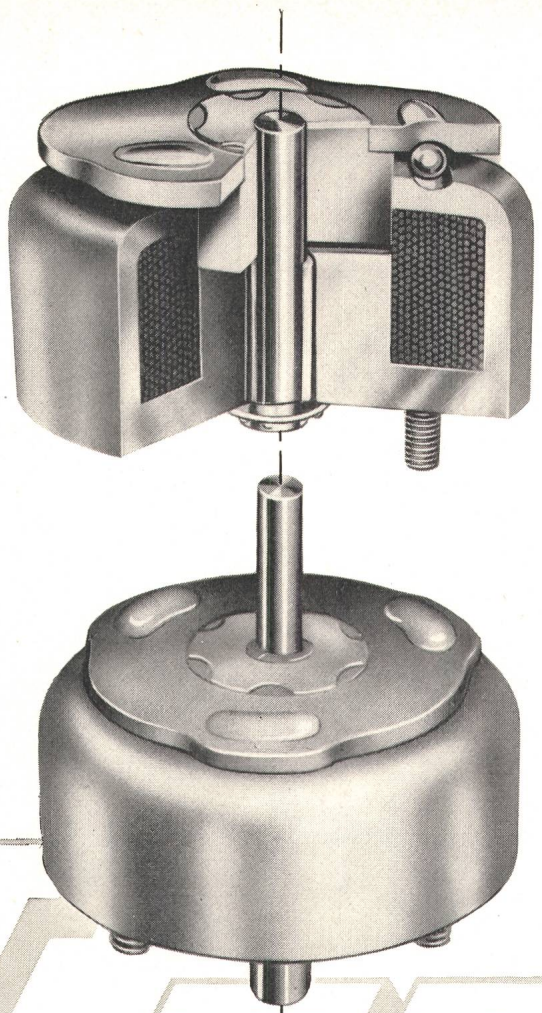

Drehmagnete

zuverlässig
hohe Schalthäufigkeit
beliebige Drehrichtungen
für Chassis- oder Tafelmontage
Drehwinkel 25°...95°
Drehmomente bis 48 cmkg bei 100% E.D
vielseitige Kombinationen
Einschaltdauer bis 100%

Schrittschalter

Die Kombination LEDEX - Drehmagnet mit dem NSF/OAK Stufenschalter löst alle Schaltprobleme.

LEDEX

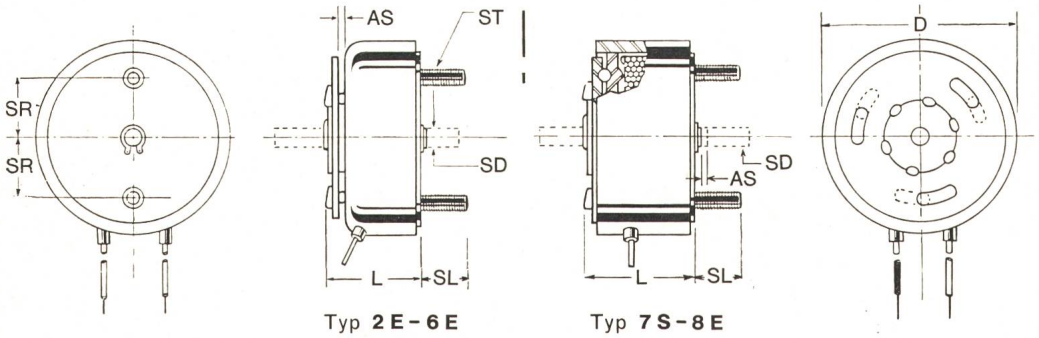

Typ **2 E - 6 E** Typ **7 S - 8 E**

Typ	D	L	AS	SD	SL	SR	ST
2 E	28.6	15.9	0.8	4.0	6.4	9.1	6 BA
3 E	33.4	20.3	0.8	4.8	11.0	11.0	1/8″ BSW
4 E	39.8	23.8	0.9	5.5	12.7	13.5	4 BA
5 S	47.7	25.4	1.4	6.4	12.7	15.9	4 BA
5 E	47.7	29.4	1.4	6.4	12.7	15.9	4 BA
6 S	57.3	33.0	1.9	8.0	16.0	18.3	2 BA
6 E	57.3	38.2	1.9	8.0	16.0	18.3	2 BA
7 S	70.0	42.5	2.3	9.5	19.0	22.3	1/4″ BSF
7 E	70.0	49.3	2.3	9.5	19.0	22.3	1/4″ BSF
8 S	86.0	52.5	2.5	11.2	19.0	27.0	1/4″ BSF
8 E	86.0	60.8	2.5	11.2	19.0	27.0	1/4″ BSF

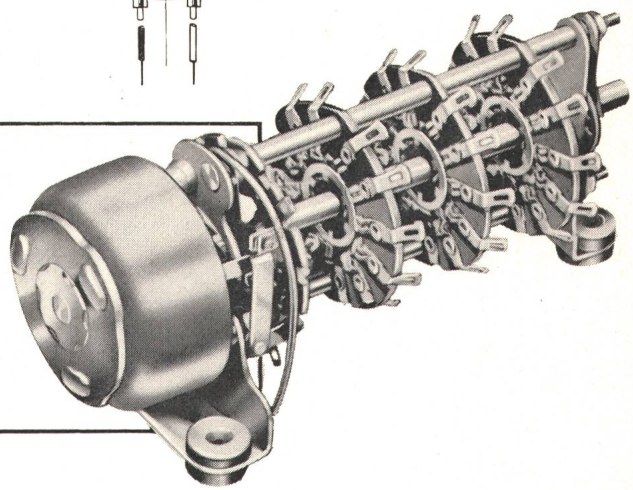

Generalvertretung für die Schweiz

TRACO TRADING COMPANY LIMITED ZURICH

Jenatschstrasse 1 Tel. (051) 27 12 91

ROBO

Freileitungs-Trennschalter

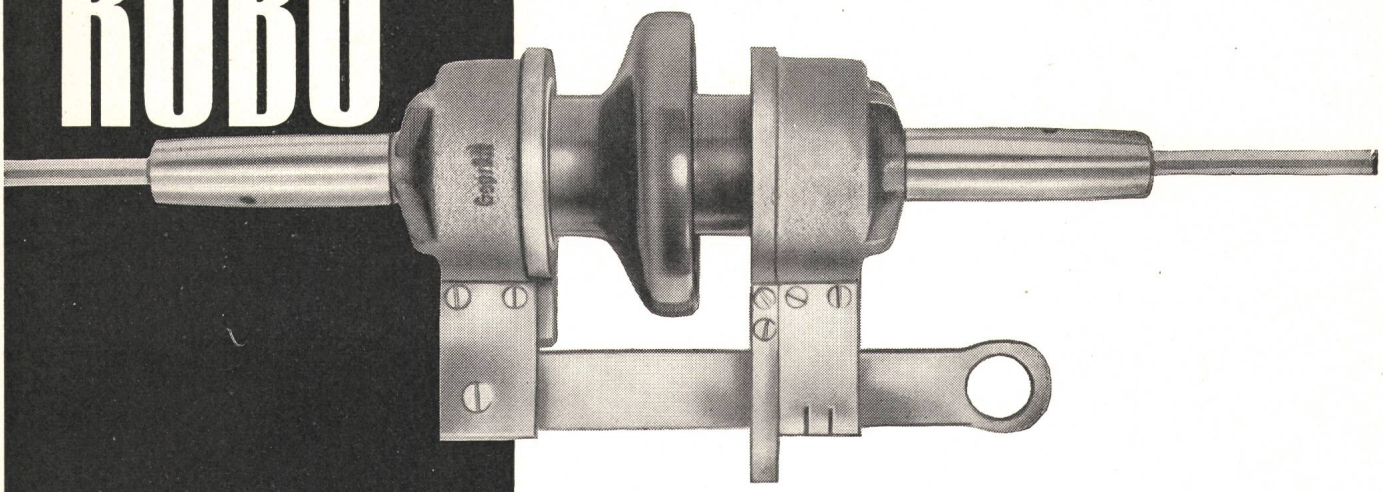

zum direkten Einbau in das Netz

Einfachste Montage: Verkürzen des Kupferdrahtes und Einschieben der Drahtenden in die Konusmuffen. **Ab Lager lieferbar.**

Nr. A 7450 Mod. bis 100 A bei 500 V. Konen für Cu-Drähte 3 3,5 4 4,5 5 5,5 6 mm ⌀

Nr. A 7451 Mod. bis 200 A bei 500 V. Konen für Cu-Drähte 5 6 6,5 7 7,5 8 9 mm ⌀

F. Hartmann AG

Wallisellen ZH Oberwiesenstr. 4 Tel. 051/931011

Elektrotechnische Bedarfsartikel en gros

Auch eine *sensationelle* STECK-KABELVERSCHRAUBUNG enthält das neue AGRO-Programm

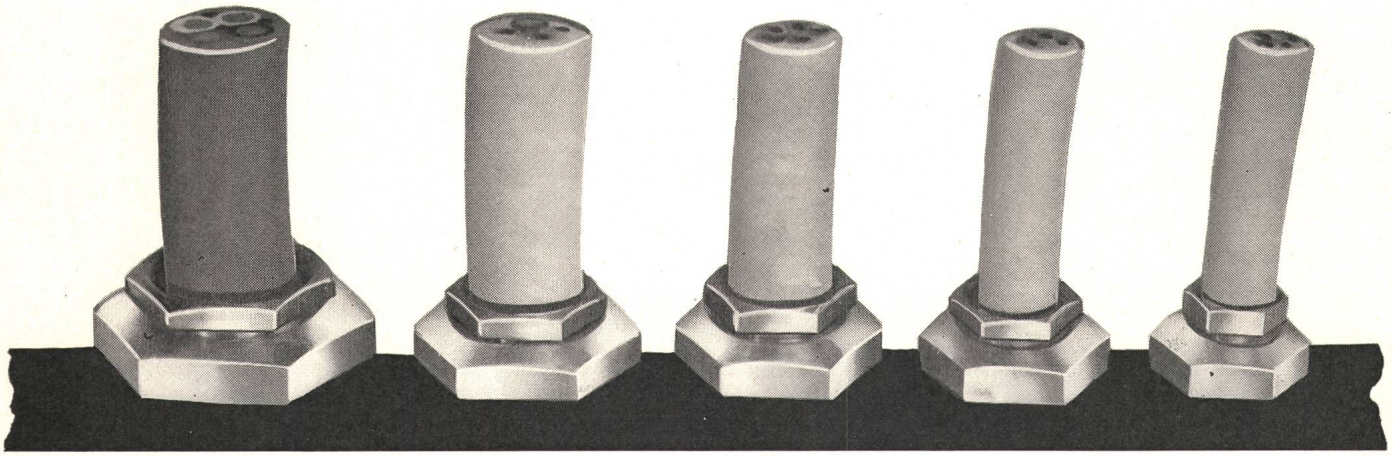

- Zur Montage kein Schlüssel und keine Zange mehr erforderlich
- Klemmbereich in jeder Nenngrösse universal
- Raumsparend, indem die Verschraubungen dicht nebeneinander angeordnet werden können
- Bei Demontage betätigen Sie die mechanische Auslösung und das Kabel liegt frei von der Dichtung und Zugentlastung
- Patent angemeldet in vielen Ländern

AGRO AG elektrotechnische Fabrik **Hunzenschwil AG** **Telefon 064/34386/34864**

Neue 10 kA Überspannungsableiter 4,5...750 kV

Die neuen, mit magnetisch beblasenen Funkenstrecken ausgerüsteten Ableiter Typ HKF bieten vollkommenen Schutz gegen alle Überspannungen. Ihre wichtigsten Eigenschaften sind:

Tiefer Schutzpegel — Gute Schutzwirkung
Hohe Langwellenfestigkeit — Grosses Energieaufnahmevermögen
Grosse Löschsicherheit — Häufiges Ansprechen zulässig
Kräftige Potentialsteuerung — Konstante Ansprechwerte
Geringe Bauhöhe — Freistehende Ausführung bis 400 kV
Zuverlässiger Explosionsschutz — Sicherheit im Betrieb

Der Explosionsschutz der HFK-Ableiter wurde bis 15 kA bzw. 40 kA in direkten Kurzschlussversuchen geprüft.

BROWN BOVERI