Objekttyp: **Advertising**

Zeitschrift: **Tec21**

Band (Jahr): **127 (2001)**

Heft 37: **Dataspace - Officespace**

PDF erstellt am: **29.04.2024**

Nutzungsbedingungen

Die ETH-Bibliothek ist Anbieterin der digitalisierten Zeitschriften. Sie besitzt keine Urheberrechte an den Inhalten der Zeitschriften. Die Rechte liegen in der Regel bei den Herausgebern.
Die auf der Plattform e-periodica veröffentlichten Dokumente stehen für nicht-kommerzielle Zwecke in Lehre und Forschung sowie für die private Nutzung frei zur Verfügung. Einzelne Dateien oder Ausdrucke aus diesem Angebot können zusammen mit diesen Nutzungsbedingungen und den korrekten Herkunftsbezeichnungen weitergegeben werden.
Das Veröffentlichen von Bildern in Print- und Online-Publikationen ist nur mit vorheriger Genehmigung der Rechteinhaber erlaubt. Die systematische Speicherung von Teilen des elektronischen Angebots auf anderen Servern bedarf ebenfalls des schriftlichen Einverständnisses der Rechteinhaber.

Haftungsausschluss

Alle Angaben erfolgen ohne Gewähr für Vollständigkeit oder Richtigkeit. Es wird keine Haftung übernommen für Schäden durch die Verwendung von Informationen aus diesem Online-Angebot oder durch das Fehlen von Informationen. Dies gilt auch für Inhalte Dritter, die über dieses Angebot zugänglich sind.

Ein Dienst der *ETH-Bibliothek*
ETH Zürich, Rämistrasse 101, 8092 Zürich, Schweiz, www.library.ethz.ch

http://www.e-periodica.ch

Gestaltung Kreisel Gais, Aarau AG

Der Kanton Aargau und die Stadt Aarau erteilten einen Projektierungsauftrag an die Fachhochschule Aarau, Fachbereich für Gestaltung, für die Gestaltung des neu als Kreisel konzipierten Knotens Gais. Durch gestalterische Massnahmen soll der Kreisel eine Identität und Unverwechselbarkeit erhalten.
Für die Erarbeitung von Vorschlägen haben sich drei Gruppen gebildet. Sie hatten die Gelegenheit, ihre Vorschläge vor dem Beurteilungsgremium zu erläutern. Das Preisgericht hält fest, dass die drei Gruppen sehr intensiv und auf hohem Niveau gearbeitet haben und empfiehlt einstimmig, das Projekt von Oliver Berger, Emanuel Brunner und Urs Rutschi mit der Weiterbearbeitung und Realisierung zu beauftragen. Jedes Projekt erhielt eine Entschädigung von 1500 Fr.
Preisgericht: Felix Fuchs (Vorsitz), Stadtbaumeister; Urs Schuler, Kantonsingenieur; Ellen Meyrat-Schlee, Direktorin FHA, Fachbereich Gestaltung; Andy Athanassoglou, Dozent FHA, Fachbereich Gestaltung; Ralf Trachte, Dozent FHA, Fachbereich Gestaltung; Hans-Peter von Ah, Künstler, Dozent HGKL, Ebikon; Monika Hartmann Vacuher, Architektin, Aarau; Claudio Affolter, Kunsthistoriker, Baden

Basellandschaftliche Gebäudeversicherung, Liestal BL

Die Basellandschaftliche Gebäudeversicherung hatte im Mai vergangenen Jahres einen öffentlichen Ideenwettbewerb durchgeführt, in dessen Anschluss Studienaufträge an die vier erstrangierten Teams vergeben worden sind. Die beauftragten Teams waren Proplaning Architekten aus Basel, Luca Cuzzolin, Berlin, Arch.lab aus Chur sowie Christ und Gantenbein aus Zürich.
Nach Abschluss der Jurierung des Studienauftrags empfiehlt das Preisgericht dem Auftraggeber, das Projekt des Teams Luca Cuzzolin aus Berlin (Mitarbeit: Elena Vittoria Pedrina, Francesco Perissinotto) weiterbearbeiten und ausführen zu lassen.
Preisgericht: Hans Ulrich Jourdan (Vorsitz), Architekt, Verwaltungskommission; Fredy Veit, Advokat, Verwaltungskommission; Bernhard Frühlich, Direktor BGV; Marc Angélil, Architekt, Zürich; Carl Fingerhuth, Architekt, Zürich; Matthias Herzog, Architekt, Laufen; Adolf Krischanitz, Architekt, Wien

Gewerbliche Berufsschule Ziegelbrücke GL

Die Kantonale Gewerbliche Berufsschule bedarf einer kompletten integralen Sanierung und Erweiterung durch Ergänzungsbauten. Deshalb veranstaltete der Kanton Glarus, vertreten durch die Baudirektion, einen Projektwettbewerb im selektiven Verfahren. Von insgesamt 33 Bewerbungen wurden 12 zur Teilnahme am Wettbewerb eingeladen. Nach erfolgter Jurierung empfiehlt das Preisgericht dem Kanton, die Projekte im 1. und 2. Rang überarbeiten zu lassen und zuzüglich zu den Preisen allen zwölf Teilnehmenden eine pauschale Entschädigung von 4000 Franken zu entrichten.
1. Rang / 1. Preis (10 000 Fr.):
Amr Soliman und Patrik Zurkirchen, Zürich
2. Rang / 2. Preis (9000 Fr.):
Martin und Monika Jauch-Stolz, Luzern
3. Rang / 3. Preis (5000 Fr.):
Peter und Joerg Quarella, St. Gallen
4. Rang / 4. Preis (3000 Fr.):
Max Baumann und George J. Frey, Zürich
Preisgericht: Pankraz Freitag, Baudirektor; Rudolf Gisler, Erziehungsdirektor; Richard Rutschmann, Rektor; Heinz Bosshard, Lehrervertreter/Prorektor; Gottfrid Flach, Kantonales Hochbauamt; Peter Stutz, Architekt, Winterthur; Werner Egli, Architekt, Baden-Dättwil; Herbert Oberholzer, Architekt, Rapperswil; Peter Bossi, Baudirektion, Chef Hochbau

INGENIEURE UND PLANER FÜR METALL-, GLAS- UND FASSADENBAU

feroplan engineering ag

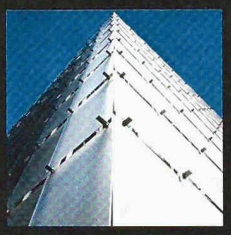

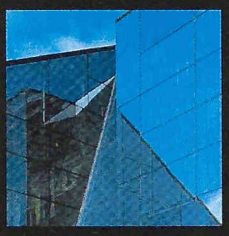

ARBEITEN SIE AN IHREM ERFOLG. DIE DETAILS ERLEDIGEN WIR.

BADENERSTR. 450
CH - 8004 ZÜRICH
TEL 01 400 01 63
FAX 01 400 01 88

ALEXANDERSTR. 14
CH - 7000 CHUR
TEL 081 252 55 04
FAX 081 252 68 25

ZERTIFIZIERT ISO 9001

www.feroplan.ch
info@feroplan.ch

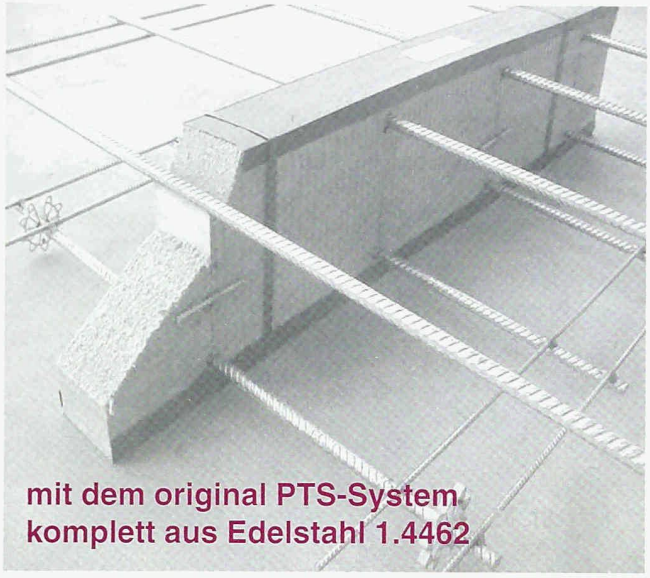

BASYCON

wärmedämmende
Bauteilanschlüsse

... für jeden Bau wo Nutzen, Sicherheit und Wirtschaftlichkeit gefragt sind!

Industrie Neuhof 33
CH-3422 Kirchberg
Tel. 034 448 23 23
Fax 034 448 23 20

BASYS

Die besten Links zur integrierten Planung

http://www.zipbau.ch

Inserate bitte frühzeitig aufgeben!

Exklusive Villenliegenschaft Stadt Bern (Elfenau)

Aus Nachlass zu verkaufen stilvolle, herrschaftliche

10-Zimmer-Villa (1925)

mit hohem Repräsentationswert.

Bevorzugte Wohnlage am Waldrand, gepflegte parkähnliche Gartenanlage, freistehende Garage mit Parkplätzen.

Grundstücksfläche 3'145 m², Gesamtkubatur ca. 1'800 m³.

Kapitalkräftige Selbstinteressenten erhalten nähere Auskunft unter Chiffre U043-123341 an Publicitas AG, Postfach 4638, 8022 Zürich

FHBB Fachhochschule beider Basel Nordwestschweiz

Institut für Energie
4132 Muttenz

Start: 11. März 2002

Nachdiplomstudium
Energie

- Know-how für nachhaltige Lösungen am Bau und in der Industrie
- Zukunftsgerichtete Führungskompetenz
- Interdisziplinäres Studium mit Fallstudien in Teamarbeit und individuellen Lernzielen
- Teilzeit (ein Unterrichtstag pro Woche plus begleitete Studienarbeiten)

Informationsveranstaltungen
Donnerstag, jeweils von 17 bis 18 30 Uhr,
22. November und 13. Dezember 2001

Jetzt anmelden!

Info: Tel. 061 467 45 45
info-ife@fhbb.ch | www.fhbb.ch/energie

Industrie Lagertanks

- Verschiedene Formen und Grössen
- Aus GFK
- Korrosionsbeständig
- Witterungsbeständig
- Sehr stabil
- Geringes Gewicht
- Spezialausführungen

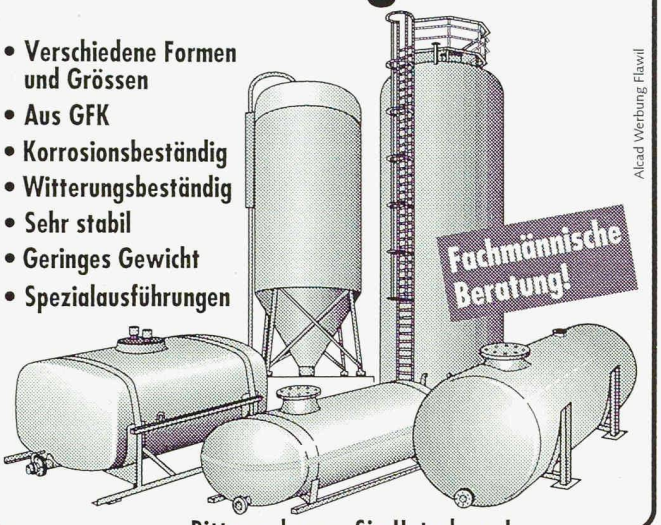

Bitte verlangen Sie Unterlagen!

faser-plast

Faser-Plast, 9532 Rickenbach/Wil
Industrie Sonnmatt 6-8, Postfach 174
Tel. 071 923 21 44 · Fax 071 923 80 45

Dach- und Deckenplatten

für Nutzlasten bis 8.00 kN/m2

- Elementlängen bis 600cm
- objektbezogene Planung auf CAD
- leicht / trocken / demontierbar
- fachmännische Verarbeitung
- kurze Bauzeit
- F30 – F180

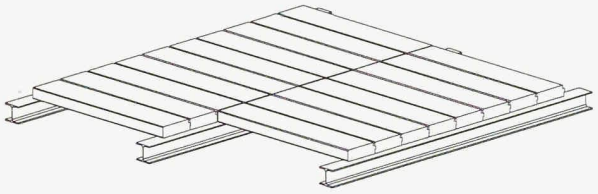

www.welbau.ch
info@welbau.ch

WELBAU
AG für wirtschaftliches Bauen

Kernstrasse 37
8004 Zürich
Tel. 01 247 74 88
Fax 01 247 74 79

Grossmatte 19b
6014 Littau
Tel. 041 250 48 88
Fax 041 250 79 88

Trittschall-Probleme im Treppenhaus? Egco bietet die Lösung:

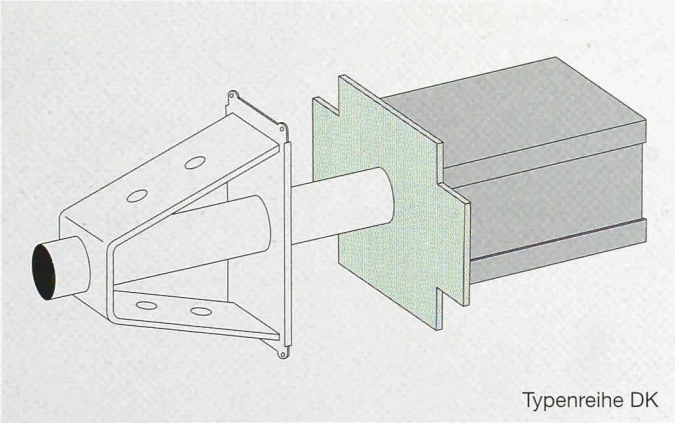

Typenreihe DK

EGCO pal

Ob Treppenpodeste, Treppenläufe, Laubengänge oder abgestützte Balkone: Podestauflager Egcopal lösen das Trittschallproblem. Die komplette dauerelastische Trennung, ergänzt durch eingebaute Wärme- und Brandschutzdämmung, spart Zeit, Geld und erhöht die Nettogeschossfläche! Wir produzieren ISO-9001-zertifiziert, liefern auf die Baustelle und fakturieren über den Stahl- und Baufachhandel.

DIBT Zulassung Z-15.7-177 vom 24.11.00 Deutsches Institut für Bautechnik Berlin

In Deutschland erhalten Sie unsere Kragplatten unter dem Namen Eurobox

Internet: www.egco.ch

EGCO
Die professionelle Lösung

Egco AG, Industriestrasse 38, 3178 Bösingen, Telefon 031 740 55 55, Telefax 031 740 55 56, E-Mail technik@egco.ch, E-Mail admin@egco.ch