Objekttyp: **Advertising**

Zeitschrift: **Tec21**

Band (Jahr): **127 (2001)**

Heft 1/2: **High Speed Railway Taiwan**

PDF erstellt am: **29.04.2024**

Nutzungsbedingungen

Die ETH-Bibliothek ist Anbieterin der digitalisierten Zeitschriften. Sie besitzt keine Urheberrechte an den Inhalten der Zeitschriften. Die Rechte liegen in der Regel bei den Herausgebern.
Die auf der Plattform e-periodica veröffentlichten Dokumente stehen für nicht-kommerzielle Zwecke in Lehre und Forschung sowie für die private Nutzung frei zur Verfügung. Einzelne Dateien oder Ausdrucke aus diesem Angebot können zusammen mit diesen Nutzungsbedingungen und den korrekten Herkunftsbezeichnungen weitergegeben werden.
Das Veröffentlichen von Bildern in Print- und Online-Publikationen ist nur mit vorheriger Genehmigung der Rechteinhaber erlaubt. Die systematische Speicherung von Teilen des elektronischen Angebots auf anderen Servern bedarf ebenfalls des schriftlichen Einverständnisses der Rechteinhaber.

Haftungsausschluss

Alle Angaben erfolgen ohne Gewähr für Vollständigkeit oder Richtigkeit. Es wird keine Haftung übernommen für Schäden durch die Verwendung von Informationen aus diesem Online-Angebot oder durch das Fehlen von Informationen. Dies gilt auch für Inhalte Dritter, die über dieses Angebot zugänglich sind.

Ein Dienst der *ETH-Bibliothek*
ETH Zürich, Rämistrasse 101, 8092 Zürich, Schweiz, www.library.ethz.ch

http://www.e-periodica.ch

Das bietet kein anderer Dorn! Er übersteht jederzeit mind. 2 Mio. Lastwechsel:

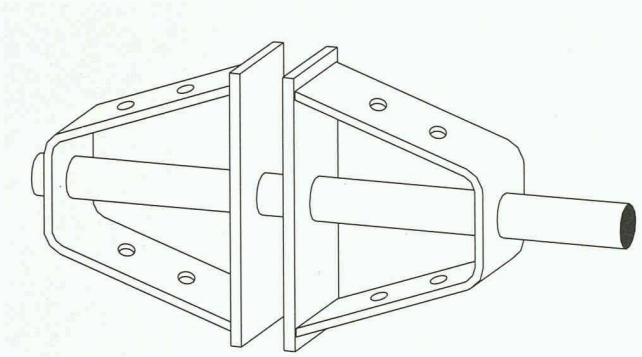

EGCO dorn

Hochbelastbarer Dorn in hochfestem Material, neue Geometrie zur optimalen Krafteinleitung, noch nie dagewesene Kraftübertragung bei minimalsten Bauteilstärken – mit dem Egco-Dorn-Programm erzielen Sie in jedem Fall eine über der Norm liegende Sicherheit! Wir produzieren für Sie ISO-9001-zertifiziert, liefern direkt auf die Baustelle und fakturieren über den Stahl- und Baufachhandel.

DIBT Zulassung Z-15.7-112 vom 26.8.98 Deutsches Institut für Bautechnik Berlin

In Deutschland erhalten Sie unsere Kragplatten unter dem Namen Eurobox

Internet: www.egco.ch

EGCO
Die professionelle Lösung

Egco AG, Industriestrasse 38, 3178 Bösingen, Telefon 031 740 55 55, Telefax 031 740 55 56, E-Mail technik@egco.ch, E-Mail admin@egco.ch

ANSON liefert leistungsfähige Bad-/WC-Ventilatoren – das moderne Angebot:

ANSOMATIC Bad-/WC-Ventilatoren mit Zeitautomatik
die besten, die es gibt! 230 V 100 m³/h 50 Pa. Putzbündig. Preisgünstig von ANSON

Superleise 1-Rohr Ventilatoren UP
Mit Zeitautomatik. Formschön. 230 V 80 m³/h 300 Pa. Auch in AP-Ausführung. CE-konform. Von ANSON

ABB Ventilatoren mit WRG
4 Anschlüsse 80 mm Ø. 400 m³/h. Für superleise Bad-/WC- und Küchen-Entlüftung in STWE und EFH.

Bad-/WC-Entlüftung mit WRG
Ventilatoren mit Wärmerückgewinnung für grosse Heizkostenersparnis in Schulen, Spitälern, öffentl. Gebäuden von ANSON

ANSON-Infrarotstrahler für Badezimmer/WC für Sofortwärme.
Sparsam, auch mit Zeitautomatik. Einfach montierbar. Preisgünstig. 220 V 2000 W. Vom Spezialisten

alles Zubehör zu Bad-/WC-Ventilatoren
Energiesparende Schalter und Steuerungen. Lüftungsrohre, Mauer- und Dachdurchführungen, Aussenklappen etc. Von:

B6

Rufen Sie an: ANSON 01/461 11 11

Friesenbergstrasse 108
8055 Zürich Fax 01/461 31 11

BVSI ISO 9001

Offizielles Organ

sia SCHWEIZERISCHER INGENIEUR- UND ARCHITEKTENVEREIN

usic SCHWEIZERISCHE VEREINIGUNG BERATENDER INGENIEURE

ETH Alumni

SIA-Generalsekretariat:
Telefon 01 283 15 15
E-Mail gs@sia.ch, Internet www.sia.ch
Normen Telefon 061 467 85 74
Normen Fax 061 467 85 76

USIC-Geschäftsstelle:
Telefon 031 382 23 22

ETH-Alumni-Geschäftsstelle:
Telefon 01 632 51 00
E-Mail info@alumni.ethz.ch

126. Jahrgang

Impressum

HERAUSGEBERIN
Verlags-AG der akademischen technischen Vereine
Mainaustr. 35, 8008 Zürich
Telefon 01 380 21 55, Fax 01 388 99 81
E-Mail seatu@access.ch

Rita Schiess, Verlagsleitung
Hedi Knöpfel, Assistenz

ADRESSE DER REDAKTION
tec21
Rüdigerstrasse 11
Postfach 1267, 8021 Zürich
Telefon 01 288 90 60, Fax 01 288 90 70
E-Mail tec21@tec21.ch

KORRESPONDENTEN
Hansjörg Gadient, Berlin, Arch./Städtebau;
Nina Rappaport, New York, Arch./Städtebau

REDAKTION
Inge Beckel, Architektur (Leitung)
Philippe Cabane, Wettbewerbswesen/Städtebau
Margrit Felchlin, Public Relations/Assistenz
Richard Liechti, Abschlussredaktion
Paola Maiocchi, Bildredaktion und Layout
Stefan Roos, Bauingenieurwesen
Ruedi Weidmann, Geschichte/Assistenz
Adrienne Zogg, Sekretariat

SIA-INFORMATIONEN
Charles von Büren, Edith Krebs, SIA-Generalsekretariat

BEIRAT
Hans-Georg Bächtold, Liestal, Raumplanung; Heinrich Figi, Chur, Bauing.; Alfred Gubler, Schwyz, Arch.; Dr. Erwin Hepperle, Bubikon, öff. Recht; Dr. Roland Hürlimann, Zürich, Baurecht; Dr. Hansjürg Leibundgut, Zürich, Haustechnik; Daniel Meyer, Zürich, Bauing.; Dr. Ákos Morávanszky, Zürich, Architekturtheorie; Dr. Ulrich Pfammatter, Islisberg, Technikgeschichte; Ursula Stücheli, Bern, Arch.

ABONNEMENTSPREISE
Jahresabonnement Schweiz: Fr. 250.–
Jahresabonnement Ausland: Fr. 295.–
Einzelnummer (Bezug bei der Redaktion): Fr. 8.70
Ermässigte Abonnemente für Mitglieder GEP, BSA, USIC, STV, Archimedes und Studenten.

ABONNENTENDIENST
Abonnentendienst tec21, AVD Goldach, 9403 Goldach, Telefon 071 844 91 65
Adressänderungen von SIA-Mitgliedern: SIA-Generalsekretariat, Postfach, 8039 Zürich

INSERATE
Senger Media AG,
Mühlebachstr. 43, 8032 Zürich,
Telefon 01 251 35 75, Fax 01 251 35 38

DRUCK
AVD Goldach
Auflage (WEMF-beglaubigt): 11 226

Nachdruck von Bild und Text nur mit Genehmigung der Redaktion und Quellenangabe.