Objekttyp: **Advertising**

Zeitschrift: **Tec21**

Band (Jahr): **127 (2001)**

Heft 24: **Faserverbundmaterialien**

PDF erstellt am: **29.04.2024**

Nutzungsbedingungen

Die ETH-Bibliothek ist Anbieterin der digitalisierten Zeitschriften. Sie besitzt keine Urheberrechte an den Inhalten der Zeitschriften. Die Rechte liegen in der Regel bei den Herausgebern.
Die auf der Plattform e-periodica veröffentlichten Dokumente stehen für nicht-kommerzielle Zwecke in Lehre und Forschung sowie für die private Nutzung frei zur Verfügung. Einzelne Dateien oder Ausdrucke aus diesem Angebot können zusammen mit diesen Nutzungsbedingungen und den korrekten Herkunftsbezeichnungen weitergegeben werden.
Das Veröffentlichen von Bildern in Print- und Online-Publikationen ist nur mit vorheriger Genehmigung der Rechteinhaber erlaubt. Die systematische Speicherung von Teilen des elektronischen Angebots auf anderen Servern bedarf ebenfalls des schriftlichen Einverständnisses der Rechteinhaber.

Haftungsausschluss

Alle Angaben erfolgen ohne Gewähr für Vollständigkeit oder Richtigkeit. Es wird keine Haftung übernommen für Schäden durch die Verwendung von Informationen aus diesem Online-Angebot oder durch das Fehlen von Informationen. Dies gilt auch für Inhalte Dritter, die über dieses Angebot zugänglich sind.

Ein Dienst der *ETH-Bibliothek*
ETH Zürich, Rämistrasse 101, 8092 Zürich, Schweiz, www.library.ethz.ch

http://www.e-periodica.ch

www.archicad70.ch

Eine Dimension mehr.

powered by ARCHIMEDIA

Wir lösen Ihre Durchstanzprobleme optimal!

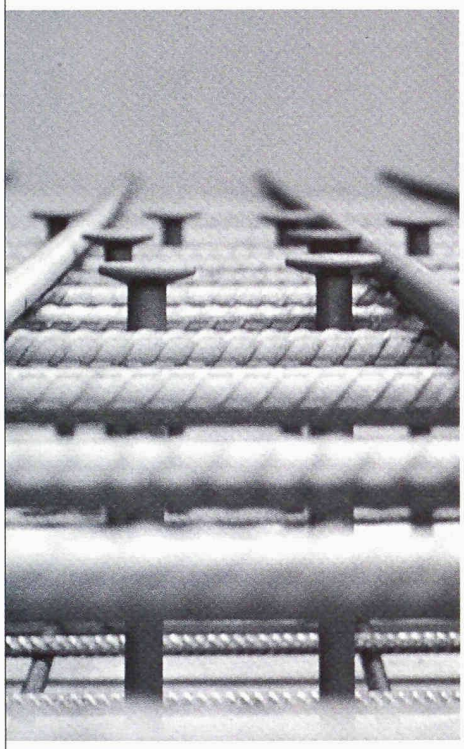

Die RISS AG bietet für jeden Anwendungsfall ein optimales und wirtschaftliches Durchstanzsystem an.

Leistungsmerkmale:
- **hohe Tragfähigkeit**
- **verlegefreundlich**
- **Lösungen im Stützenbereich auch bei Vorspannung und Deckenabsätzen möglich**

Die RISS-Durchstanzprodukte:
- RISS-Stern
- RISS-Dübelleiste
- RISS-Doppelkopfbolzen
- RISS-Stahlpilz

Gerne stellen wir Ihnen ausführliches Informationsmaterial und alle notwendigen technischen Daten zur Verfügung. Rufen Sie uns an!

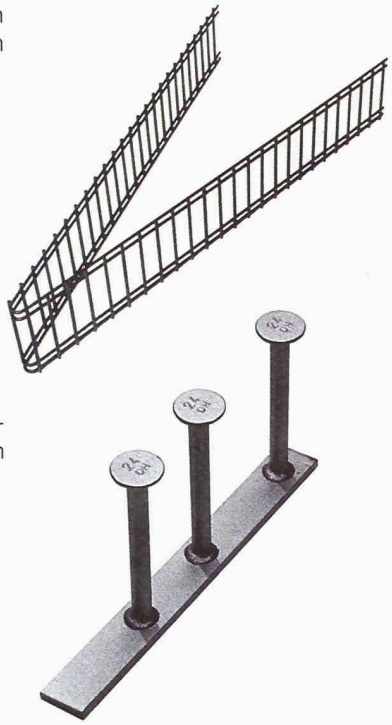

RISS AG
Ein Unternehmen der DEHA-Gruppe
Industriestrasse 32 - 8108 Dällikon
Tel. 01 849 78 78 - Fax. 01 849 78 79
http://www.rissag.com

L P M

LPM AG
Labor für Prüfung und Materialtechnologie
Tannenweg 10
5712 Beinwil am See
Telefon 062 771 55 55
Telefax 062 771 55 64
admin@lpm.ch

"Preis" hat immer
Qualitätsdienstleistungen zum günstigen Preis: schnell - zuverlässig - souverän.
auch etwas mit
Professionelle und präzise Diagnosen bei Bauinstandsetzungen
"Leistung" zu tun