Objekttyp: **Advertising**

Zeitschrift: **Schweizer Archiv für Tierheilkunde SAT : die Fachzeitschrift für Tierärztinnen und Tierärzte = Archives Suisses de Médecine Vétérinaire ASMV : la revue professionnelle des vétérinaires**

Band (Jahr): **123 (1981)**

PDF erstellt am: **02.05.2024**

Nutzungsbedingungen

Die ETH-Bibliothek ist Anbieterin der digitalisierten Zeitschriften. Sie besitzt keine Urheberrechte an den Inhalten der Zeitschriften. Die Rechte liegen in der Regel bei den Herausgebern.
Die auf der Plattform e-periodica veröffentlichten Dokumente stehen für nicht-kommerzielle Zwecke in Lehre und Forschung sowie für die private Nutzung frei zur Verfügung. Einzelne Dateien oder Ausdrucke aus diesem Angebot können zusammen mit diesen Nutzungsbedingungen und den korrekten Herkunftsbezeichnungen weitergegeben werden.
Das Veröffentlichen von Bildern in Print- und Online-Publikationen ist nur mit vorheriger Genehmigung der Rechteinhaber erlaubt. Die systematische Speicherung von Teilen des elektronischen Angebots auf anderen Servern bedarf ebenfalls des schriftlichen Einverständnisses der Rechteinhaber.

Haftungsausschluss

Alle Angaben erfolgen ohne Gewähr für Vollständigkeit oder Richtigkeit. Es wird keine Haftung übernommen für Schäden durch die Verwendung von Informationen aus diesem Online-Angebot oder durch das Fehlen von Informationen. Dies gilt auch für Inhalte Dritter, die über dieses Angebot zugänglich sind.

Ein Dienst der *ETH-Bibliothek*
ETH Zürich, Rämistrasse 101, 8092 Zürich, Schweiz, www.library.ethz.ch

http://www.e-periodica.ch

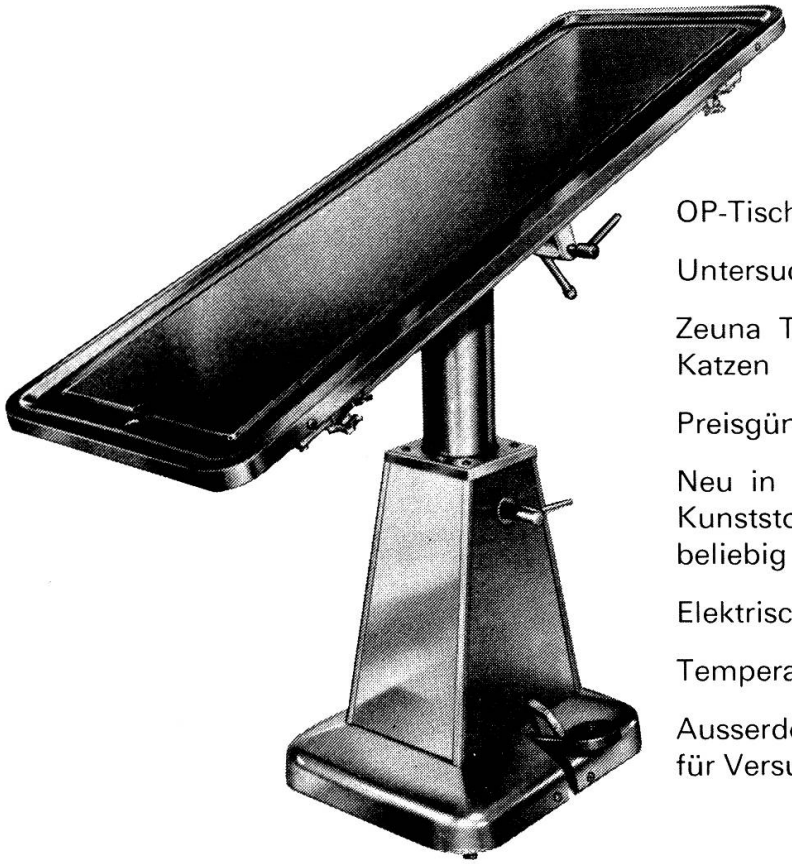

OP-Tische für Veterinäre

Untersuchungstische

Zeuna Tierboxen für Hunde und Katzen

Preisgünstige Hundekragen

Neu in der Schweiz: Gepolsterte Kunststoff-Beinschienen, die sich beliebig verkürzen lassen

Elektrische Insektenvernichter

Temperaturmessgeräte

Ausserdem sind wir Spezialisten für Versuchstiereinrichtungen

INDULAB AG
Postfach 4
9470 Buchs

Telefon 085/6 65 84

Telex: 85 53 45 safe

VETMIX

Medizinalvormischungen bestehend aus Wirksubstanzen mit einem indifferenten Excipiens verdünnt.

Vorteile:
- leichte Beimischung in jedes Futter (tierärztl. Verordnung)
- nach Belieben und auf Anweisung des behandelnden Tierarztes kombinierbar
- günstige Preise

CHLORAMPHENICOL Palmitat 20%
CHLORAMPHENICOL Succinat 20%
OXYTETRACYCLIN HCl 20%
CHLORTETRACYCLIN HCl 20%

NEOMYCIN Sulfat 20%
SULFADIMIDIN Na 20%
SULFAMETHOXYPHRIDAZIN Na 20%
DIMETRIDAZOL 20%

Vertrieb an Tierärzte durch:

IZOVAL

CASE POSTALE 1522 LUCENS TÉL. 021 958339