I 50 anni della Div mont 9

Autor(en): **Zimmermann, Walter**

Objekttyp: **Article**

Zeitschrift: **Rivista militare della Svizzera italiana**

Band (Jahr): **60 (1988)**

Heft 1

PDF erstellt am: **15.05.2024**

Persistenter Link: https://doi.org/10.5169/seals-246886

Nutzungsbedingungen

Die ETH-Bibliothek ist Anbieterin der digitalisierten Zeitschriften. Sie besitzt keine Urheberrechte an den Inhalten der Zeitschriften. Die Rechte liegen in der Regel bei den Herausgebern.
Die auf der Plattform e-periodica veröffentlichten Dokumente stehen für nicht-kommerzielle Zwecke in Lehre und Forschung sowie für die private Nutzung frei zur Verfügung. Einzelne Dateien oder Ausdrucke aus diesem Angebot können zusammen mit diesen Nutzungsbedingungen und den korrekten Herkunftsbezeichnungen weitergegeben werden.
Das Veröffentlichen von Bildern in Print- und Online-Publikationen ist nur mit vorheriger Genehmigung der Rechteinhaber erlaubt. Die systematische Speicherung von Teilen des elektronischen Angebots auf anderen Servern bedarf ebenfalls des schriftlichen Einverständnisses der Rechteinhaber.

Haftungsausschluss

Alle Angaben erfolgen ohne Gewähr für Vollständigkeit oder Richtigkeit. Es wird keine Haftung übernommen für Schäden durch die Verwendung von Informationen aus diesem Online-Angebot oder durch das Fehlen von Informationen. Dies gilt auch für Inhalte Dritter, die über dieses Angebot zugänglich sind.

Ein Dienst der *ETH-Bibliothek*
ETH Zürich, Rämistrasse 101, 8092 Zürich, Schweiz, www.library.ethz.ch

http://www.e-periodica.ch

I 50 anni della Div mont 9

Divisionario Walter Zimmermann, cdt Div mont 9

ERSCHLOSSEN EMDDOK
MF 337 273

1. La vecchia divisione montagna 9 (1850 - 1874)

Già ai primordi della Confederazione esisteva una divisione con il numero nove. Essa era prevalentemente composta dai contingenti della Svizzera primitiva e del Ticino. L'ordinamento militare del 1850 attribuiva la sovranità militare ai cantoni che erano responsabili per l'istruzione, l'equipaggiamento e l'armamento delle loro truppe. A turno ogni due anni si svolgeva l'istruzione a livello delle singole divisioni, i cosiddetti raggruppamenti di truppa. Così si svolsero tra il 13 e il 25 agosto 1861 le prime manovre di montagna nella regione del San Gottardo, manovre divenute leggendarie. La nona divisione per contro svolse le sue prime (ed uniche) manovre nel 1874 sotto il comando del colonnello basilese Johann Heinrich Wieland nel settore Leventina - Bellinzona - Monte Ceneri.

Durante la guerra franco-tedesca del 1870/71, caratterizzata dallo sconfinamento su territorio elvetico dell'esercito dei Bourbaki, la nona divisione prestò il suo unico servizio attivo. Mobilitò il 16 luglio 1870 sotto il comando di Leonz Schädler di Dornach (1814 - 1880), che aveva acquisito esperienza militare al servizio del Papa e del regno di Napoli. Una parte della nona divisione venne impiegata per la protezione di Sciaffusa; il grosso quale seconda linea occupò posizioni tra il Reno, la Limmat e la Töss.

Lo stato della nona divisione era tutt'altro che rallegrante. Il comandante di divisione deplorava presso il generale Herzog il cattivo stato delle sue truppe. Alcuni comandanti non sarebbero alla altezza dei loro compiti. Gli ufficiali, fatta eccezione per i giovani ticinesi, sarebbero mal istruiti e mancherebbero di qual-

siasi esperienza. Le difficoltà di comprensione in seno alla divisione bilingue sarebbero enormi a causa delle scarse conoscenze linguistiche degli ufficiali.
La disciplina sarebbe catastrofica. Equipaggiamento ed armamento dei contingenti cantonali sarebbero disastrosi: un battaglione ticinese sarebbe per esempio entrato in servizio con il cappotto quale unico indumento militare mentre ad Eglisau le truppe di Unterwalden circolavano a piedi nudi. Il 18 agosto la nona divisione venne licenziata e non venne più chiamata in servizio durante la guerra.
La revisione totale della costituzione del 1874 tenne in considerazione le esperienze negative fatte durante il servizio attivo 1870/72: l'organizzazione militare venne affidata alla Confederazione. Con l'organizzazione militare del 13.11.1874 l'esercito fu ristrutturato. Il numero delle divisioni fu ridotto ad otto. Le truppe ed il settore della nona divisione furono in gran parte attribuiti all'ottava divisione.

2. La nascita delle truppe di montagna (1874 - 1937)

Con l'organizzazione militare del 1874 vennero gettate le basi dell'odierno esercito svizzero. Furono creati per esempio la maggior parte degli odierni battaglioni di fucilieri e una parte dei reggimenti di fanteria. Però non esistevano ancora truppe di montagna nel vero senso della parola. Con la costruzione della galleria ferroviaria del Gottardo (1872 - 1882) i settori a nord ed a sud del passo acquistarono importanza militare.

A protezione della trasversale alpina internazionale furono costruite nel 1886 le fortificazioni del Gottardo. Nel contempo - quali precursori dell'odierna brigata di fortezza 23 - vennero create delle truppe speciali per presidiare le fortificazioni.

Solo all'inizio del 20. secolo sull'esempio di eserciti stranieri e dietro insistenza del capo di stato maggiore generale di allora Theophil Sprecher von Bernegg vennero create varie truppe di montagna. L'ordinamento delle truppe 11 creò quattro brigate di montagna, fra le quali nel settore Gottardo - Ticino la 15. brigata di montagna, sottoposta alla 5. divisione. Il numero delle divisioni venne ridotto a sei.

Durante il servizio attivo 1914 - 1918 le truppe di montagna diedero buona prova di sè. L'istruzione e l'armamento poterono essere migliorati e potenziati durante la prima guerra mondiale. Nello ordinamento delle truppe 25 le truppe di montagna vennero sviluppate ulteriormente. Alla 4. divisione (Lucerna) venne attribuita la nuova brigata di montagna 10.
Le cinque brigate di montagna vennero rafforzate numericamente e materialmente migliorando sostanzialmente la potenza di fuoco ed il settore logistico. Tra le due guerre veniva promosso il servizio d'istruzione alpina facoltativo per migliorare l'istruzione.

Con l'avvento al potere del nazionalsocialismo in Germania nel 1933 i pericoli di una nuova guerra apparivano all'orizzonte. Dopo 15 anni di letargo politico militare la Svizzera riprese l'armamento (Consigliere Federale Minger, prestito 1936 per l'armamento):

vennero acquistate nuove armi che richiesero nuove formazioni di truppa. Con l'incremento dei battaglioni, le divisioni ridotte a sei nel 1911, erano mal strutturate ed organizzate in modo inadeguato. L'ordinamento della truppa 38 prese in considerazione la nuova situazione. Furono create tre nuove divisioni - la 7., 8. e la 9.. Contemporaneamente le truppe di montagna conobbero un ulteriore sviluppo. Il numero dei battaglioni fucilieri di montagna fu portato da 33 a 50.

3. La 9. divisione (1938 - 1962)

La nuova divisione 9 apparteneva al 3. corpo d'armata. Le erano sottoposti il rgt fant mont 12 (Uri / Zurigo), il rgt can pes mont 11, il gr art mont 5, il bat zap mont 9, il gr san mont 9 e il gr sost 9 come pure cinque cp tg mont risp mot, la cp can fant mont mot 9 e le cp fant tr 1 e 2, la col autoc mun 9 e il po co cav 9. Inoltre facevano parte della divisione truppe oggi scomparse nella divisione e in parte anche nell'esercito come i due gr mitr 1 e 2, la cp cic Lw 39, le due cp proiettori 1 e 2, la cp oss art mont 9 e più tardi una cp nebbia. Quale particolarità la nuova br mont 9 ticinese era sottoposta alla div 9. Contrariamente alle altre brigate di montagna, essa non era una grande unità indipendente. Essa era composta da due rgt fant mont 30 e 32 ticinesi (con due soli bat fuc mont / car mont), il gr can mot 25, la cp moto cic 9, la cp cic 29, la cp mitr mont 9 e la cp can fant mont 29. Era persino prevista l'incorporazione di un distaccamento carri 9 che non venne mai creato.

La posizione del tutto particolare della br mont 9 in seno alla div 9 venne modificata nel 1939 dal generale Guisan con la trasformazione in una br fr. Il Consigliere Federale Motta intervenne immediatamente presso il generale temendo una svalutazione delle truppe ticinesi. Guisan gli spiegò verso la fine del 1939 che la brigata ticinese non era mai stata una vera brigata di montagna indipendente ma che fin dal principio adempiva le funzioni di una brigata di frontiera in seno alla divisione del Gottardo.
Per tranquillizzare il Consiglio di Stato il generale inviò a Bellinzona Ruggero Dollfus de Volckersberg, che negli anni 1918 - 23 era stato a capo del rgt fant mont 30.
Sembra che il governo del Canton Ticino si lasciò convincere dalle argomentazioni del più alto graduato dell'esercito svizzero e da allora le truppe dell'attiva della br mont 9 d'altri tempi - in particolare i due rgt fant mont - fanno parte secondo OB della 9. divisione.

La seconda guerra mondiale fu il primo banco di prova per la nuova divisione.

Dopo la mobilitazione all'inizio del settembre 1939 la divisione occupò delle posizioni a nord e a sud del massiccio del Gottardo nella valle di Orsera e Leventina. Il quartiergenerale si trovava ad Andermatt. La br mont / fr 9 copriva la frontiera meridionale. Il 23 aprile 1940 lo Stato Maggiore della divisione si spostò a Bremgarten, visto che varie formazioni della divisione fra le quali il rgt fant mont 29 erano impiegate già da mesi nella costruzio-

ne di postazioni per l'esercito lungo la Limmat. Ad Andermatt rimase un comando della fortificazione San Gottardo. Dopo l'inizio della campagna occidentale dell'esercito tedesco il 10 maggio 1940 la nona divisione fu nuovamente spostata in tutta fretta nel suo settore originario a protezione del fronte meridionale.

Dopo che le potenze vittoriose dell'asse avevano accerchiato la Svizzera, il generale Guisan formò il ridotto con il grosso dello esercito. La 9. divisione venne a trovarsi con le sue postazioni nel massiccio del Gottardo nel cuore delle postazioni dell'esercito. Durante gli anni seguenti le vennero attribuite a seconda dello sviluppo della situazione varie formazioni. La divisione stessa formava con le br fr 9 e le br fr 11 (Vallese) e 12 (Grigioni) il neocostituito 5. corpo d'armata sotto il comando del comandante di corpo d'armata grigionese Renzo Lardelli a protezione del fronte sud.

L'avanzata alleata in Italia portò una minaccia alla frontiera sud. Per questo durante gli anni 1943 e 1944 le truppe della 9. divisione prestarono spesso servizio attivo nella parte meridionale del Ticino, nel settore della br fr 9. Dopo lo sbarco degli alleati in Normandia truppe della 9. divisione, in particolare il rgt fant mont 29 (ottobre 1944 - gennaio 1945) occuparono posizioni alla frontiera nord-ovest nei dintorni di Basilea.

Dopo la guerra furono codificate le esperienze del servizio attivo ed i cambiamenti organizzativi decisi dal generale.

La 9. divisione venne sottoposta definitivamente al 3. corpo d'armata. Gli ordinamenti delle truppe 47 e 51 modificarono sostanzialmente la composizione della divisione.
Nel 1951 furono sciolti i due rgt fant mont 12 e 32 ed al loro posto venne attribuito alla divisione il rgt fant mont 37 provenien-

te dal canton Zurigo. L'artiglieria venne articolata diversamente con la creazione tra l'altro del rgt art 9.

4. La div mont 9 (dal 1961)

L'ordinamento delle truppe 61 segnò la fine di una lunga "disputa di concetto" in seno alla direzione dell'esercito che permise finalmente di ristrutturare completamente l'esercito. Il nuovo ordinamento sanzionò definitivamente lo spostamento dello sforzo principale dell'esercito dal settore alpino all'altopiano che era già iniziato con l'abbandono dell'idea del ridotto. Venivano creati i corpi d'armata di campagna mentre tutte le truppe di montagna vennero raggruppate nel nuovo corpo d'armata 3. La 9. divisione fu ribattezzata div mont 9.

Anche la composizione della divisione venne modificata. Il rgt fant mont 37 zurighese venne attribuito alla neocreata div mont 12. Dalla disciolta br mont 9 vennero attribuiti alla divisione il rgt fant mont 17 bernese e il rgt fant mont 18 vallesano/bernese.
Dalle unità di truppe e compagnie esistenti vennero creati il rgt art 15, il gr trsp mot 9, il gr trm 9 e il bat mat 9.
Dopo il 1961 non ci fu più una completa ristrutturazione della divisione. Attraverso modifiche successive ne venne però cambiata la struttura originale. In particolare le formazioni del sostegno vennero raggruppate, a seguito del mutamento del concetto logistico, e il bat rif 9, la cp mat 9 (1976) e il gr trsp mot 9 (1978) furono attribuiti alla zo ter 9.

Il bat espl creato nel 1966 venne sciolto nel 1978 e nello stesso anno il rgt art 15 venne incorporato nel rgt art 9. La ristrutturazione del servizio sanitario ebbe come conseguenza lo scioglimento del gr san mont 9 nel 1982.

Raggruppando singole unità nel 1977 vennero creati il gr treno 9 e nel 1979 il bat SM div 9.

Grazie alle diverse fasi di riorganizzazione diminuirono sensibilmente gli effettivi ed il numero dei subordinati diretti: nel 1948 la divisione contava 20 subordinati diretti, nel 1988 il loro numero era sceso a dieci.

I cdt della 9. divisione / div mont 9

Eduard Tissot 38/40
(1881-1961)

Ivo Gugger 41/44
(1888-1974)

Samuel Gonard 45/50
(1896-1975)

Georg Züblin 51/56
(1904-1977)

Carlo Fontana 57/66
(1906-1968)

Harald de Courten 66/69
(* 1913)

Georg Reichlin 70/74
(* 1917)

Enrico Franchini 75/78
(* 1921)

Roberto Moccetti 79/83
(* 1926)

Walter Zimmermann 84
(* 1932)

6. **OB 1.4.38**

XX
9

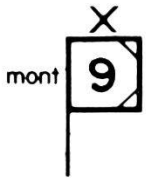
X
mont
9

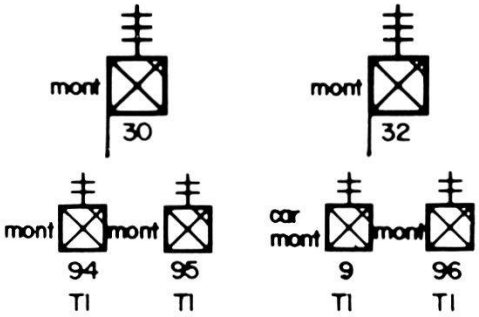
mont
30
mont
32
mont
94
TI
mont
95
TI
car
mont
9
TI
mont
96
TI

moto
9
29

dist
9
mot
can
fant
29
mot
mitr
9

mot
can
25

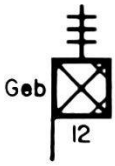
Geb
12

Geb
29

Geb S
10
ZH
Geb
87
UR
Geb
109
ZH/UR
72
SZ
86
SZ
108
SZ/ZG

Geb
Mitr
1
Geb
Mitr
2
Mot
IK
3
39

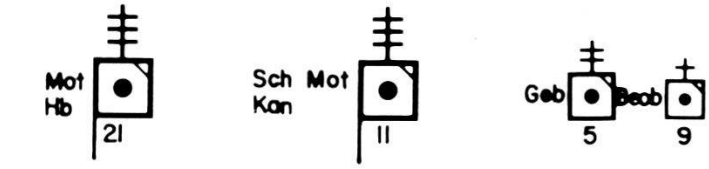
Mot
Hb
21
Sch
Kan
Mot
11
Geb
5
Beob
9

Mot
Hb
41
Mot
Hb
42
Sch
Mot
Kan
9
Sch
Mot
Kan
10
Geb
Schw
1
Geb
Schw
2

Geb
Sap
G
9
Geb
Tg
9
Geb
Tg
13
Geb
Tg
14
Mot
Tg
26
Mot
Tg
27

Geb
9
9
1
2
Mun
9
V
9

7. Div mont 9 (1938-1988): corpi di truppa direttamente subordinati (1988)

	OT 38	OT 47	OT 51	OT 61	61-88
		cp direttamente subordinate alla div			1979
Bat SM div 9					x
Rgt fant mont 17		br mont 11			
dal 1961: con il bat fant mont 17				x	
		br mont 11			
				x	
Rgt fant mont 18					
dal 1961 con il bat fant mont 18 fino al 1981 con il bat fuc mont 40 dal 1981 con il bat car mont 3					
Rgt fant mont 29	x				
fino al 1951 con il bat fuc mont 108 (Lw) dal 1951 con il bat fuc mont 48 dal 1961 con il bat fant mont 29					
	br mont 9				
Rgt fant mont 30	x				
fino al 1951 solo con il bat fuc mont 94, 95 a partire dal 1951 con il bat fuc mont 96 fino al 1961 con il bat fant mont 30					
		gr 34, 35			
Rgt art 9		x	x		
1951-61 quale rgt can pes 49 con il gr can pes 49, 58 1961-78 con il gr ob 35 e con il gr can pes 58 1979 raggruppati al rgt art 15					
Gr Mob L DCA 9		x			
fino al 1979 con 3 bttr a partire dal 1979 con 6 bttr					
Bat G 9	x				
a partire dal 1938 quale bat zap mont 9					
	cp tg/radio direttamente subordinate alla div				
Gr trm 9	x			x	
	cav soma div fant/ col tr				
Gr tr 9	x			x	

8. Ex-corpi di truppa direttamente subordinati (1938-1988)

	OT 38	OT 47	OT 51	OT 61	61-88
Rgt fant mont 12	x———	———	——— +		
bat car mont 10, bat fuc mont 87, 109 (Lw)					
Rgt fant mont 32		br mont 9			
bat car mont 9, bat fuc mont 96	x———	———	——— +		
Rgt fant mont 37			x———	——— +	
bat car mont 6, 10, 11					
Rgt ter 79	1940	1945			
bat ter 147, 148, 149	x———	——— +			
Gr mitr mont 1 e 2	x———	——— +			
Bat espl 9					1966 1978 x——— +
Rgt can pes (mot) 11	x———	———	——— +		
gr can pes mot 9, 10					
Rgt art 15				x———	——— 1978 +
gr ob 35, gr can 58					
Rgt ob mot 21	x———	——— 1945 +			
gr ob mot 41, 42					
Gr art mont 5	x———	——— 1948 +			
Gr can mont (mot) 25		x———	——— +		
Gr trsp mot 9	----------	----------	----------	x———	——— 1978 +
1979 alla zo ter 9		col trsp mot della div			
Gr/ bat suss/ sotg/ rif 9	x———	———	———	———	——— 1976 +
1977 alla zo ter 9					
Bat mat 9				x———	——— 1978 +
1977 alla zo ter 9					
Gr san mont 9	x———	———	———	———	——— 1982 +
Gr vet 9		x———	——— +		